AYR®
OPENING DOORS

511

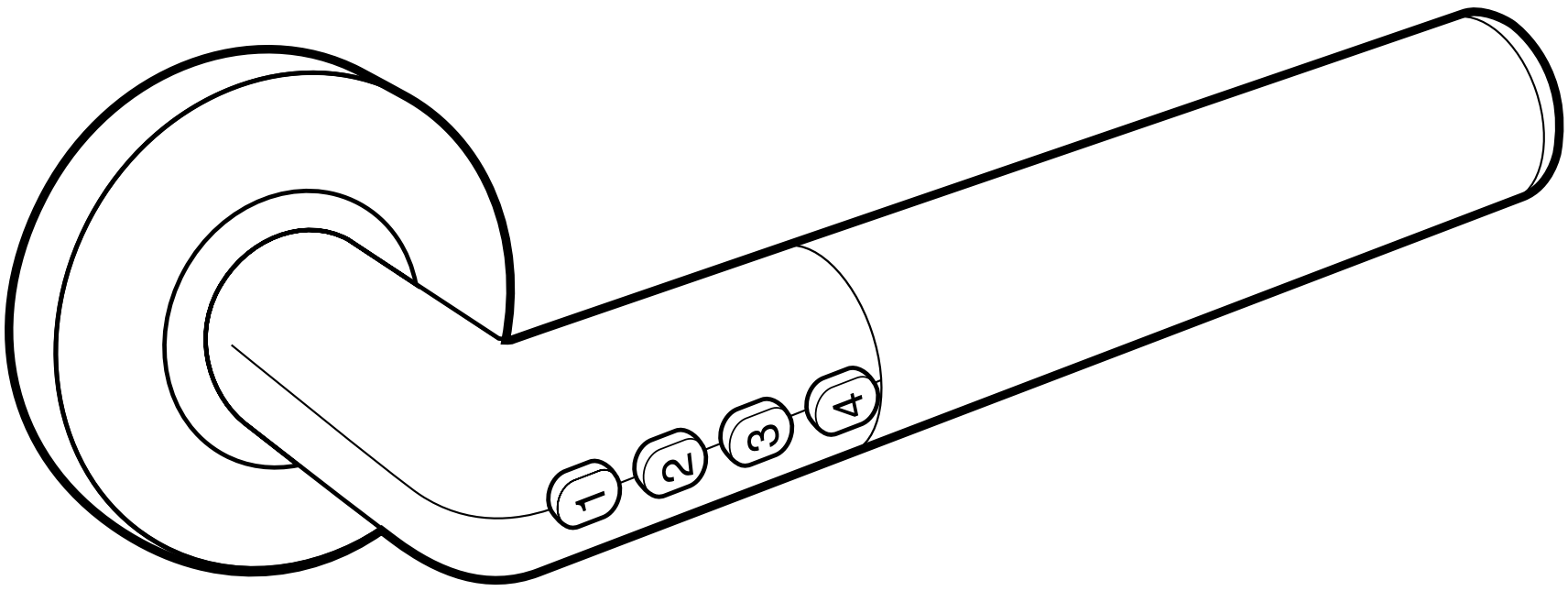

SMART HANDLE

USER MANUAL

versión - 211222 rev.2

ESPAÑOL

ENGLISH

FRANÇAIS

ITALIANO

DEUTSCH

PORTUGUÊS

NEDERLANDS

¡ATENCIÓN!

• Se recomienda encarecidamente leer este manual antes de usar el producto para asegurar su correcto uso.

• El fabricante tiene derecho a mejorar el producto sin notificarlo al usuario, incluyendo su aspecto, los parámetros de funcionamiento, los métodos de uso, etc.

• El fabricante no garantiza el producto cuando el producto sea utilizado para propósitos especiales.

• Los parámetros de productos electrónicos pueden cambiar bajo distintos ambientes externos. Este producto sólo se puede usar en entornos certificados.

GARANTÍA GENERAL LIMITADA

AYR garantiza por la presente, si el consumidor ha adquirido el producto **AYR** original en un distribuidor autorizado de **AYR**, que el producto está libre de defectos de fabricación, por el periodo legal exigible en cada país, desde la fecha en la que el producto fue adquirido. La garantía limitada estará vigente en el caso que después de una inspección realizada por **AYR** lo encuentre como defectuoso y en el caso que el producto no haya sido sometido a alguna “acción inapropiada”, como se definen en el **código QR** mostrado a continuación, que podrá escanear y descargar las condiciones de garantía completas .

1. CONTENIDO

Al abrir la caja, por favor comprueba que el producto está intacto, y que incluye los accesorios de esta lista.

①	Smart Handle	1 juego
②	Roseta bocallave	2 ud.
③	CR2 baterias de Litio desechables	2 ud.
④	Tornillos rosca madera	14 ud.
⑤	Tornillo pasante / conexión M4x45	2 ud.
⑥	Roscón pasante M4	2 ud.
⑦	Conversor a cuadradillo de 8	2 ud.
⑧	Llave Allen	1 ud.

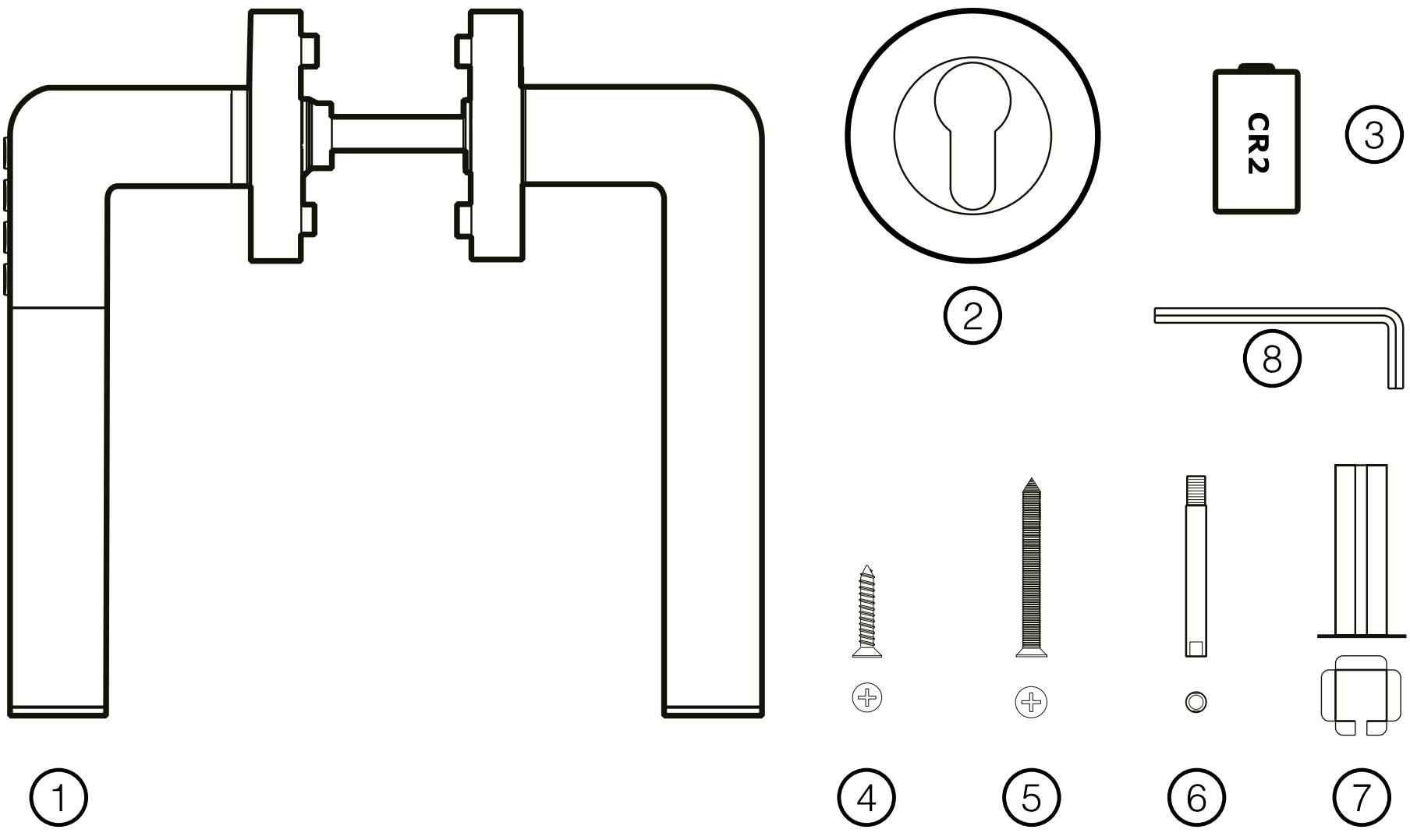

1. INSTRUCCIONES DE INSTALACIÓN

La instalación de la Smart Handle es similar a la de una manilla normal.

Por favor ten en cuenta lo siguiente:

• Comprueba si la cerradura incluye agujeros de tornillos pasantes de 38mm entre centros, si no, no instales tornillos pasantes y utiliza 4 tornillos rosca madera en lugar de 2 en cada manilla.

• Asegúrate de instalar la manilla con el teclado numérico en la parte externa de la puerta.

• Ejecuta la instalación con la puerta abierta en todo momento.

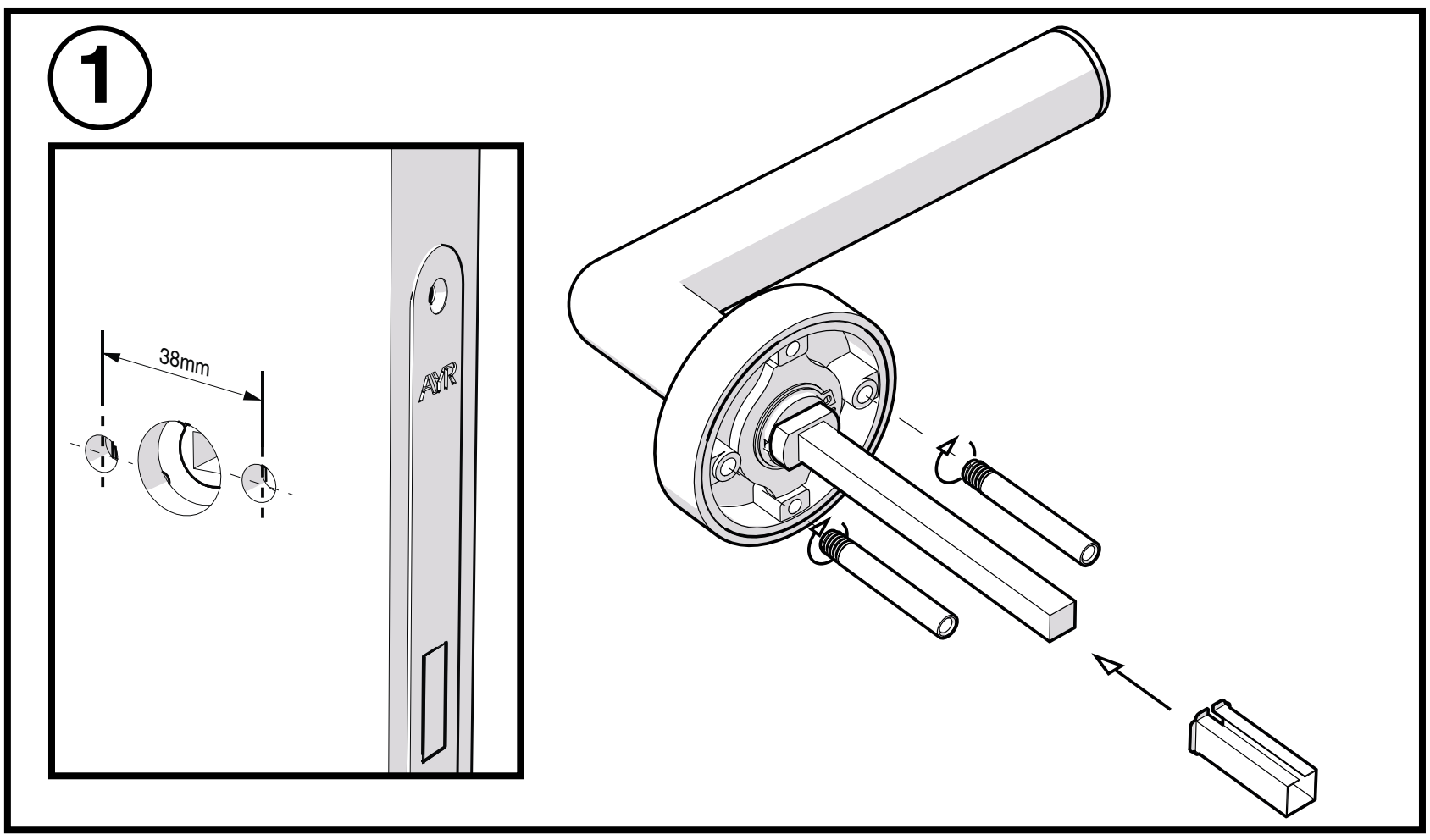

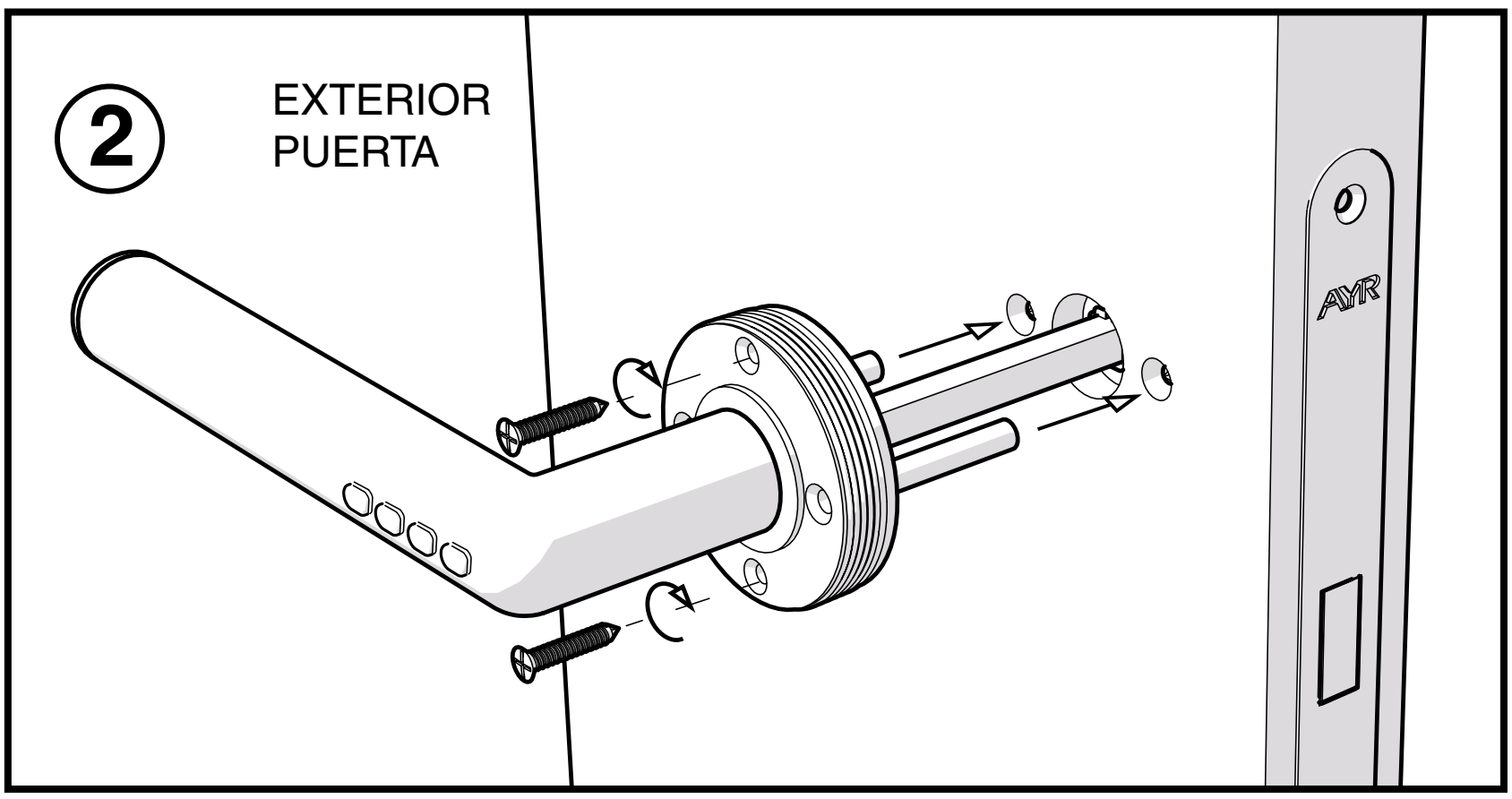

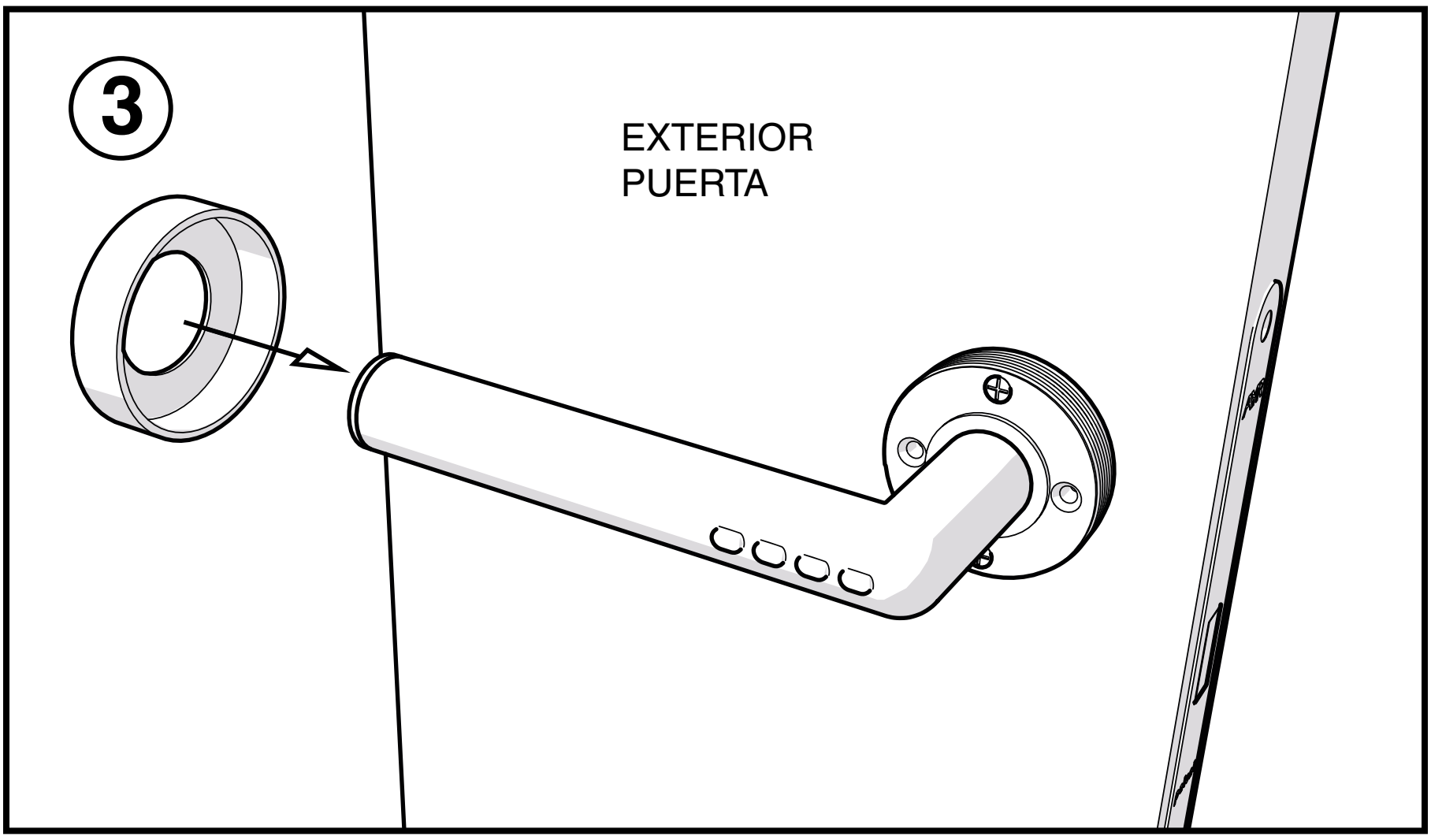

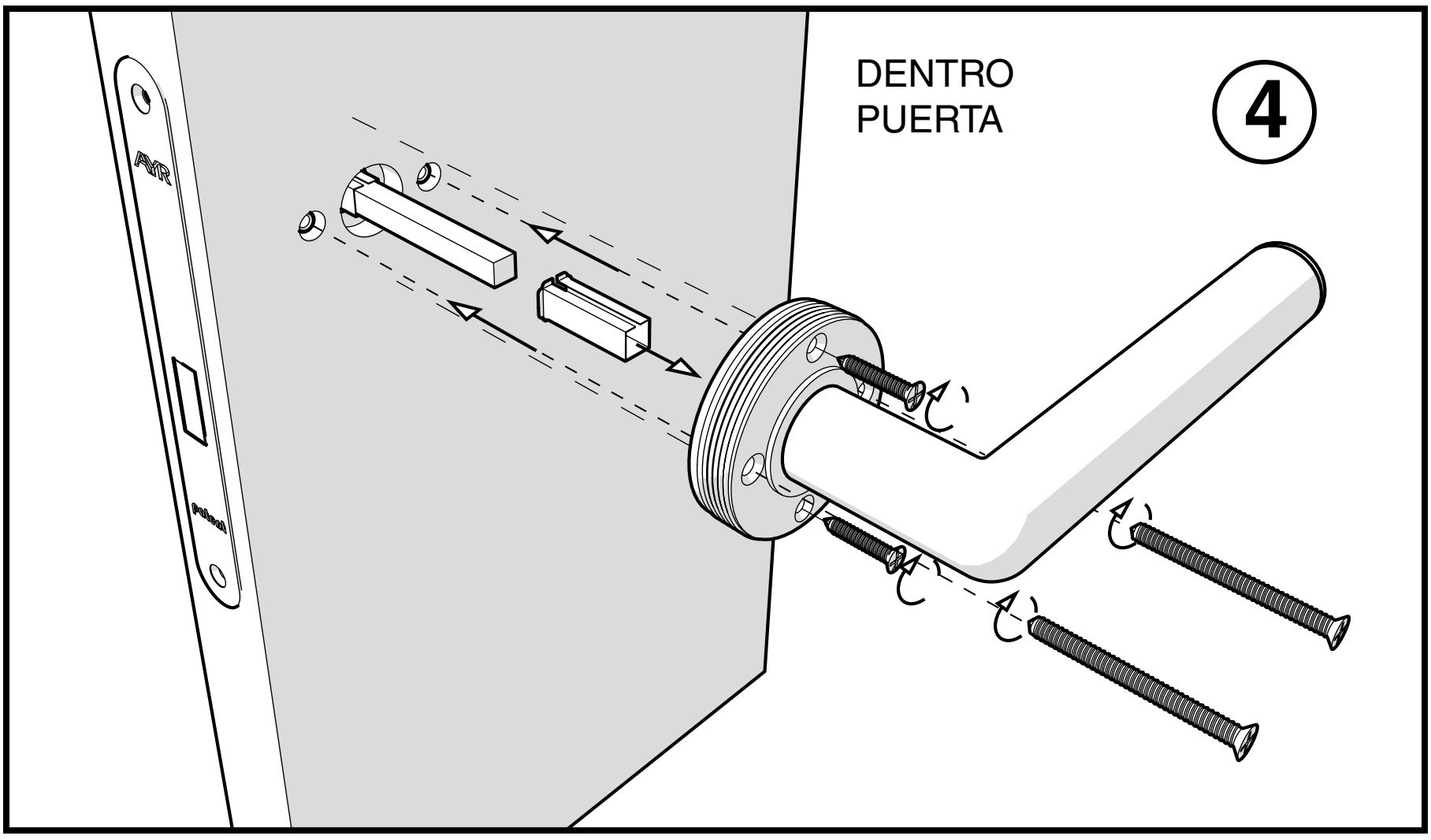

• Al igual que la manilla de la parte exterior, si la cerradura no incluye agujeros de tornillos pasantes de 38mm entre centros, utiliza 4 tornillos rosca madera en lugar de 2 en cada manilla.

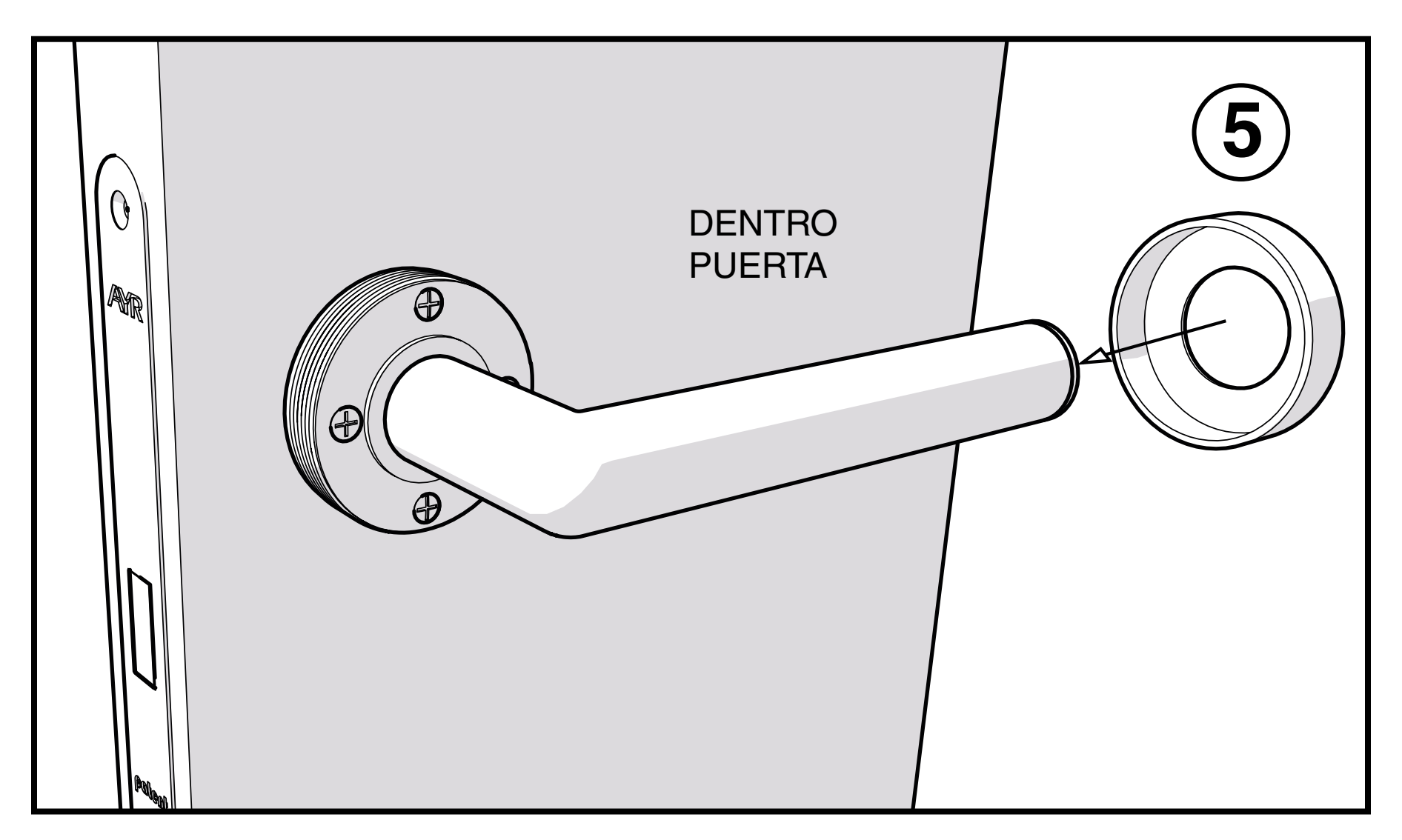

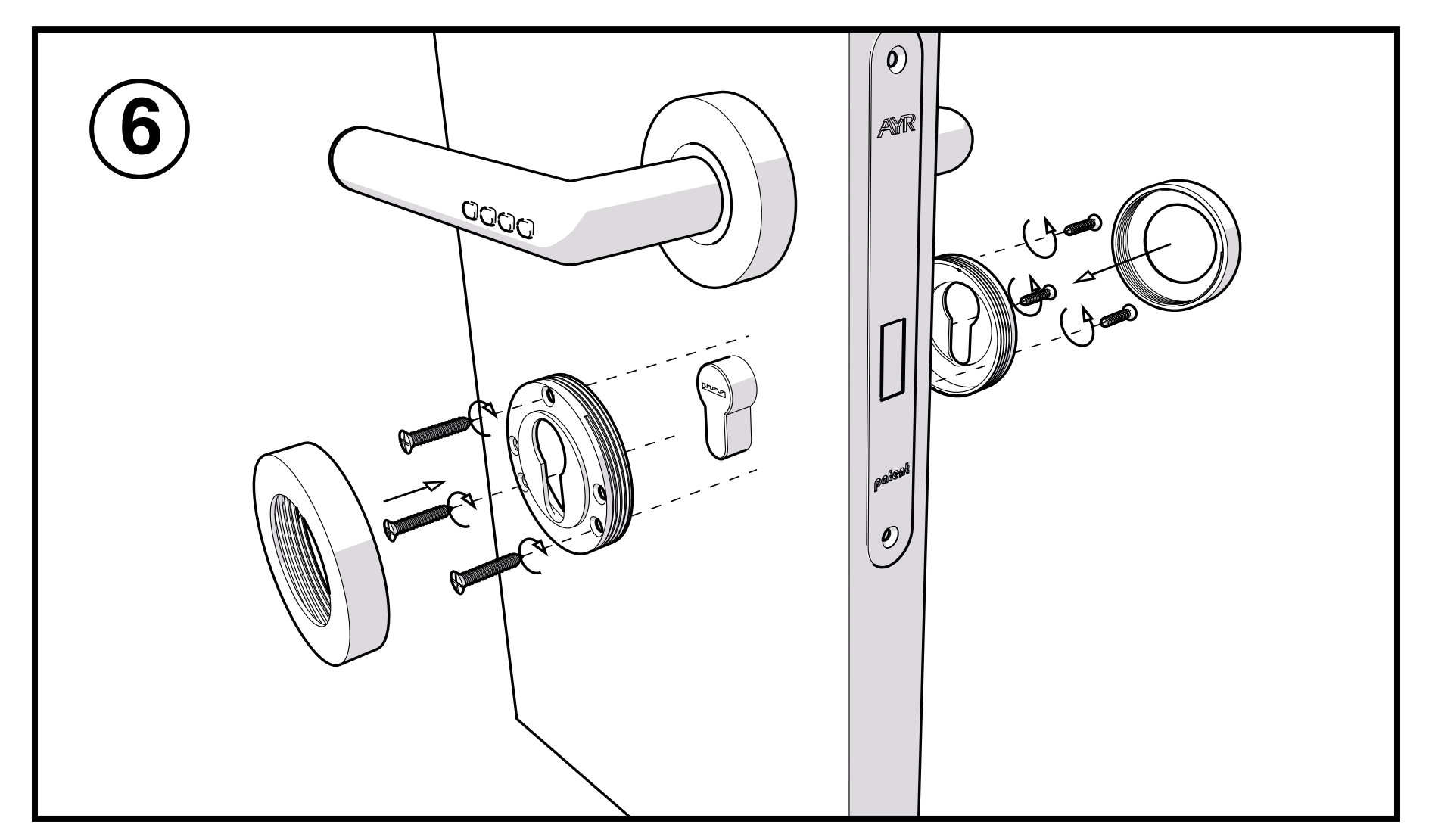

• Si la cerradura incluye un cilindro, instala las bocallaves incluidas con los 6 tornillos rosca madera para armonizar la apariencia de la puerta.

3. CAMBIO DE BATERÍA

El producto utiliza dos baterias de Litio desechables CR2. Quita la tapa aislante de la batería y recoloca las baterias para activar la Smart Handle e iniciar su uso.

Sigue el diagrama de abajo para la instalación o sustitución de baterias/pilas.

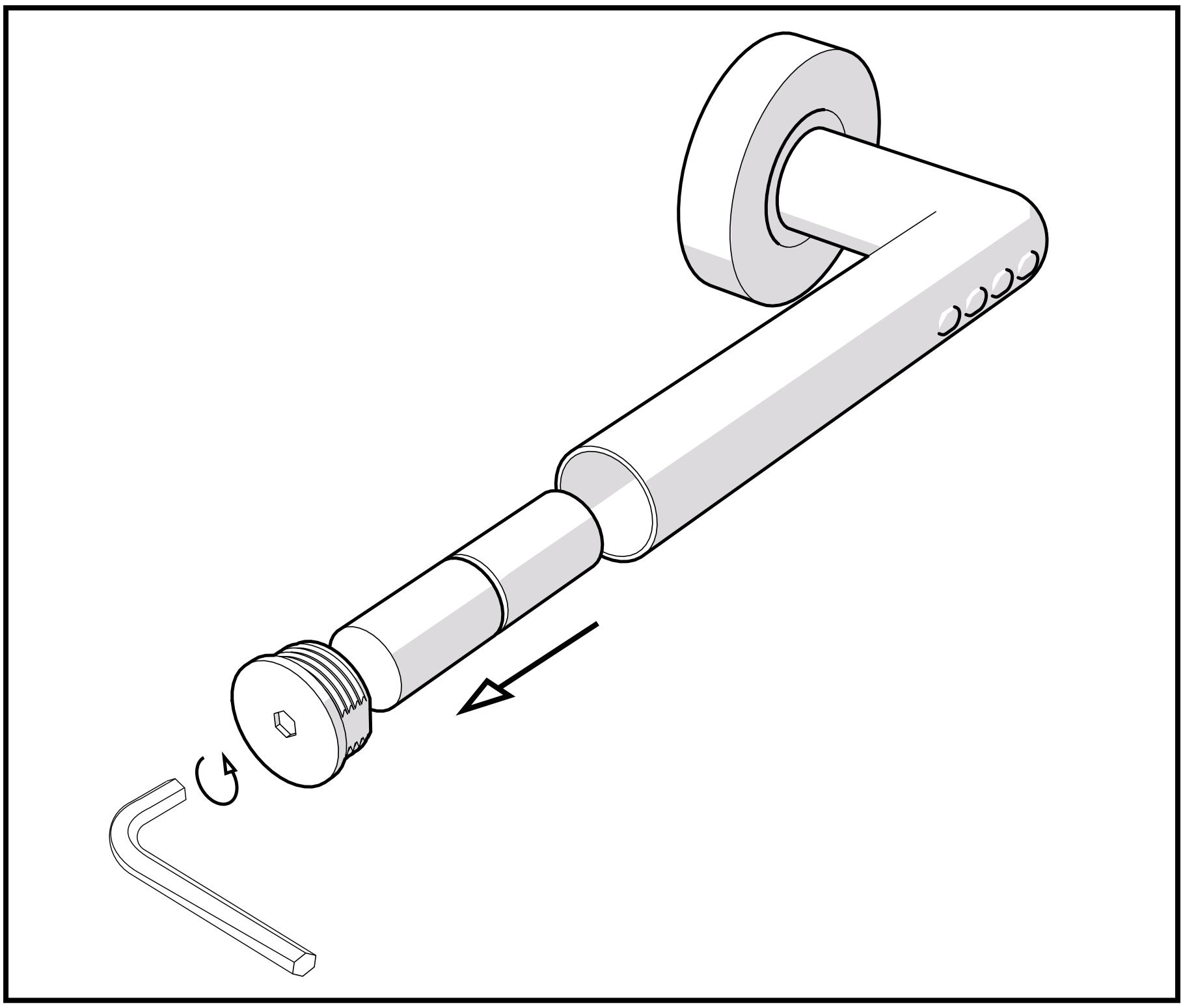

¿ Cuantos ciclos duran las baterías?

En reposo.: 18 meses

Con aperturas con Código: 17.119 aperturas o bien, a 10 aperturas diarias, 14 meses

Con aperturas con Janus: 24.727 aperturas o bien, a 10 aperturas diarias, 5 meses

ADVERTENCIAS

• Usa pilas CR2 para sustitución de las pilas agotadas. No uses pilas con otras especificaciones.

• Sustituye siempre pilas descargadas por pilas nuevas.

• La pila CR2 de Litio es desechable. No la cargues para evitar que prenda fuego.

• No desmontes, calientes ni quemes la pila.

• Mantén la pila fuera del alcance de niños para evitar peligros.

• Tras la aparición de la señal de advertencia de bateria baja, la autonomía ofrecerá algunas aperturas más, pero mejor si cambias la pila antes.

• Presta atención a la polaridad de las pilas cuando las sustituyas.

• Tras la sustitución de pilas, el administrador necesita hacer la apertura de la puerta una vez, para asegurar el correcto funcionamiento.

• Deposita las pilas conforme a la normativa vigente para la gestión de residuos.

4. INDICADOR LED

• El indicador LED está integrado en el teclado numérico de la manilla.

• Las distintas posiciones de la luz LED indican lo siguiente:

Nº	Estado de la luz LED	Estado de la Smart handle
1	Destello LED verde	Apertura normal
2	Destello LED rojo	Apretura con batería baja
3	LED verde fijo	Espere para introducir la contraseña
4	LED rojo fijo	En proceso de emparejamiento o esperando para introducir la contraseña en estado de batería baja

5. CONFIGURACIÓN

Unidades de Smart Handle que pueden ser controladas por Janus APP

Un usuario de Janus App puede controlar un total de 50 equipos. Por ejemplo, 50 unidades ref.511 situadas en distintos lugares.

Por otra parte , un equipo puede tener un total de 50 usuarios (incluyendo el administrador y 49 usuarios).

Descarga e instala la App buscando **"Janus Lock"** en la Apple App store o Google Play.

ANDROID APP ON Google play

Available on the App Store

Click!

1

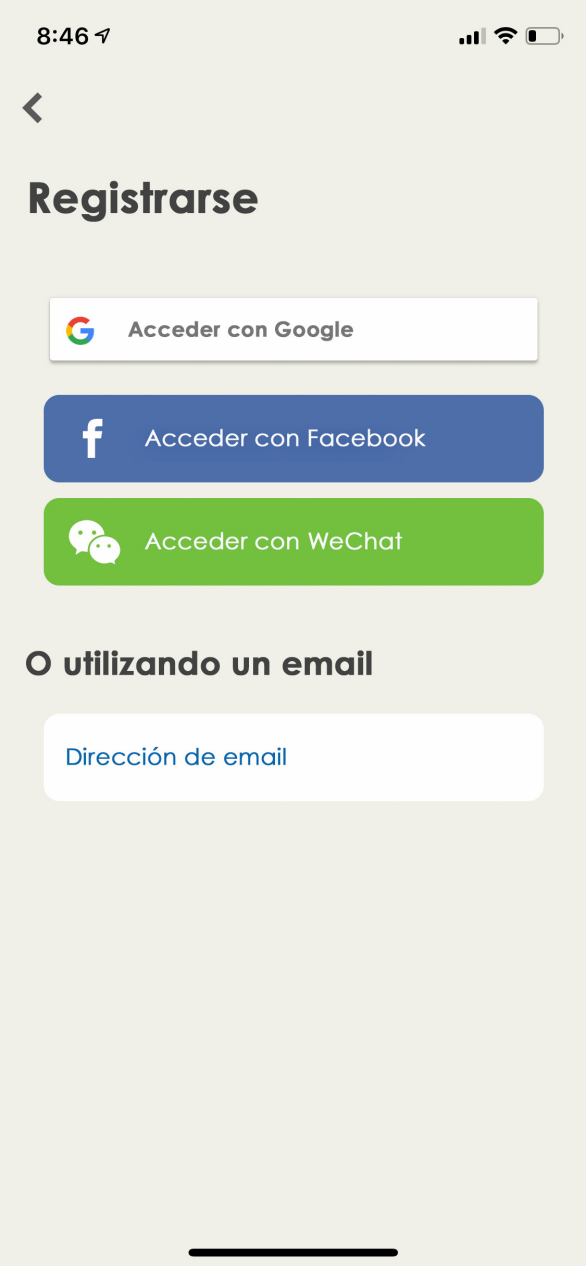

Registrate creando una cuenta nueva o con una ya existente de Google, Facebook o WeChat.

2

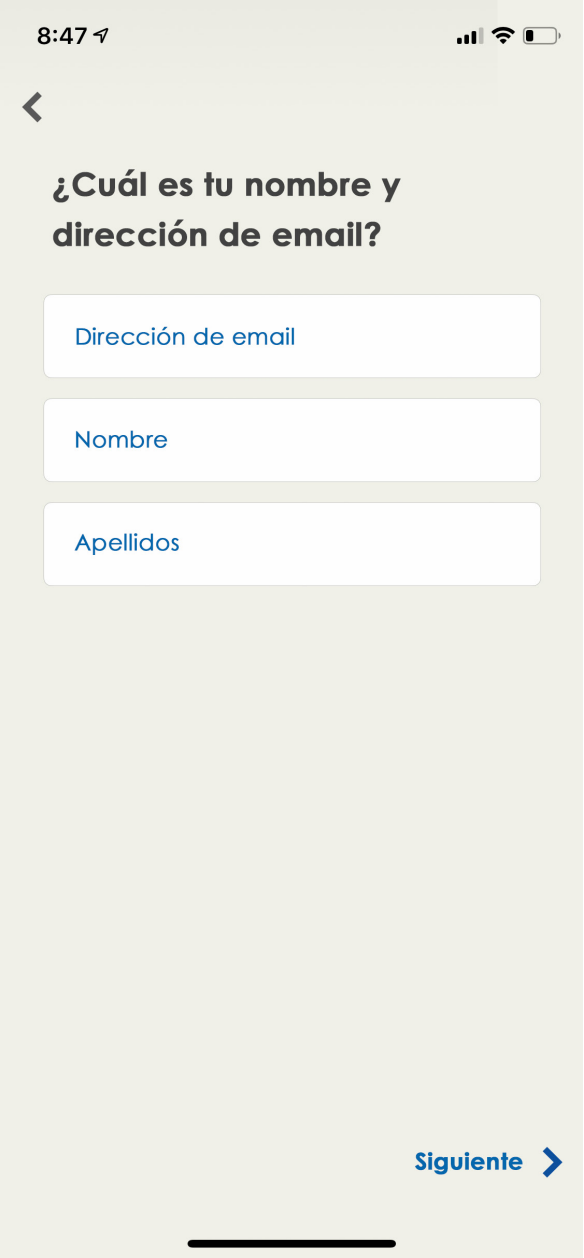

Rellena los campos con tu email, tu nombre y apellidos.

3

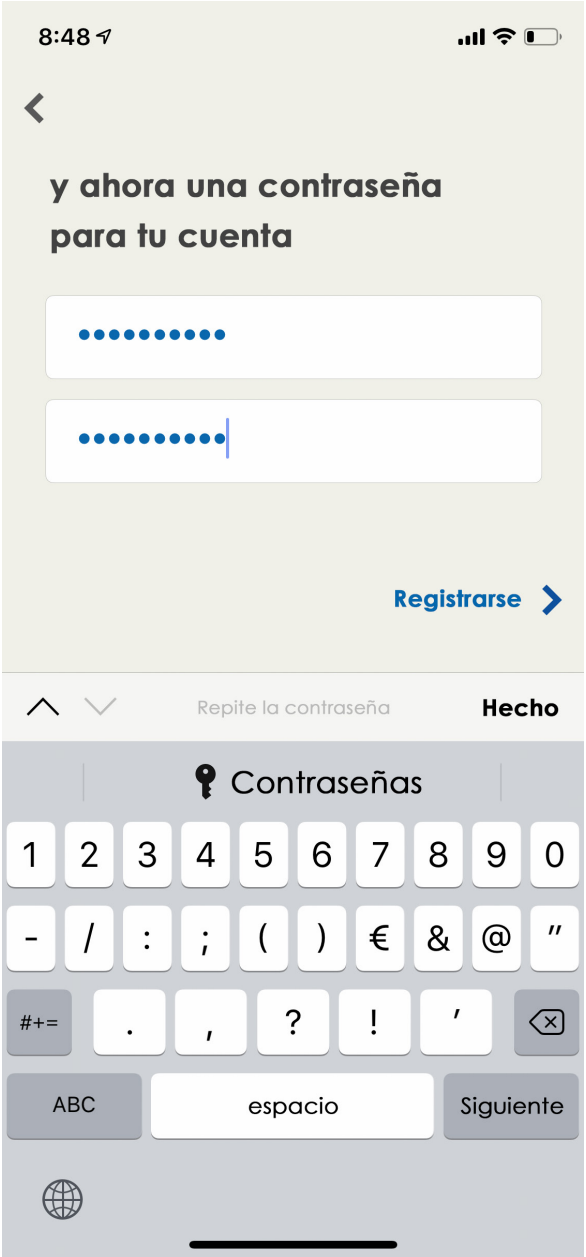

Introduce contraseña y repítela para confirmar.

4

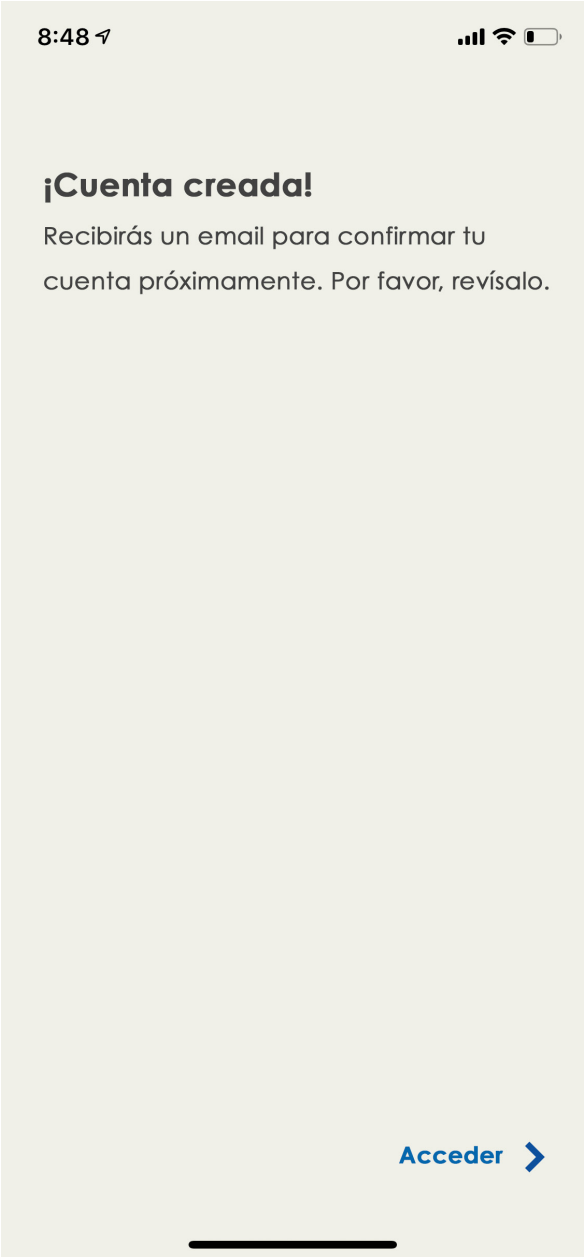

Se ha creado la cuenta con éxito y ya puedes acceder a la aplicación.

5

Para añadir una manilla pulse el símbolo "+" que aparecerá en la esquina superior derecha, y sigue las instrucciones.

6

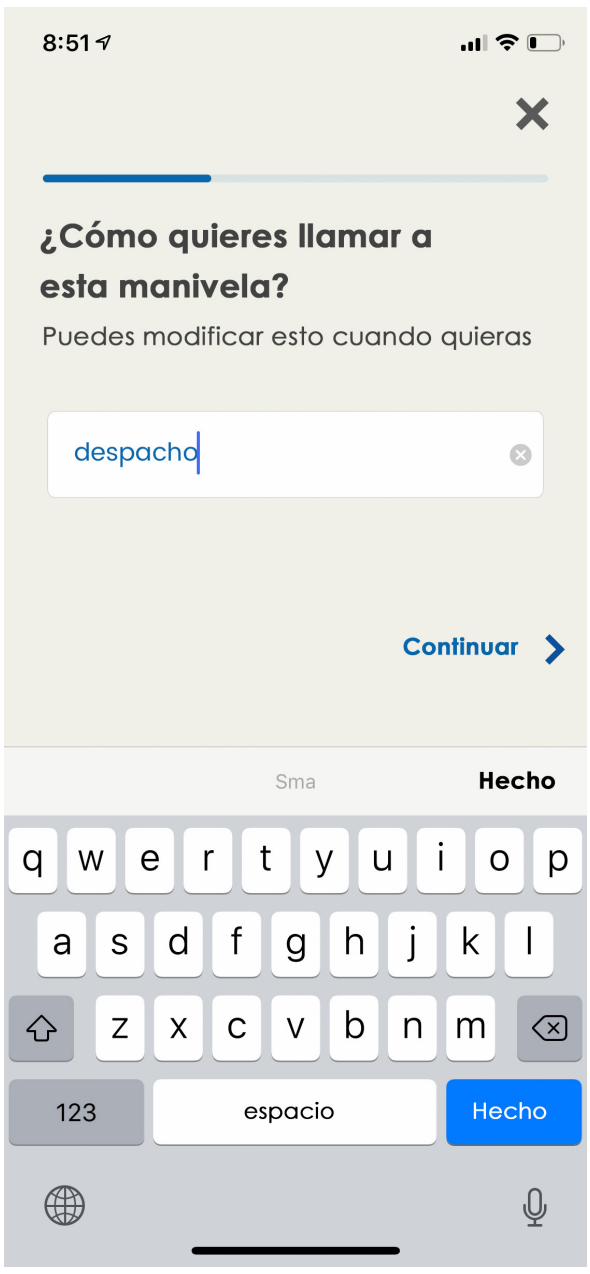

Nombra la manilla

7

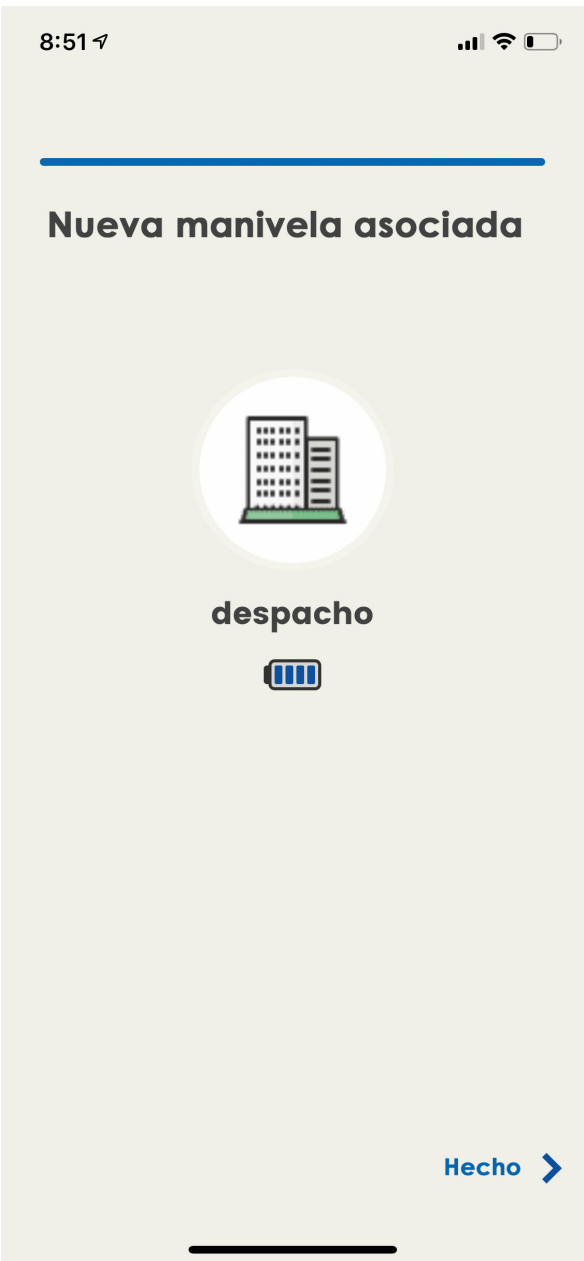

Selecciona una imagen para identificar la manilla

8

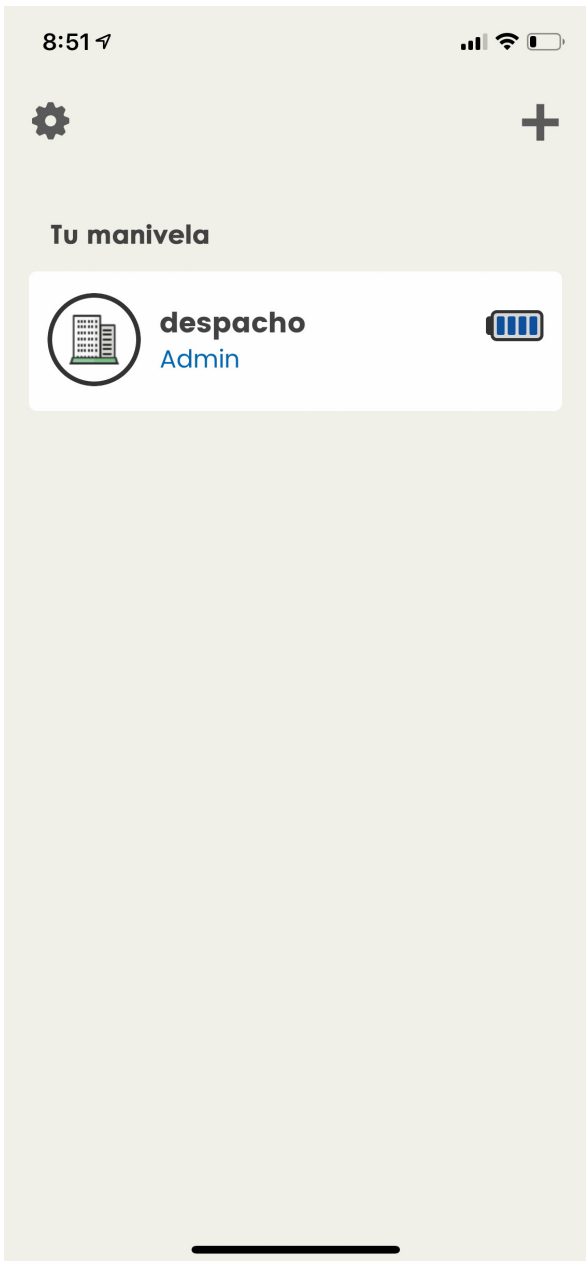

Ya puedes hacer uso de la SMART HANDLE.

9

En el panel de ajustes de la SMART HANDLE podrás añadir derechos de acceso a otros usuarios.

10

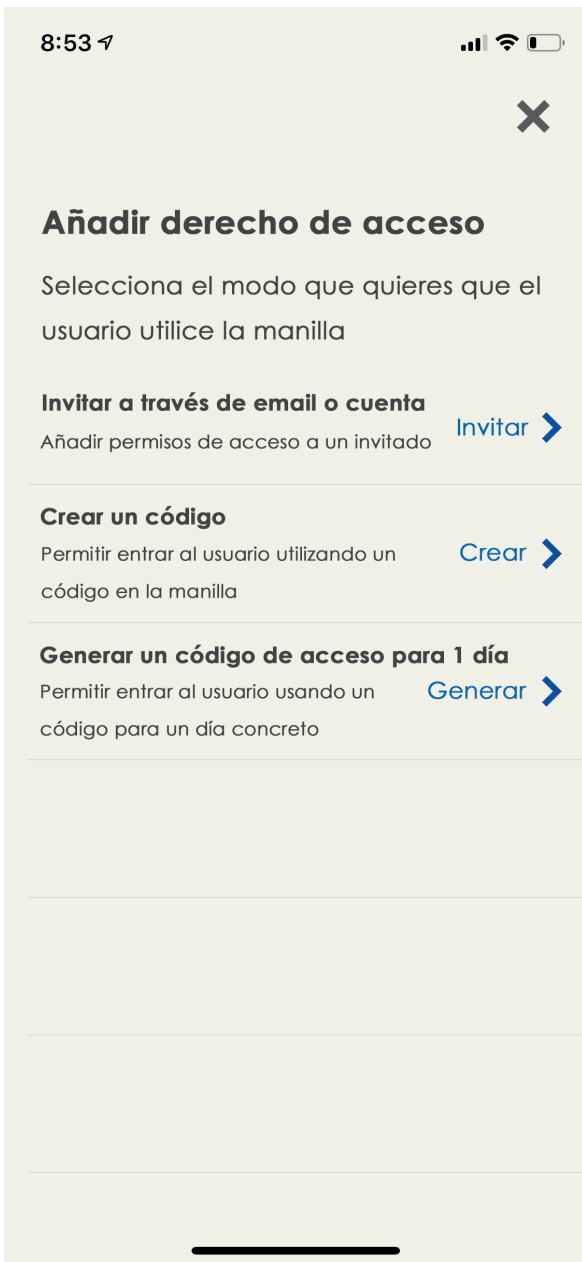

Presiona añadir "derechos de acceso" con una de las modalidades que se presentan en pantalla.

11

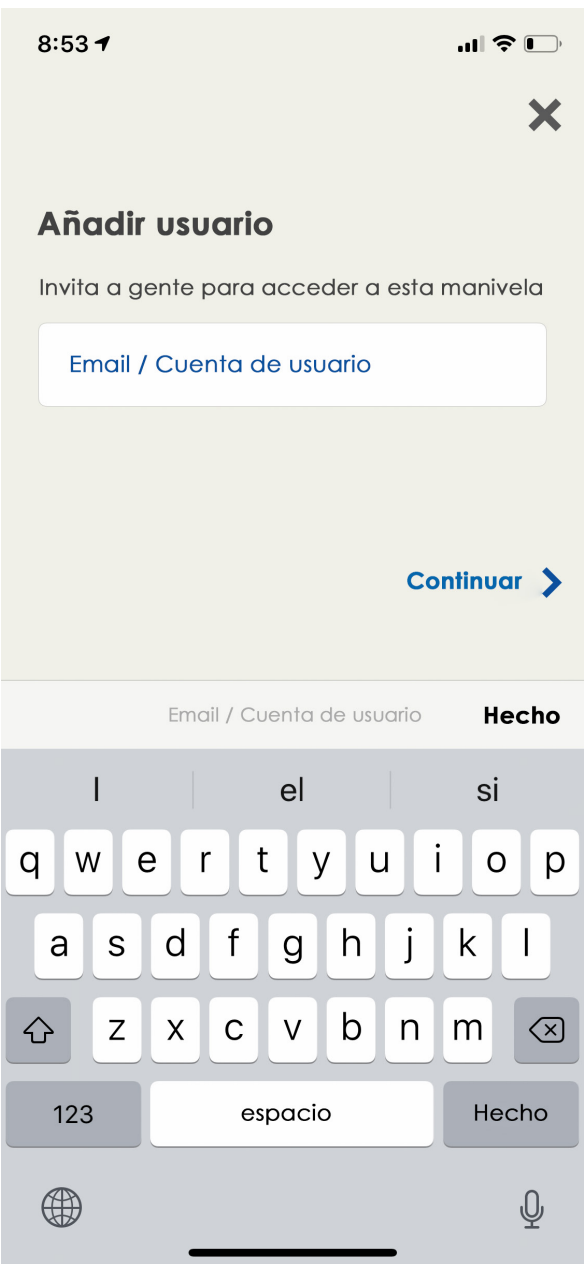

Para añadir un usuario nuevo introduce el email o cuenta Janus Lock.

12

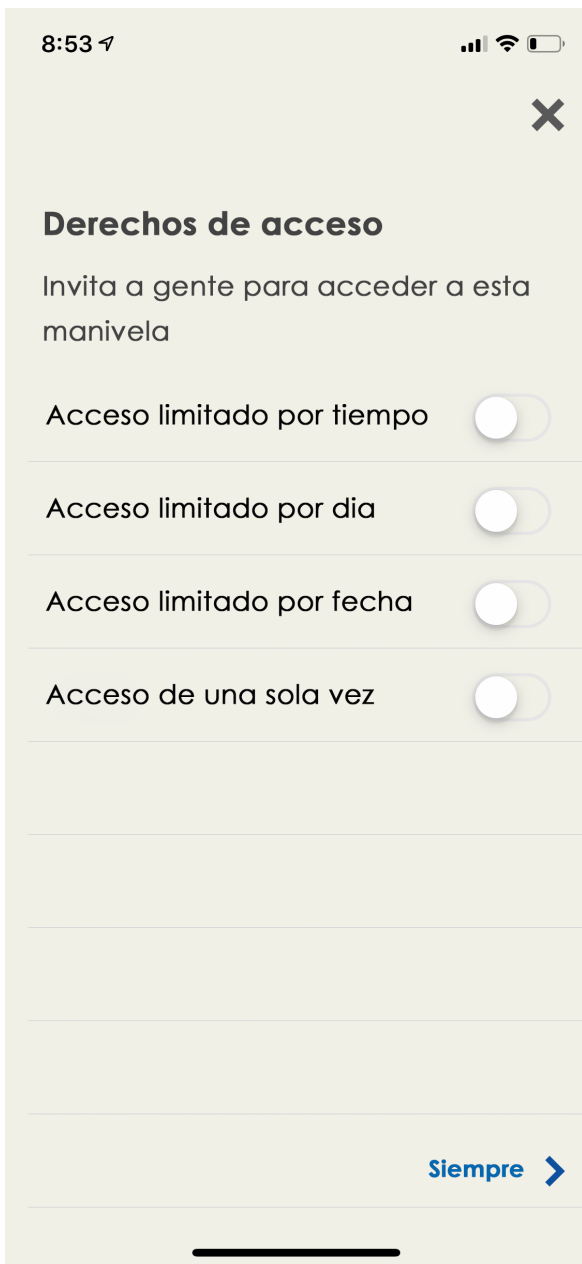

Selecciona el tipo de acceso para el usuario nuevo.

13

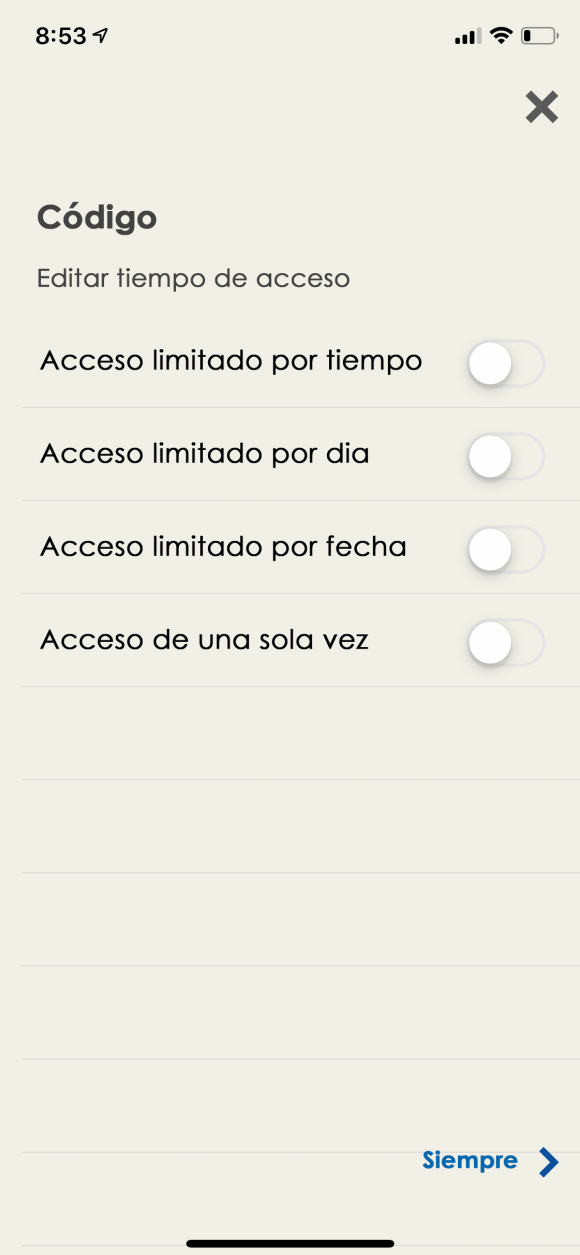

Restringe el acceso del nuevo usuario a la SMART HANDLE, seleccionando una de las opciones que se te presentan en pantalla.

14

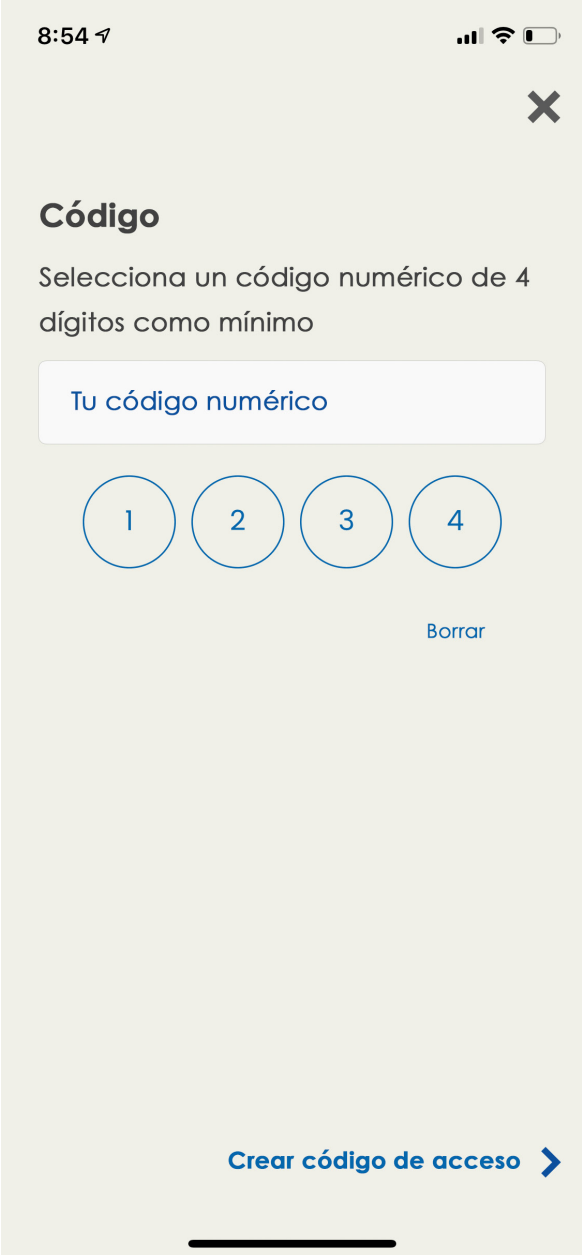

Puedes crear códigos numéricos de al menos 4 dígitos para un acceso sin APP.

15

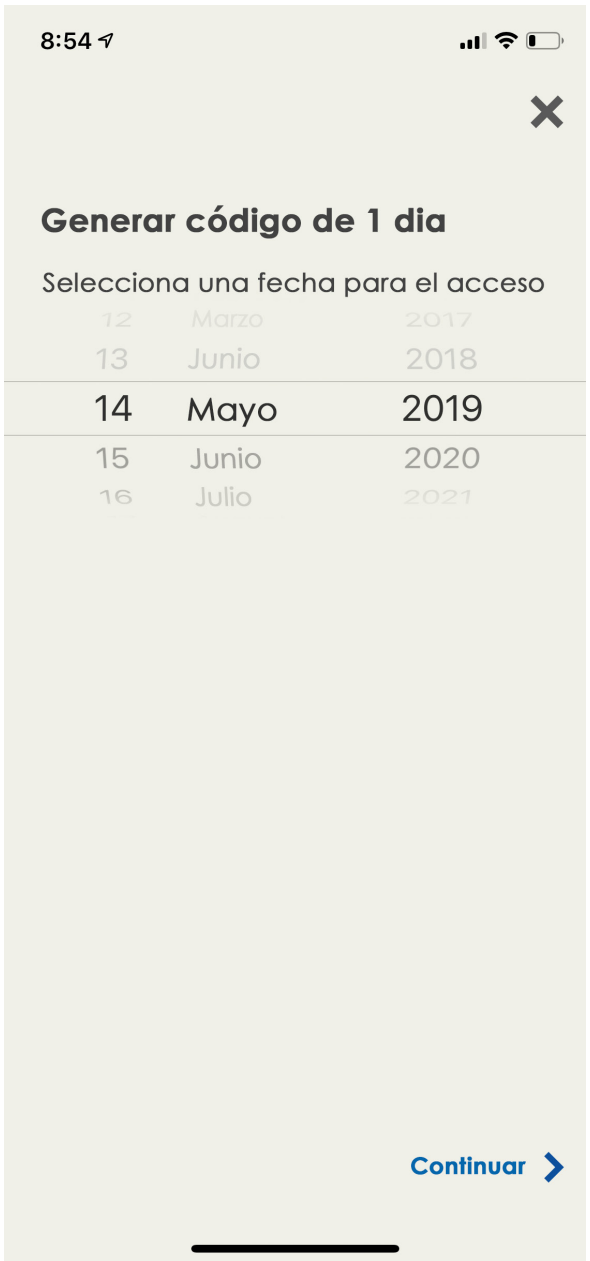

Genera códigos para el acceso de 1 día.

16

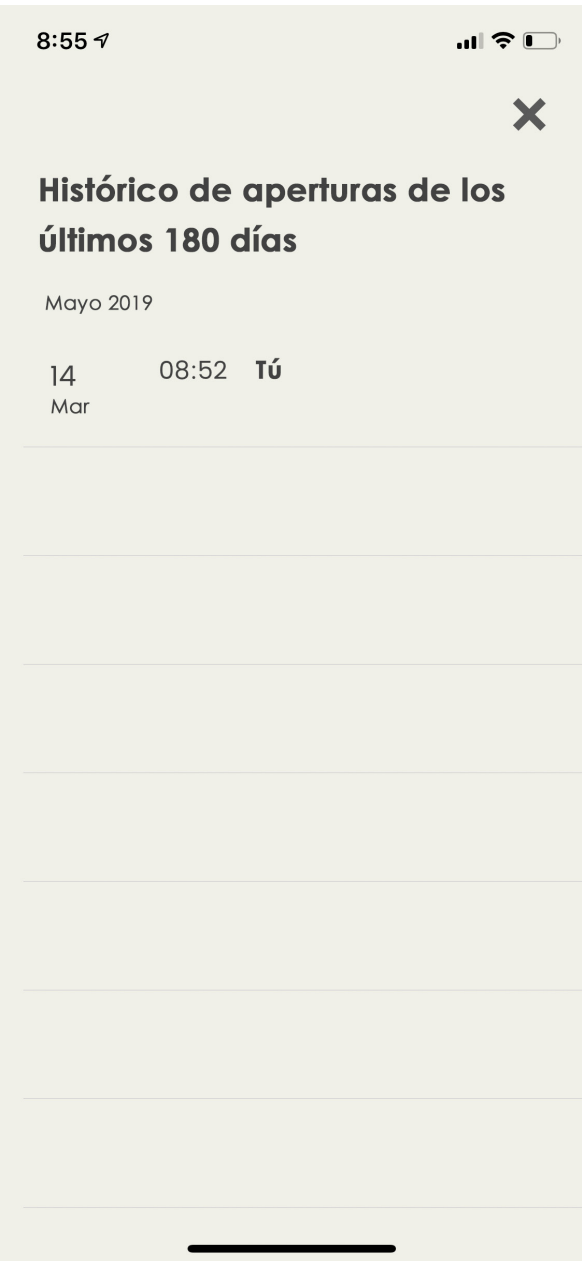

Puedes consultar el histórico de aperturas accediendo desde el usuario administrador dentro de las opciones de la SMART HANDLE.

6. ESPECIFICACIONES

- **Fuente de alimentación:** 2 baterias Litio CR2
- **Válido para grosor de puerta:** 35 mm - 58 mm
- **Bluetooth:** Bluetooth Low Energy 4.0
- **Sistema operativo:** iOS/Android
- **Consumo:** 0.8mW en standby
  360mW en funcionamiento
- **Peso:** 880 gramos
- **Medidas:**

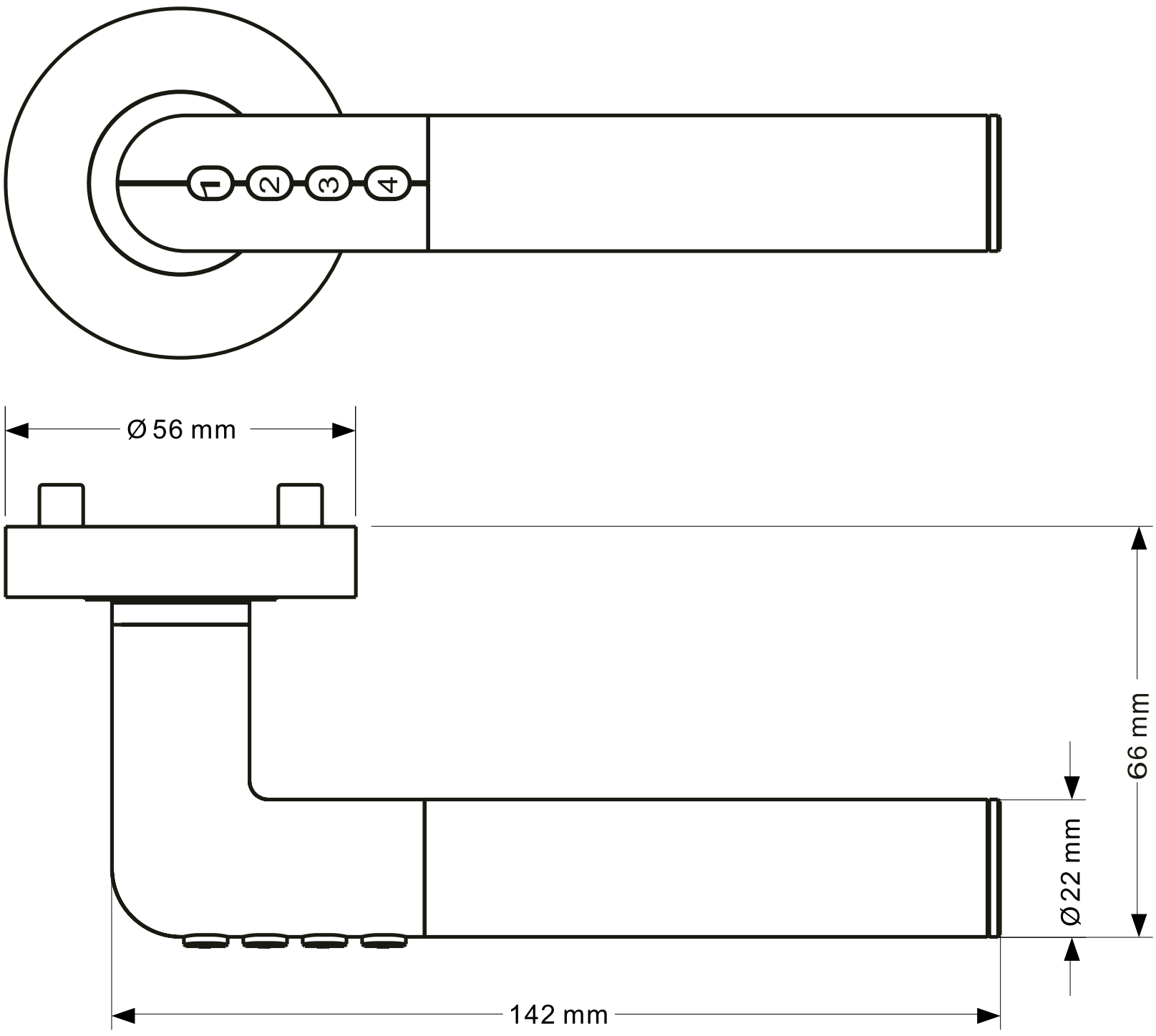

OPENING DOORS

Accesorios y Resortes S.L.
C/Albacete, 3 apdo. 89
03440 Ibi - Alicante - Spain
+34 965 552 200
+34 661 70 83 42
info@ayr.es - **www.ayr.es**

ATTENTION!

- It is strongly recommended that you read this manual carefully before using the product. It will ensure you use the product correctly.

- The company has the right to improve the product without notifying the user, including the product appearance, function parameters, usage methods, etc.

- The company does not provide guarantee, statement and promise when the products are used for any special purposes.

- The parameters of electronic products may change under different external environments. These products can only be used in certified environments.

GENERAL LIMITED WARRANTY

AYR hereby warrants, if the consumer has purchased the original **AYR** product from an authorized **AYR** dealer, that the product is free from manufacturing defects, for the lega period required in each country, from the date on which the product was purchased. The limited warranty will be in force in the event that after inspection by **AYR** found to be defective and in the event that the product has not been subjected to any "improper action" as defined in the **QR code** shown below, which you can scan and download the full warranty conditions.

1. PACKAGE LIST

After opening the product packaging, please make sure the product is intact, and confirm the accessories are complete as per the figure below.

①	Smart Handle	1 set
②	Escutcheon keyhole	2 u.
③	CR2 Disposable Lithium Batteries	2 u.
④	Wood thread screws	14 u.
⑤	Throug bolt M4X45	2 u.
⑥	Groove through screw M4	2 u.
⑦	Spindel converter	2 u.
⑧	Allen key	1 u.

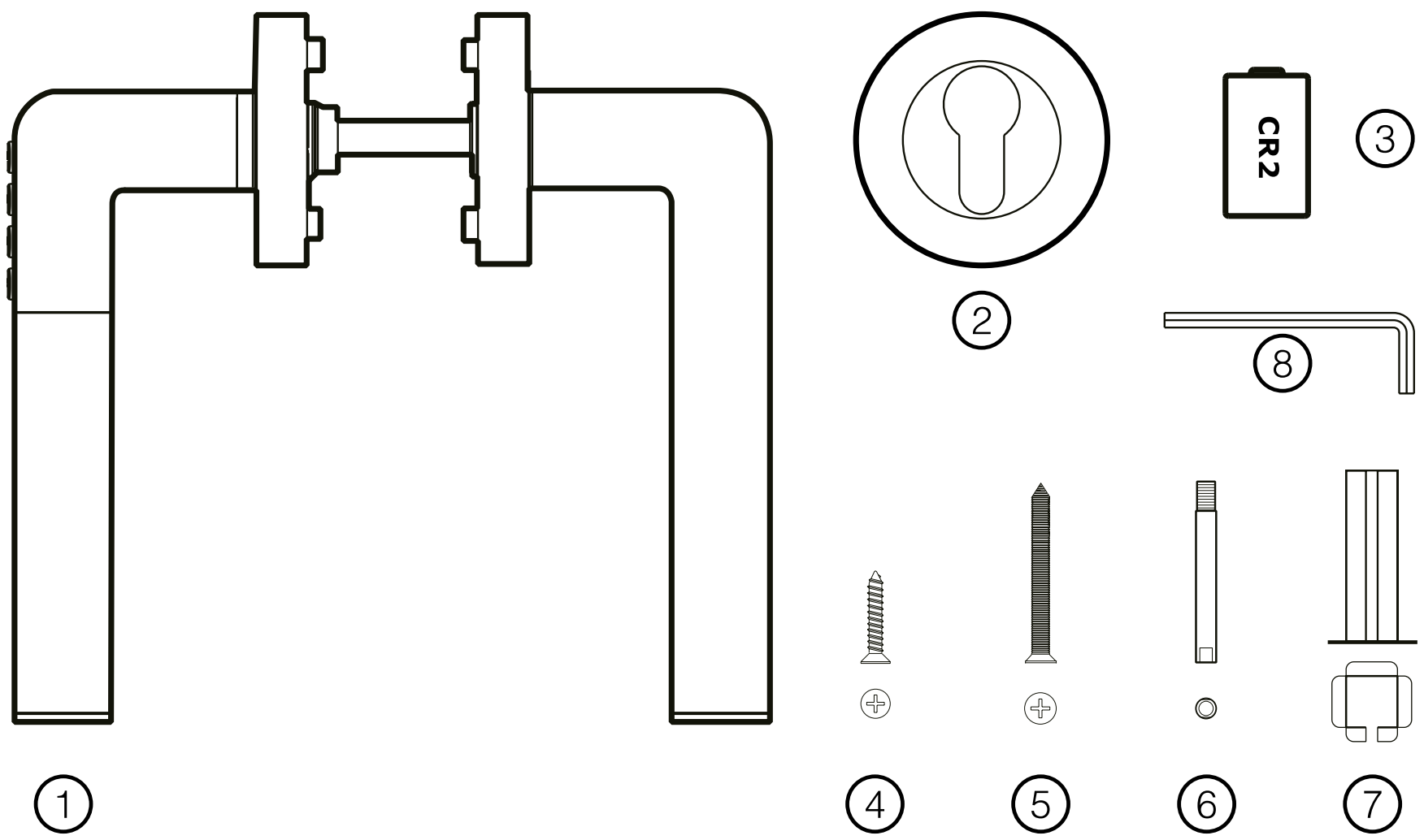

2. INSTALLATION INSTRUCTIONS

The installation of the Smart Handle is similar to that of a traditional handle.

Please note the following:

- Check if the lock includes 38 mm through bolt holes between centres, if not, do not install through bolts and use 4 wood screws instead of 2 for each handle.

- Make sure to install the handle with the keypad on the external side of the door.

- Proceed with the installation with the door open at all times.

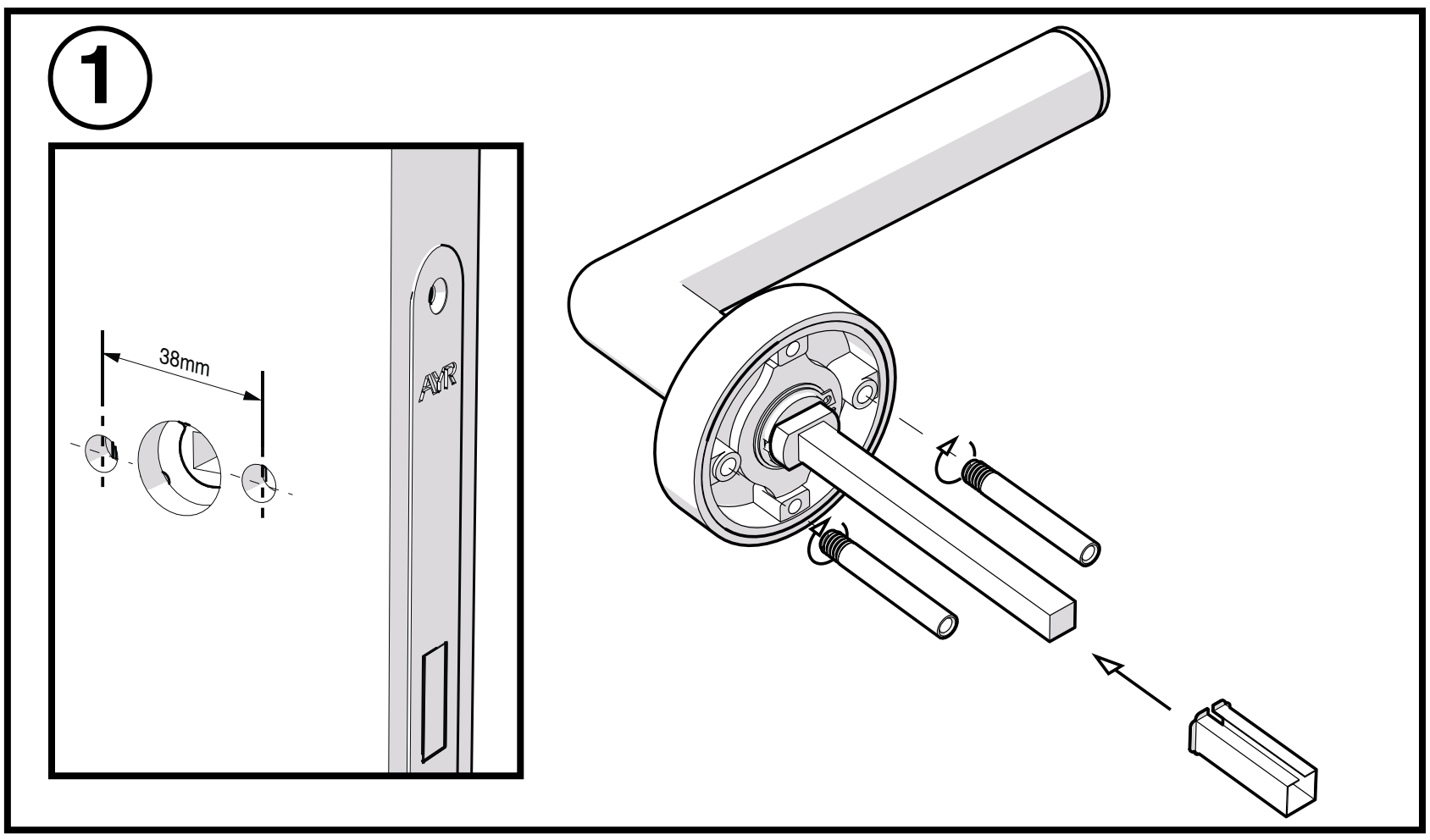

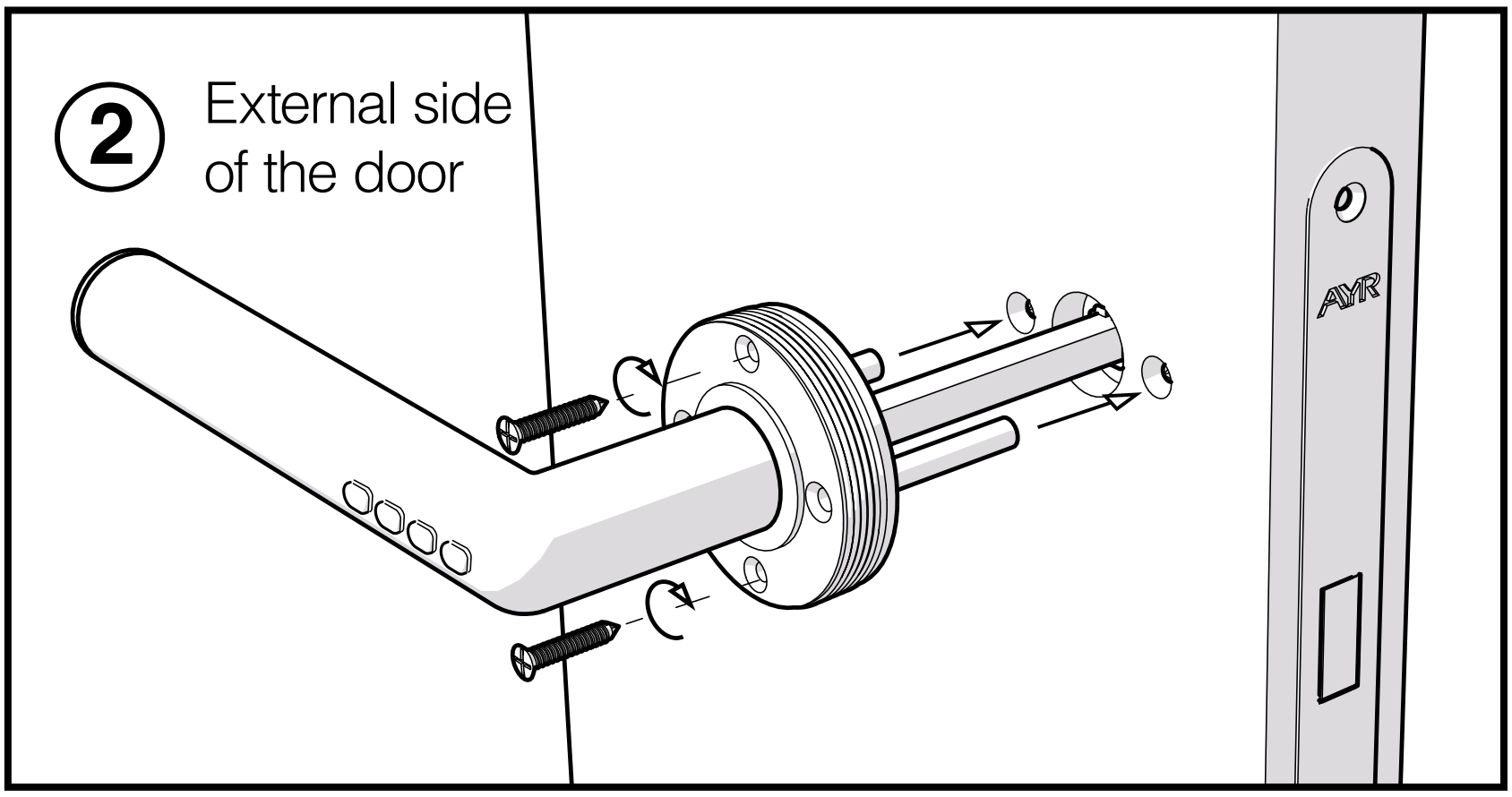

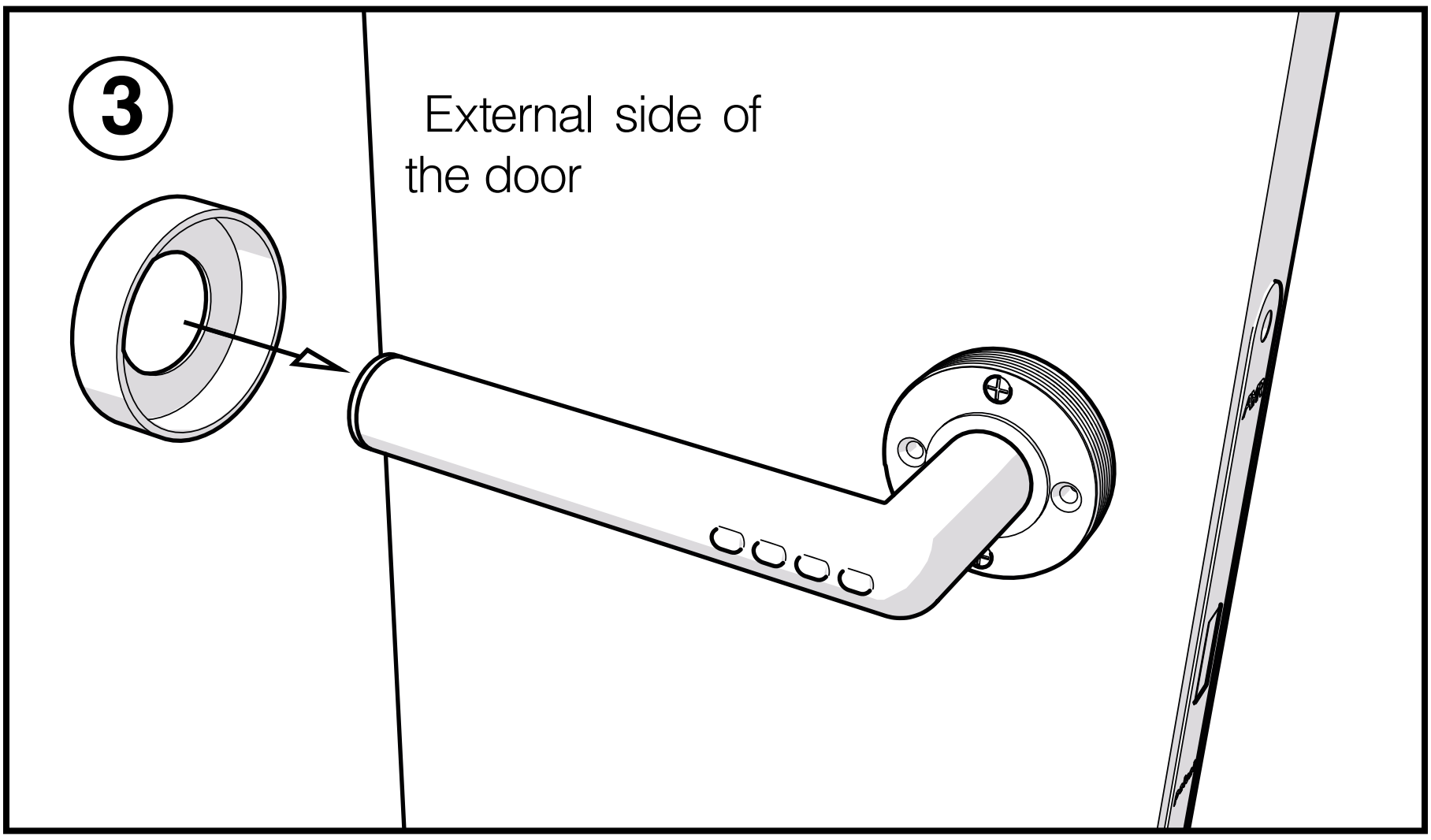

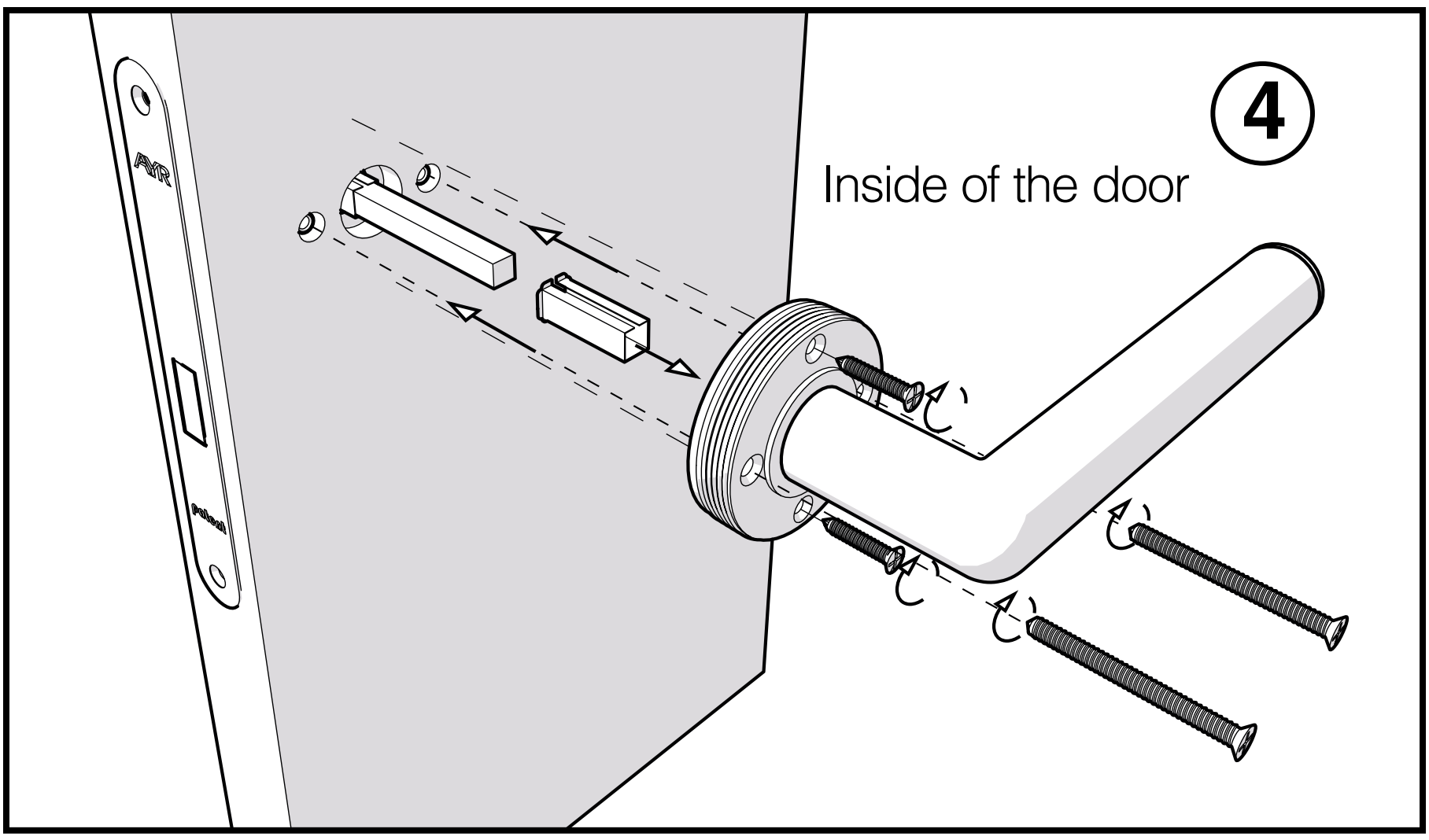

• Same as outside door handle, if lock does not include 38 mm through bolt holes on centre to centre, use 4 wood thread screws instead of 2 for each handle.

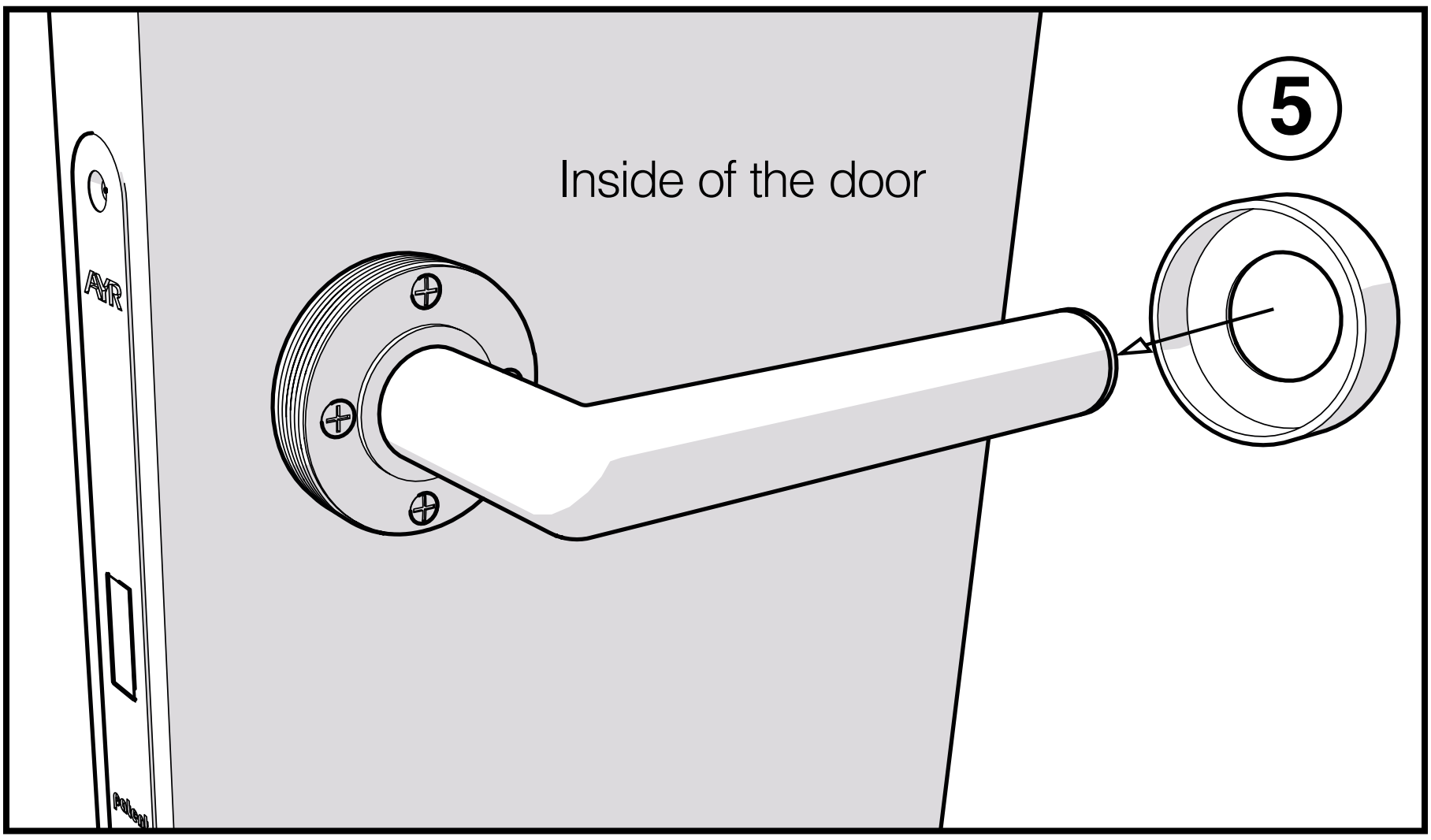

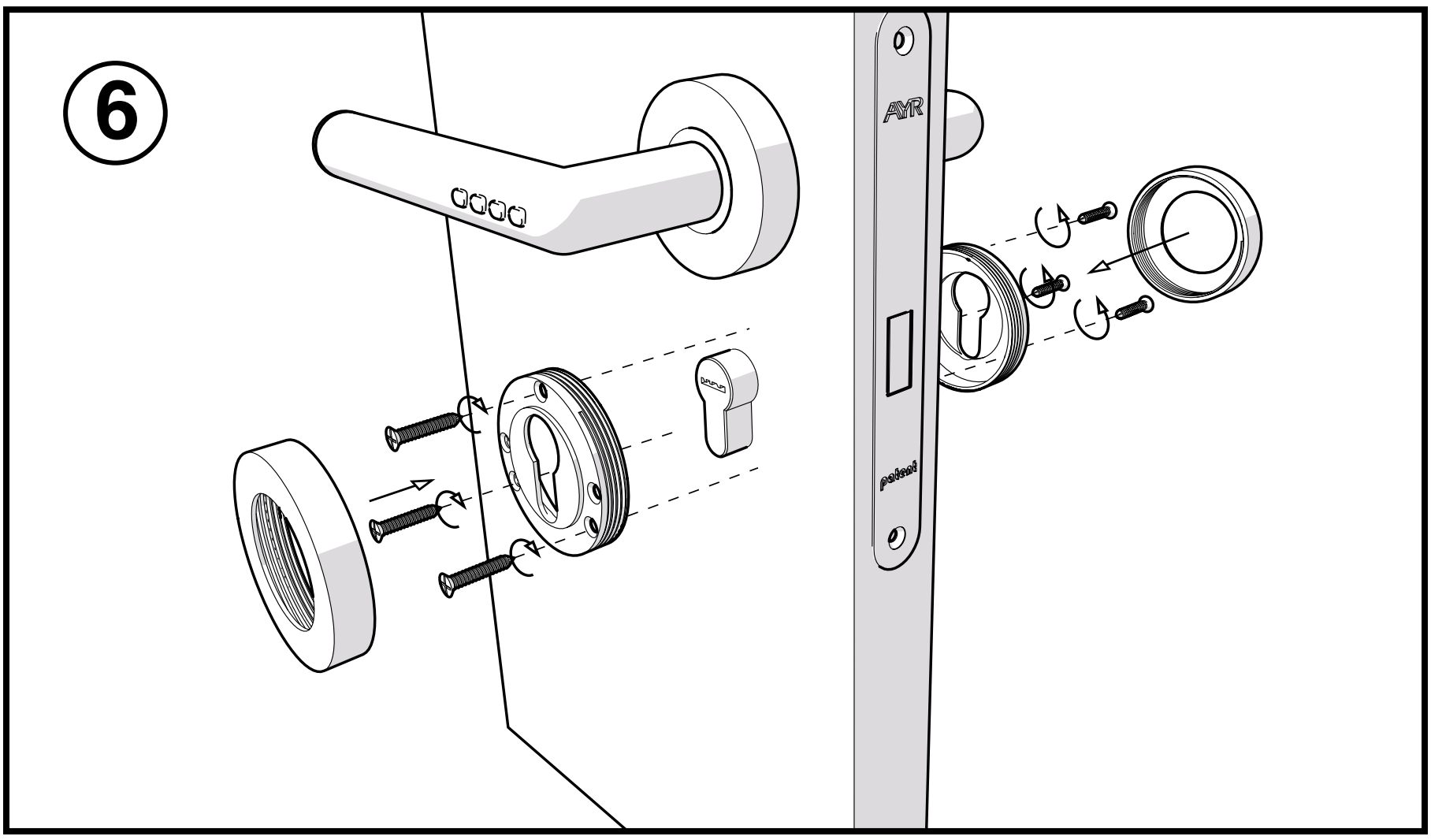

• If the lock includes a cylinder, install the provided keyholes with the 6 wood screws to match the appearance of the door.

3. BATTERY REPLACEMENT

The product uses two CR2 disposable Lithium batteries. Remove the battery tag to activate the Smart Handle for initial use.

Please use the Hex key provided to open the battery lid on the end of the door handle, and follow the diagram below for battery installation or replacement.

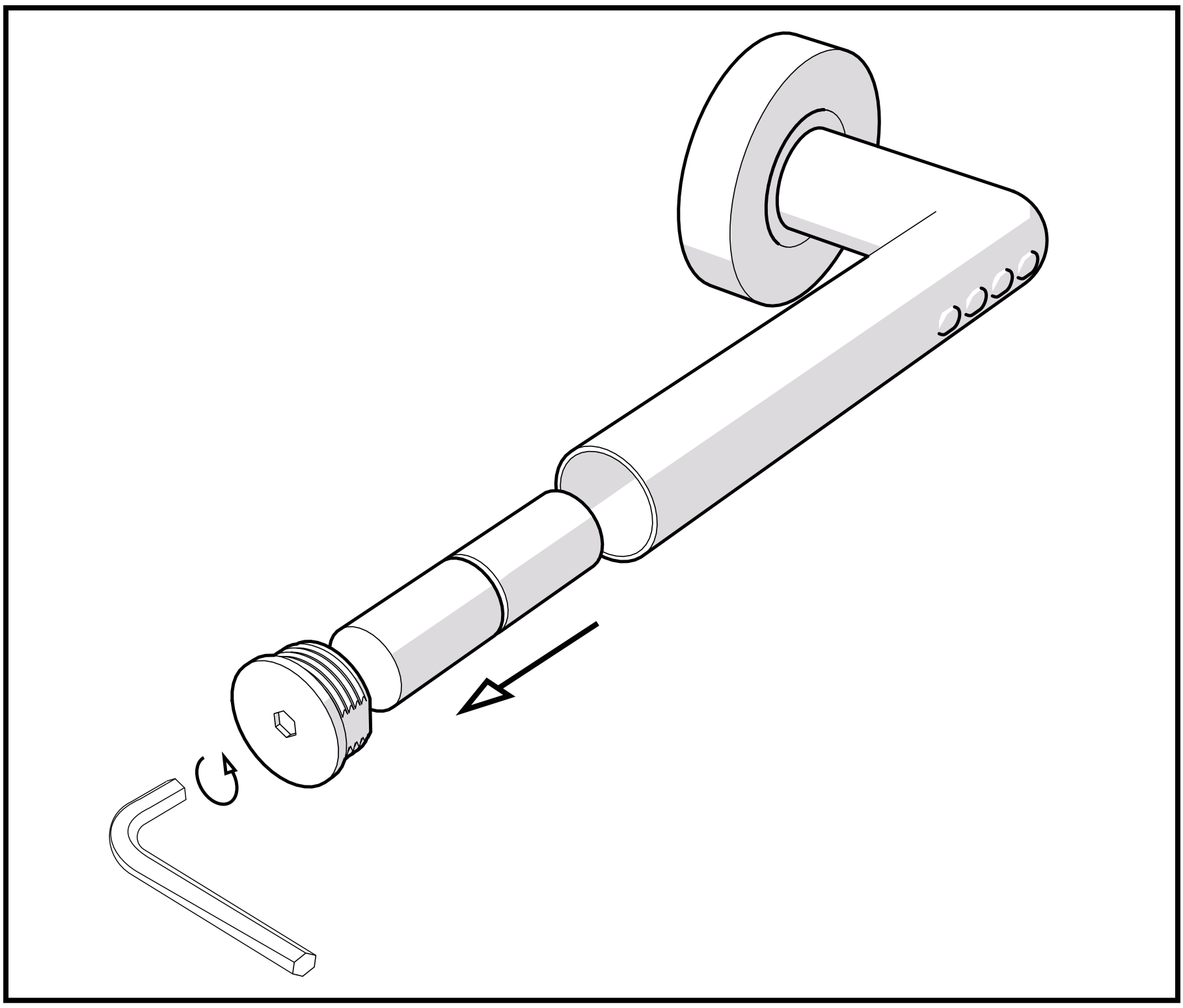

How many cycles do batteries last?

Standby time: 18 months

With code openings: 17,119 openings or 10 Openings/day, 14 months

With Janus App openings: 24,727 openings or 10 Openings/day, 5 months

Battery Safety Alert

- CR2 Lithium battery is disposable.Do not charge it to avoid fire or bums.

- Do not disassemble, heat or burn the battery. Keep it out of reach of children to avoid hazard.

- Please dispose the battery in accordance with local laws and regulations.

- When the product or App signals low power warning, please replace the battery to avoid battery leakage and damage or unable to unlock the product.

- After warning signal appears, theoretically the door can still be unlocked for about 50 times.

- Use CR2 batteries when replacing. Do not use batteries in other specifications.

- Pay attention to the correct polarity when replacing the batteries.

- Always replace discharged batteries with new batteries.

- After replacing the Smart Handle batteries, Administrator need to unlock the door once for information authorization to the handle, otherwise the user's smart phone or PIN code can not work properly.

4. LED INDICATOR

- The LED indicator light is integrated into the code button on the handle.

- The respective LED indicator status as follows:

N°	LED Indicator Status	Products Status
1	Green LED flashes	Unlock normally
2	Red LED flashes	Unlock in low power status
3	Green LED constantly	Wait for entering PIN code normally
4	Red LED constantly	In pairing process or wait for entering PIN code in low power status

5. USE OF THE APP

Number of Smart handle units that can be controlled by the Janus App

A Janus App user can control a total of 50 devices. For example, 50 units ref.511 in different locations.

On the other hand, each unit can have a total of 50 users (including the administrator and 49 users)

Download and install the App by searching **"Janus Lock"** in the Apple App Store or Google Play.

ANDROID APP ON Google play

Available on the App Store

Click!

EN

1

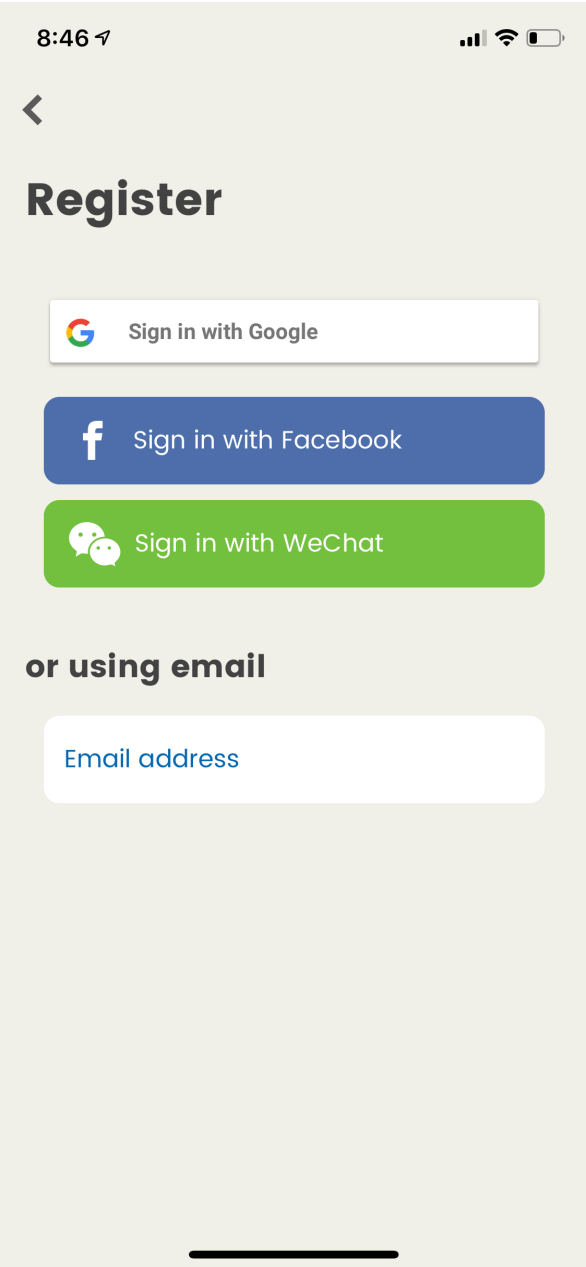

Register by creating a new or existing account on Google, Facebook or WeChat.

2

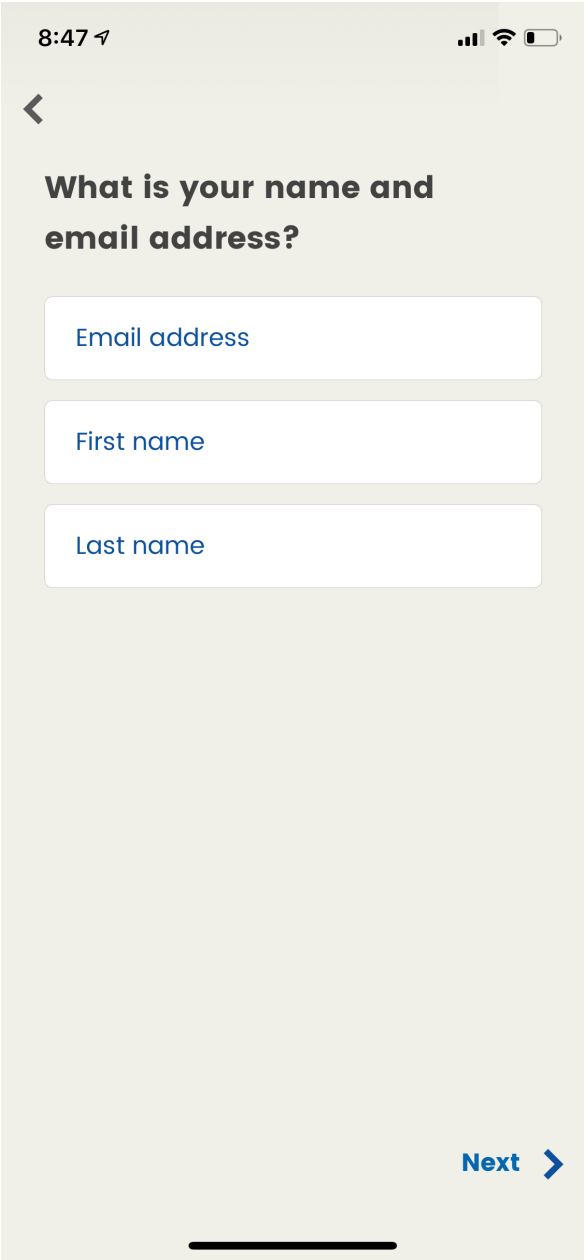

Fill in the fields with your email, your name and last name.

3

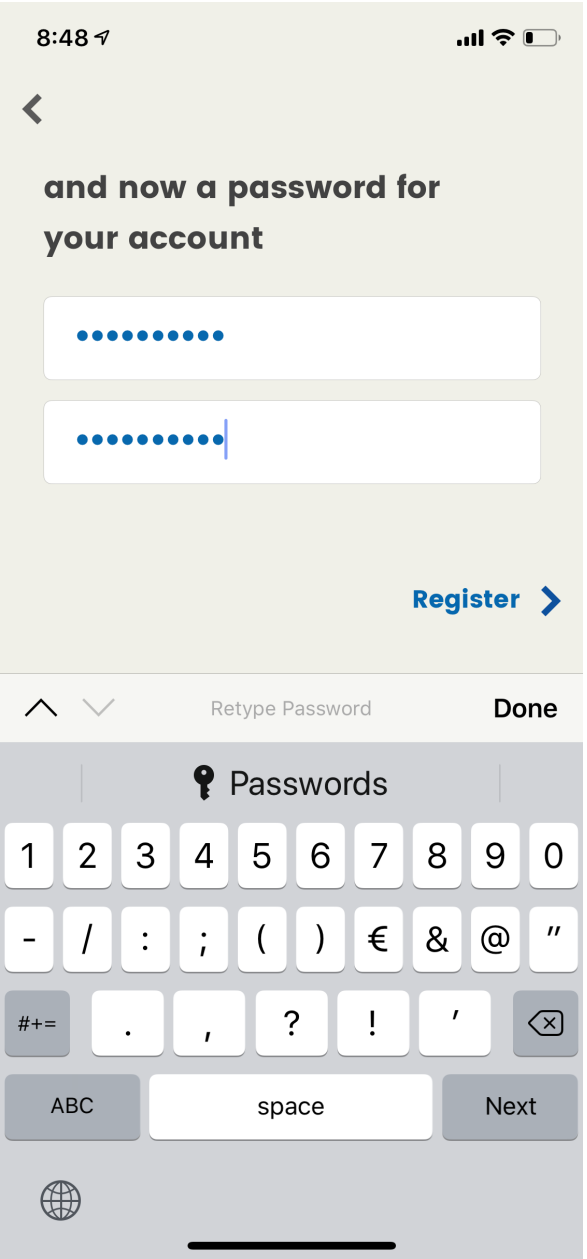

Enter password and repeat to confirm.

4

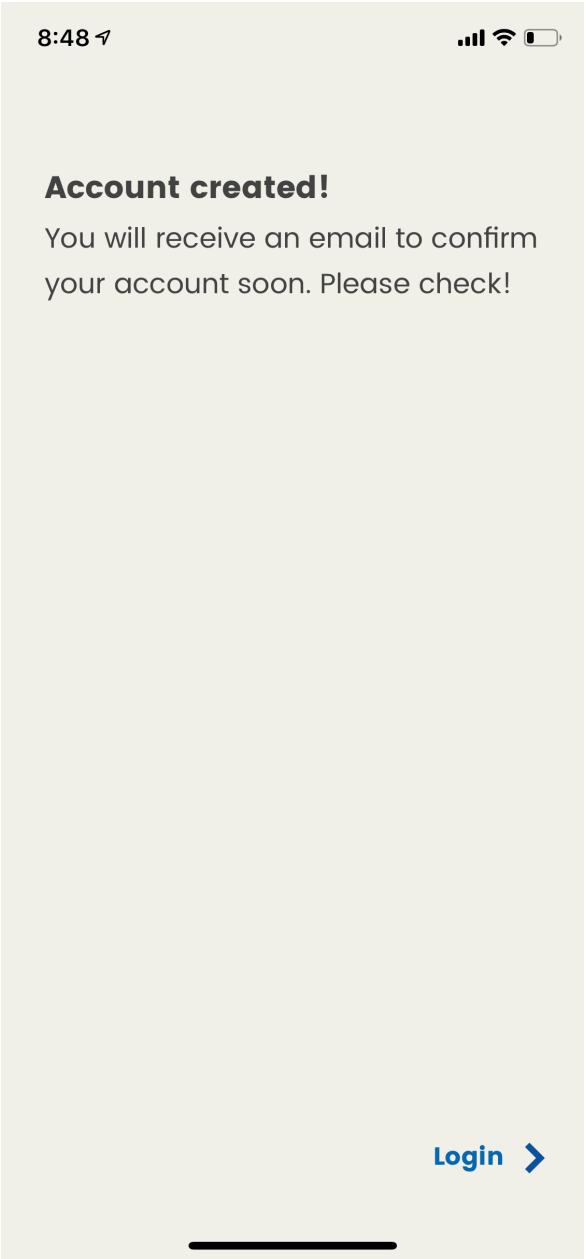

The account has been created successfully and you can now access the application.

5

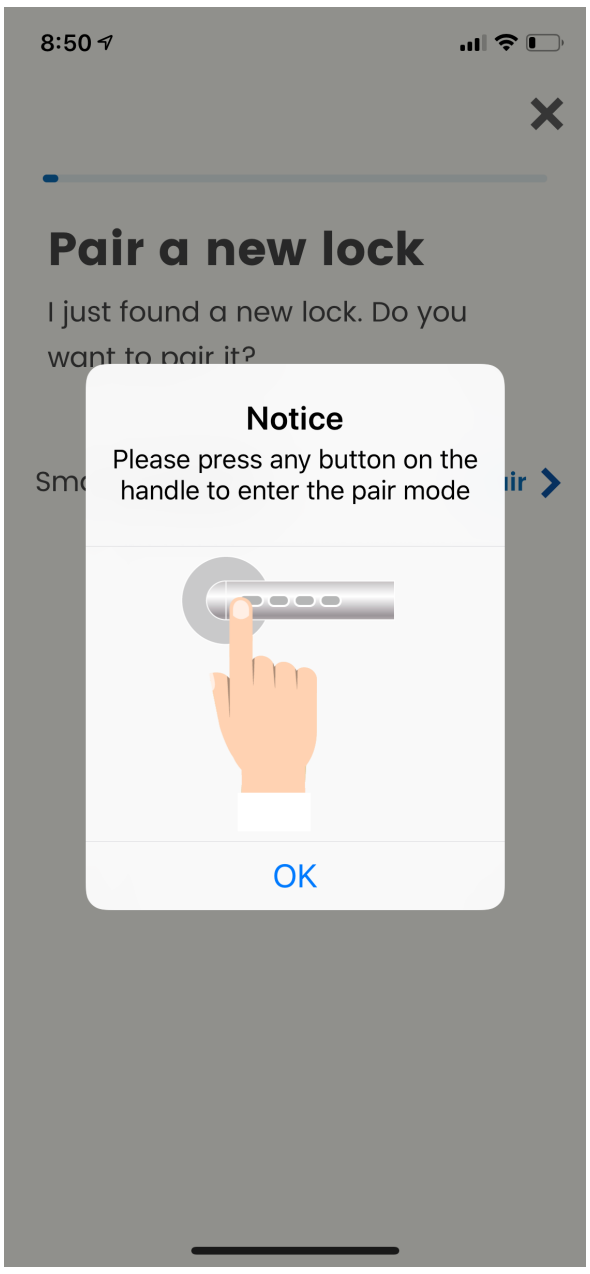

To add a handle press the "+" symbol that will appear in the upper right corner, and follow the instructions.

6

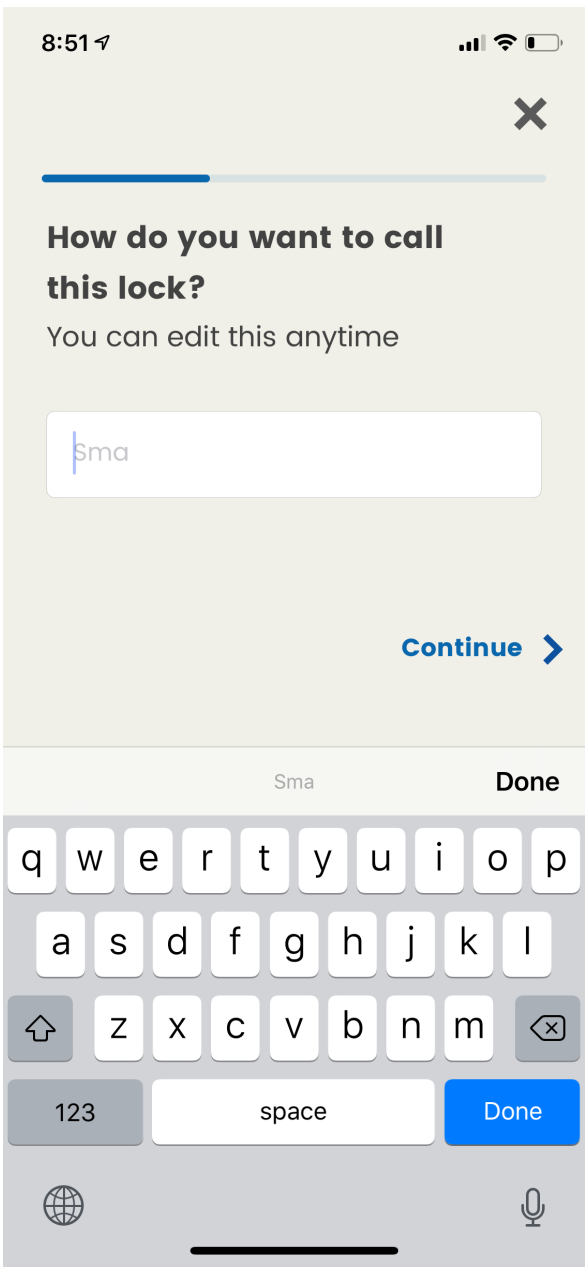

Name the handle

7

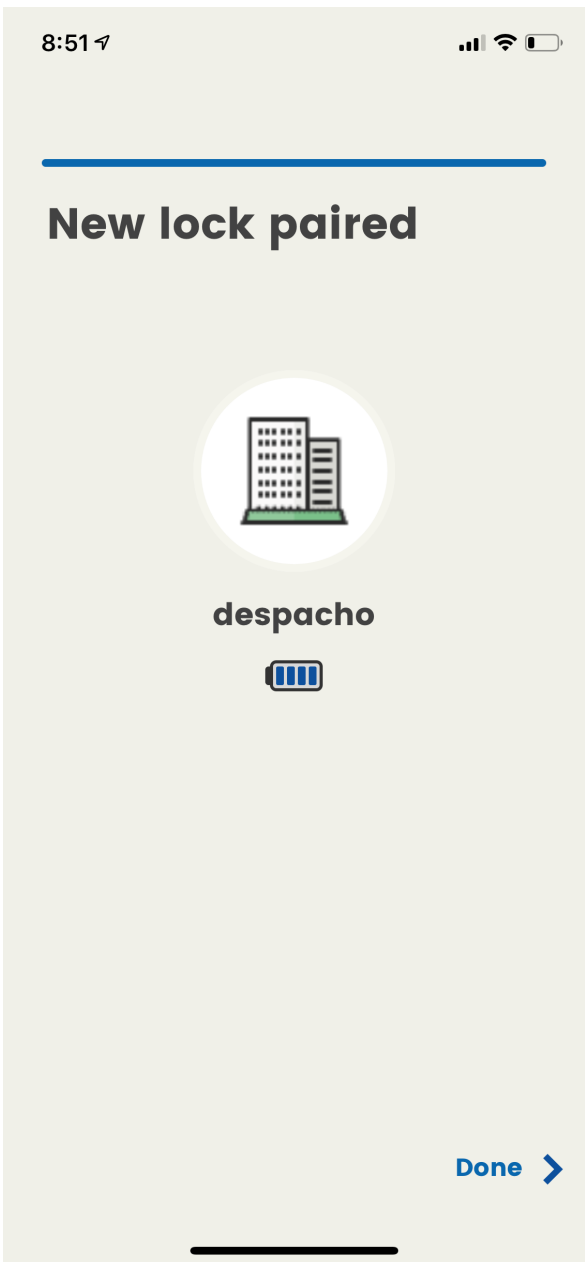

Select an image to identify the handle

8

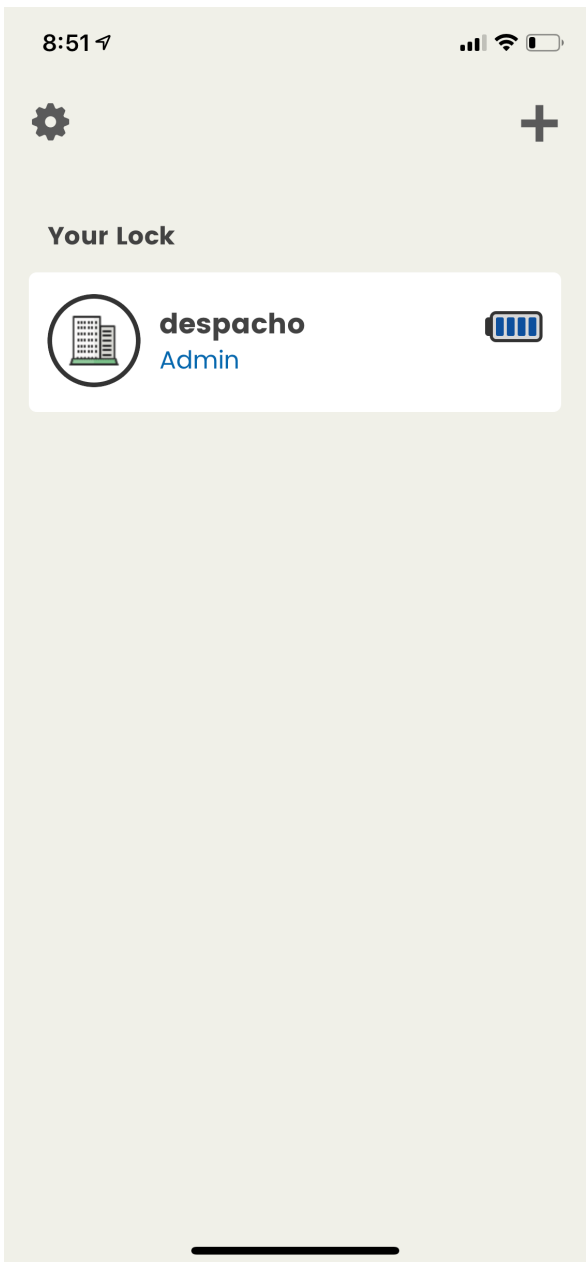

You can now use the SMART HANDLE.

9

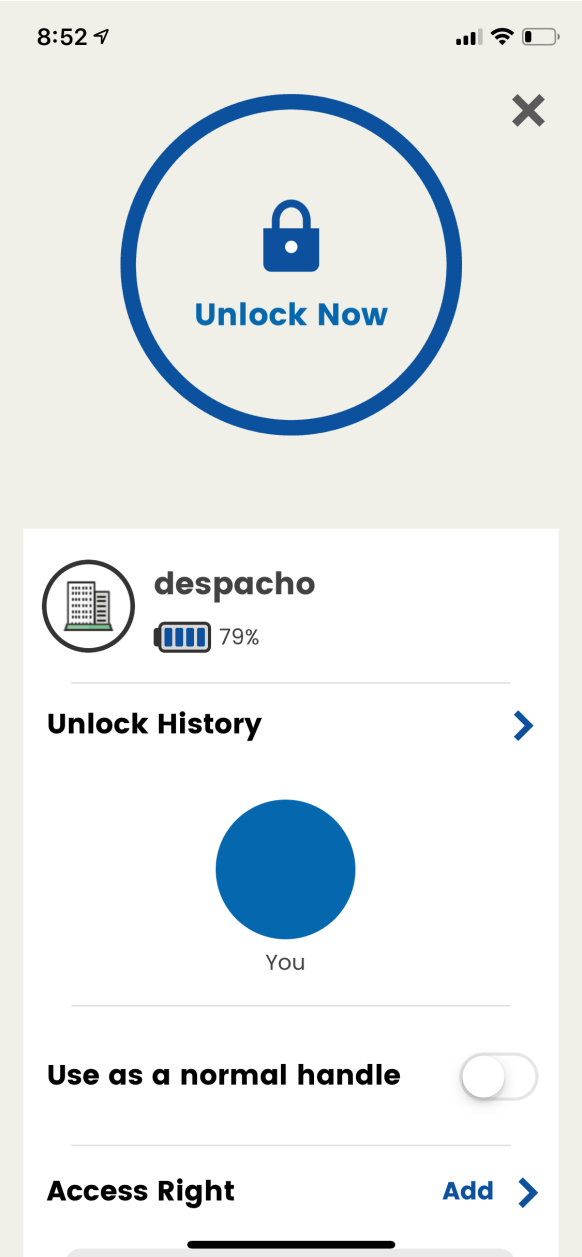

In the SMART HANDLE settings panel you can add access rights to other users.

10

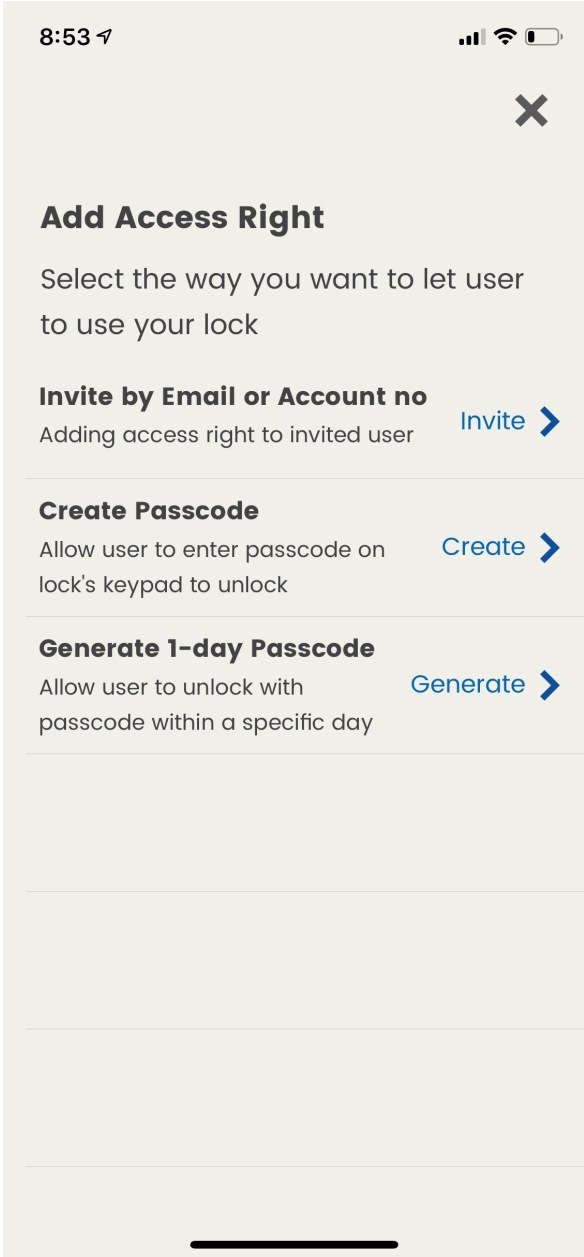

Press add "access rights" with one of the modalities shown on the screen.

11

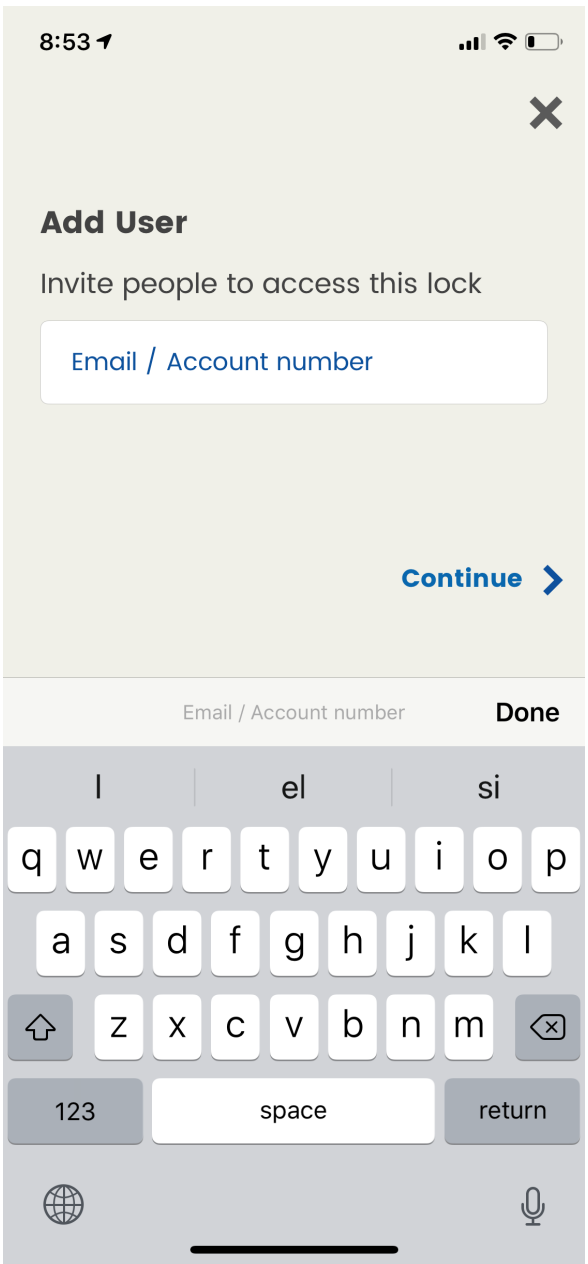

To add a new user, enter the Janus Lock email or account.

12

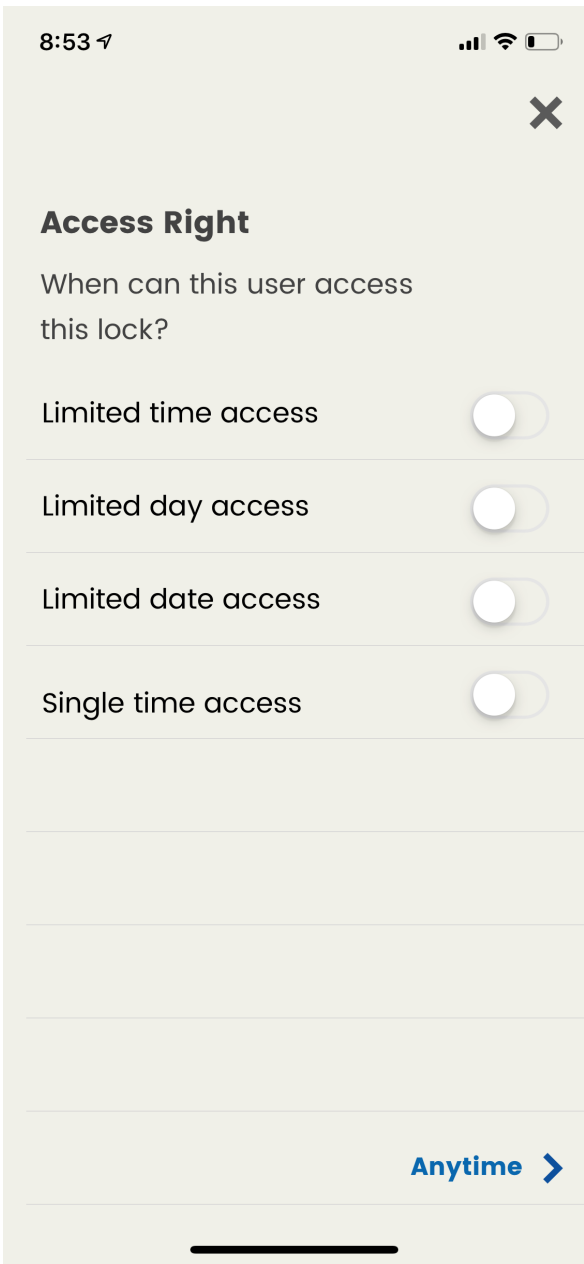

Select the type of access for the new user.

13

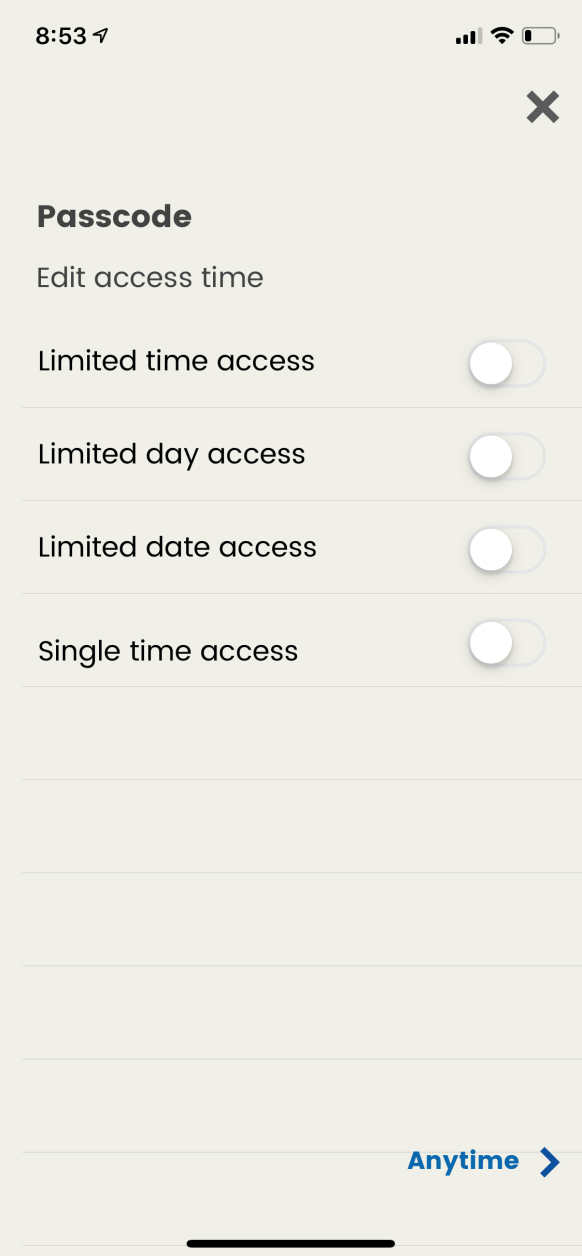

Restrict the access of the new user to the SMART HANDLE, selecting one of the options that appear on the screen.

14

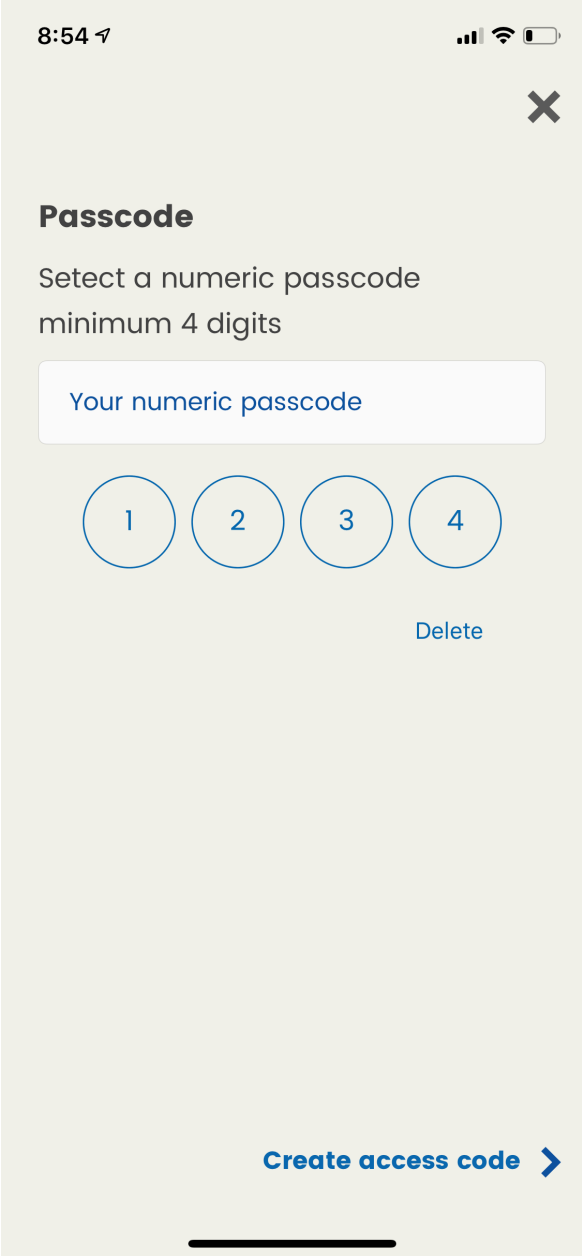

You can create numeric codes of at least 4 digits for access without APP.

15

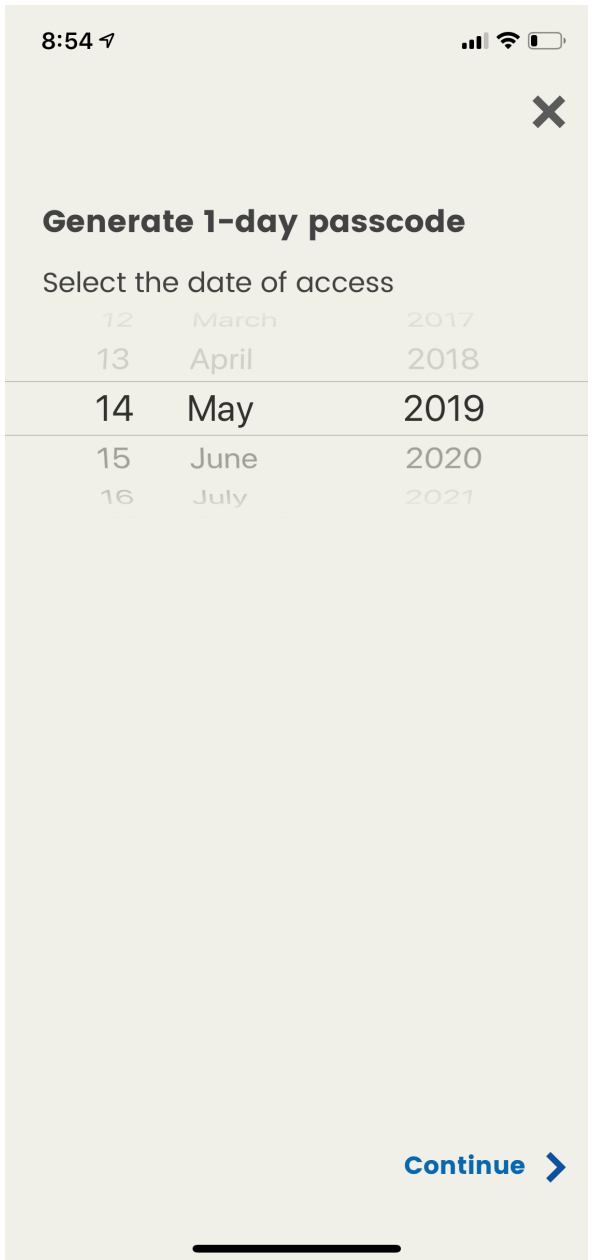

Generate codes for 1-day access.

16

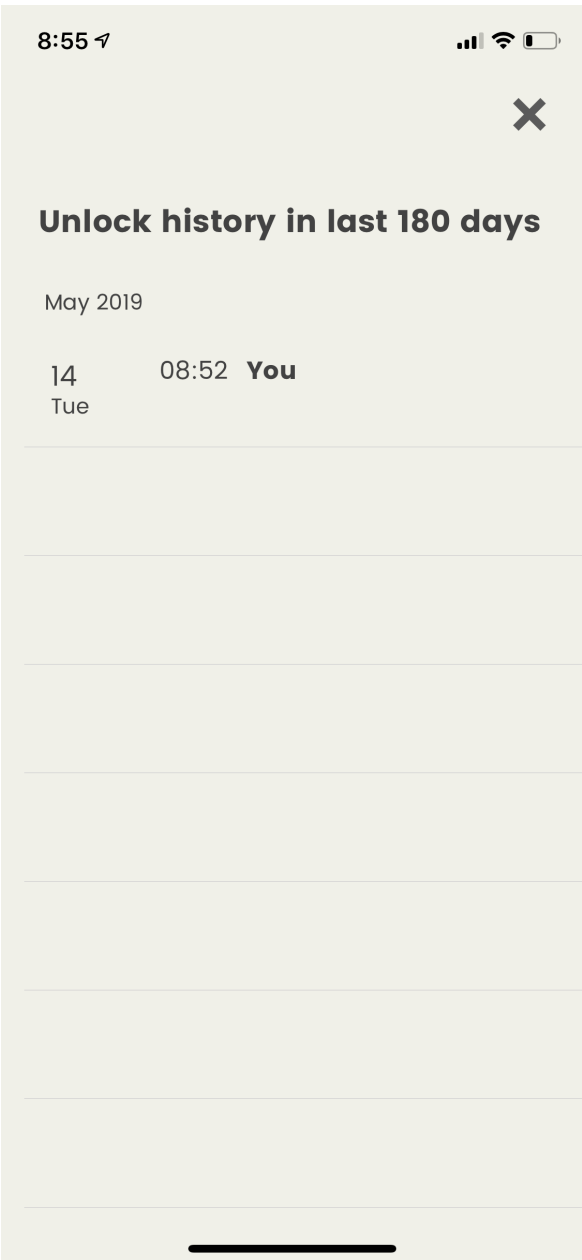

You can check the history of openings by accessing from the administrator user within the SMART HANDLE options.

6. PRODUCT SPECIFICATION

EN

- **Power:** 2 x CR2 Lithium batteries
- **Fits door:** 38mm-58mm
- **Bluetooth:** Bluetooth Low Energy 4.0
- **Operation system:** iOS/Android
- **Power consumption:** 0.8mWstandby / 360mWin operation.
- **Weight:** 880grams
- **Size:**

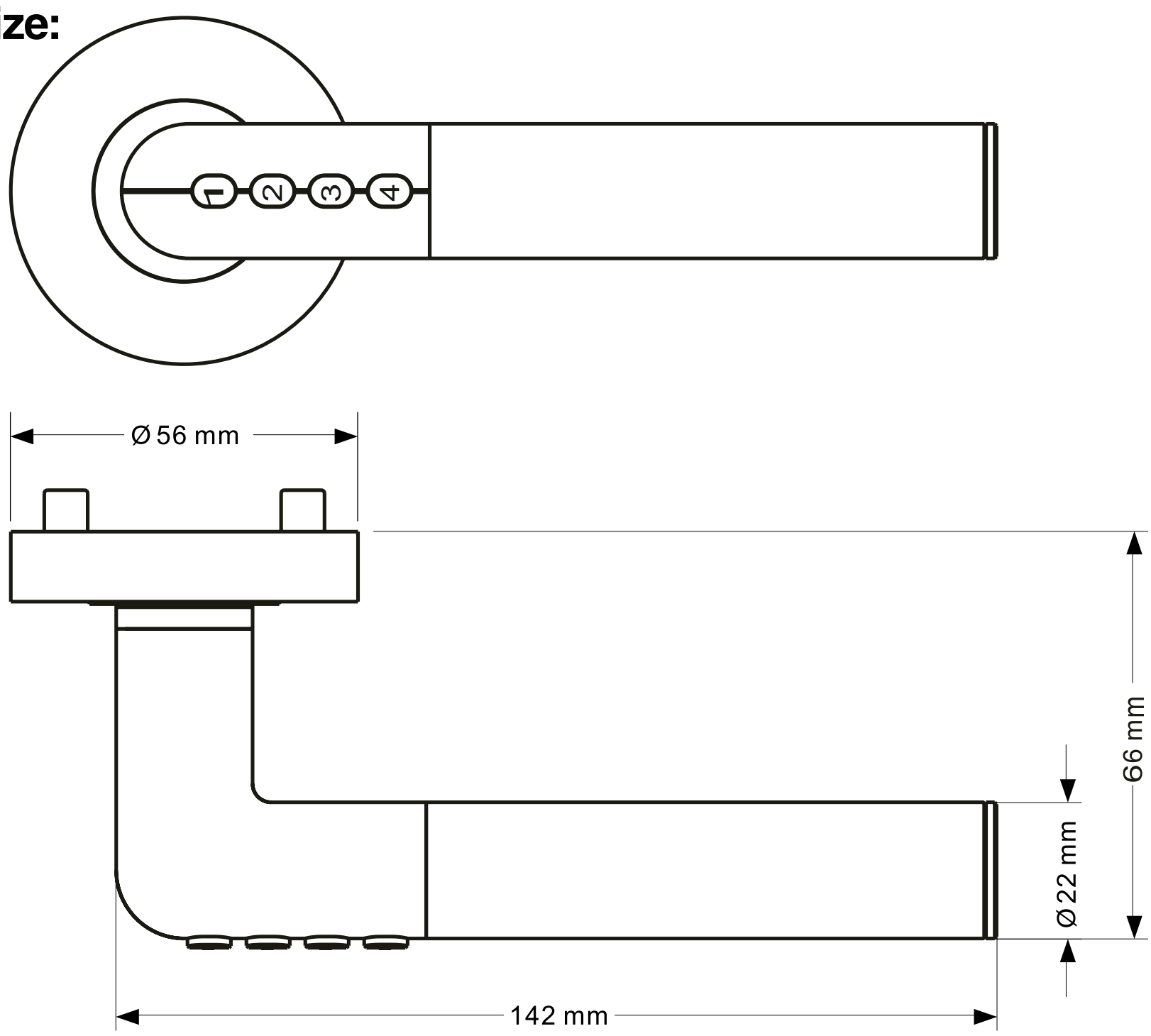

OPENING DOORS

Accesorios y Resortes S.L.
C/Albacete, 3 apdo. 89
03440 Ibi - Alicante - Spain
+34 965 552 200
+34 661 70 83 42
info@ayr.es - **www.ayr.es**

ATTENTION!

• Il est fortement recommandé de lire ce manuel avant d'utiliser le produit pour garantir son utilisation correcte.

• Le fabricant a le droit de modifier, d'améliorer le produit sans en avertir l'utilisateur, y compris son apparence, les paramètres de fonctionnement, les modes d'utilisation, etc.

• Le fabricant ne garantit pas le produit lorsqu'il est utilisé à des fins non prévues.

• Les paramètres des produits électroniques peuvent changer dans différents environnements non prévus. Ce produit ne peut être utilisé que dans des environnements certifiés et adaptés.

GARANTIE LIMITÉE GÉNÉRALE

AYR garantit par la présente, si le consommateur a acheté le produit original **AYR** auprès d'un revendeur agréé **AYR**, que le produit est exempt de défauts de fabrication, pour la période légale requise dans chaque pays, à compter de la date d'achat du produit. La garantie limitée sera en vigueur dans le cas où, après inspection par **AYR**, le produit s'avère défectueux et dans le cas où le produit n'a pas été soumis à une "action inappropriée" telle que définie dans le **code QR** ci-dessous, que vous pouvez scanner et télécharger les conditions de garantie complètes.

1. CONTENU DE L'EMBALLAGE

Lors de l'ouverture de l'emballage, veuillez vérifier que le produit est intact et qu'il comprend les accessoires de cette liste.

①	Smart Handle	1 jeu
②	trou de serrure	2 pcs.
③	Piles au lithium jetables CR2	2 pcs.
④	Vis à bois filetées	14 pcs.
⑤	Boulon traversant M4X45	2 pcs.
⑥	Filetage M4	2 pcs.
⑦	Convertisseur carré de 8	2 pcs.
⑧	Clé Allen	1 pcs.

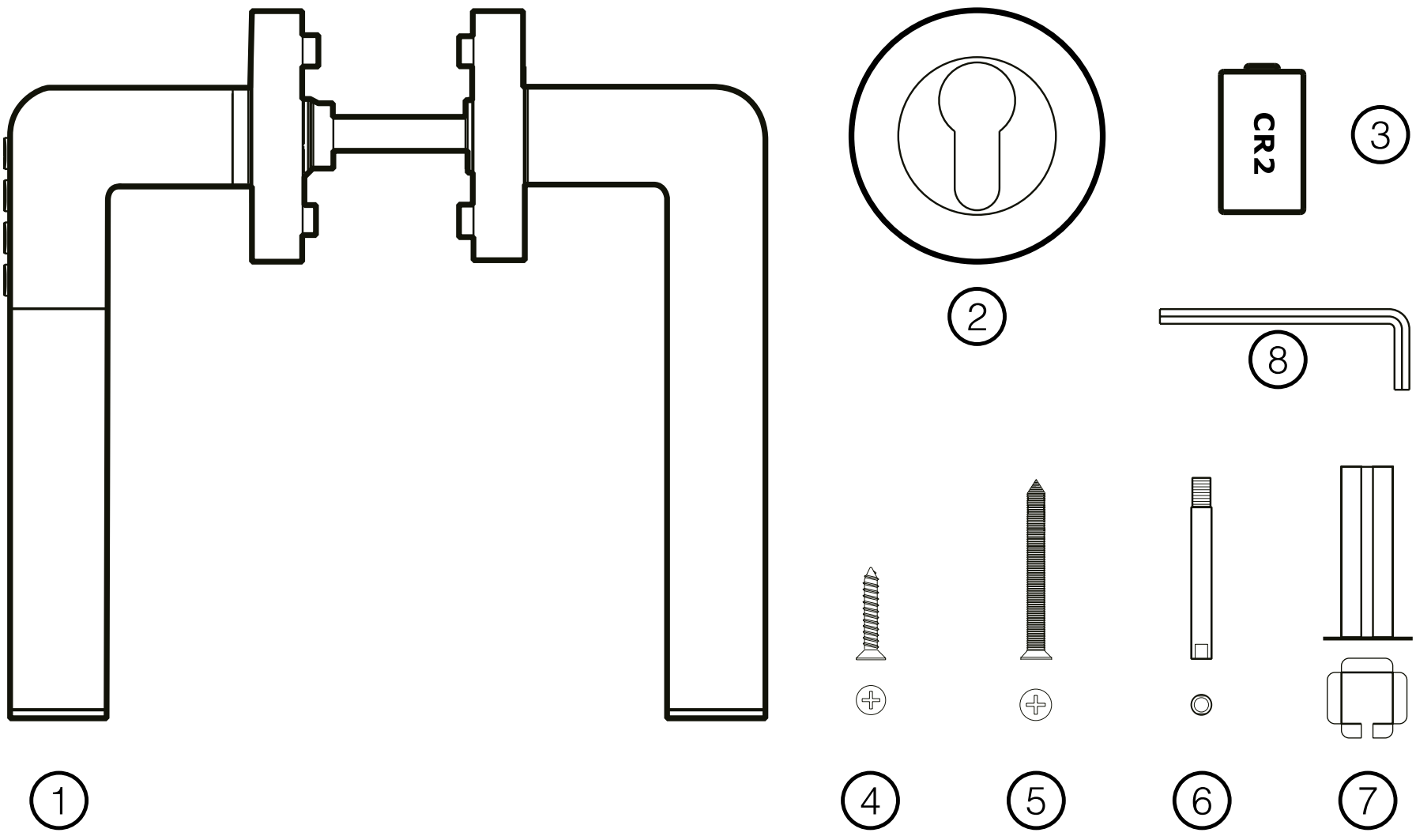

2.Instructions d'installation

L'installation de la poignée intelligente Smart Handle est similaire à celle d'une poignée traditionnelle.

Veuillez noter ce qui suit :

• Vérifiez si la serrure comporte des trous de vis traversantes de 38 mm de centre à centre. Si ce n'est pas le cas, n'installez pas de vis traversantes et utilisez 4 vis à bois au lieu de 2 sur chaque poignée.

• Veillez à installer la poignée avec le clavier sur le côté extérieur de la porte.

• Faite l'installation avec la porte ouverte en permanence.

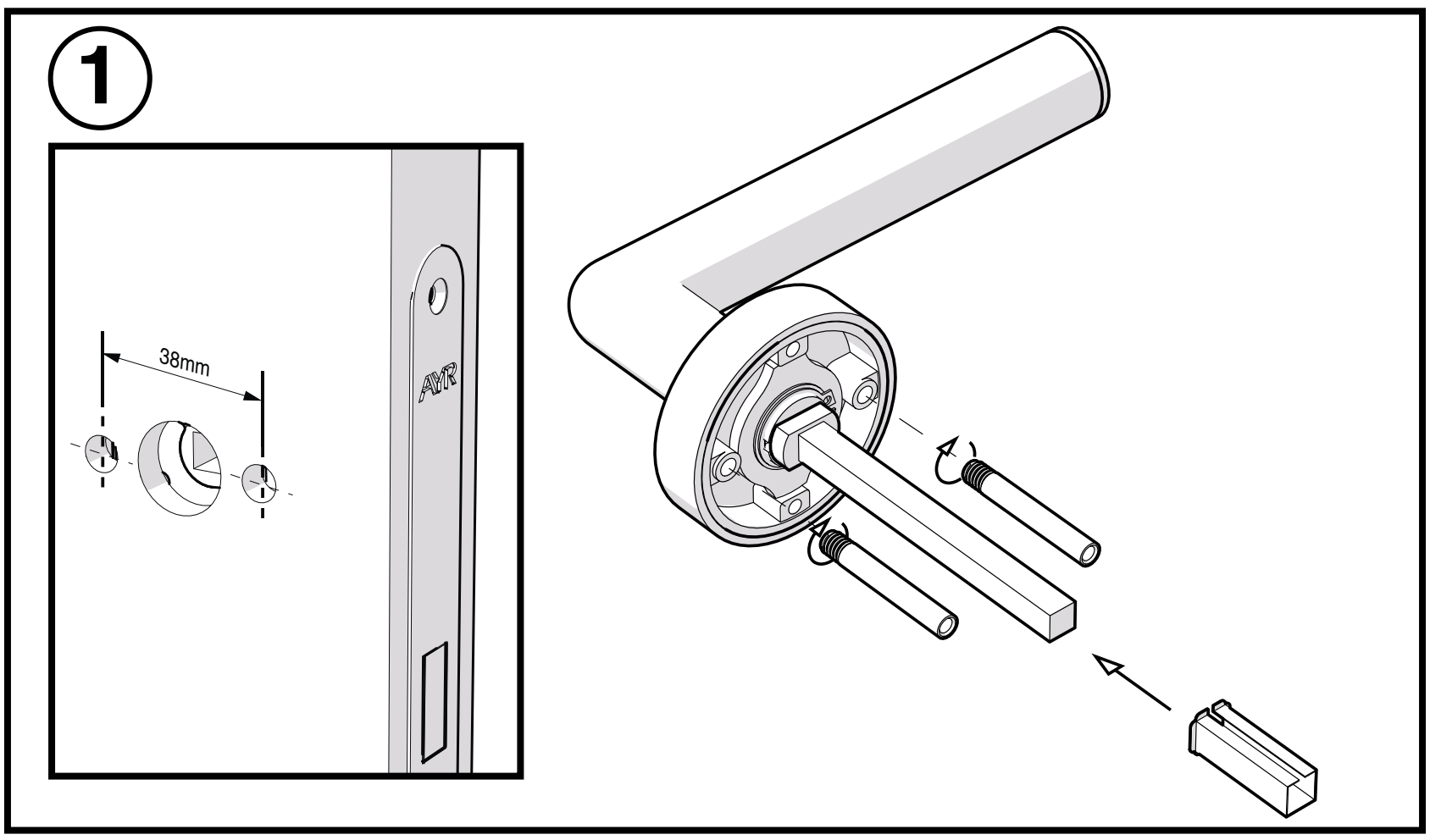

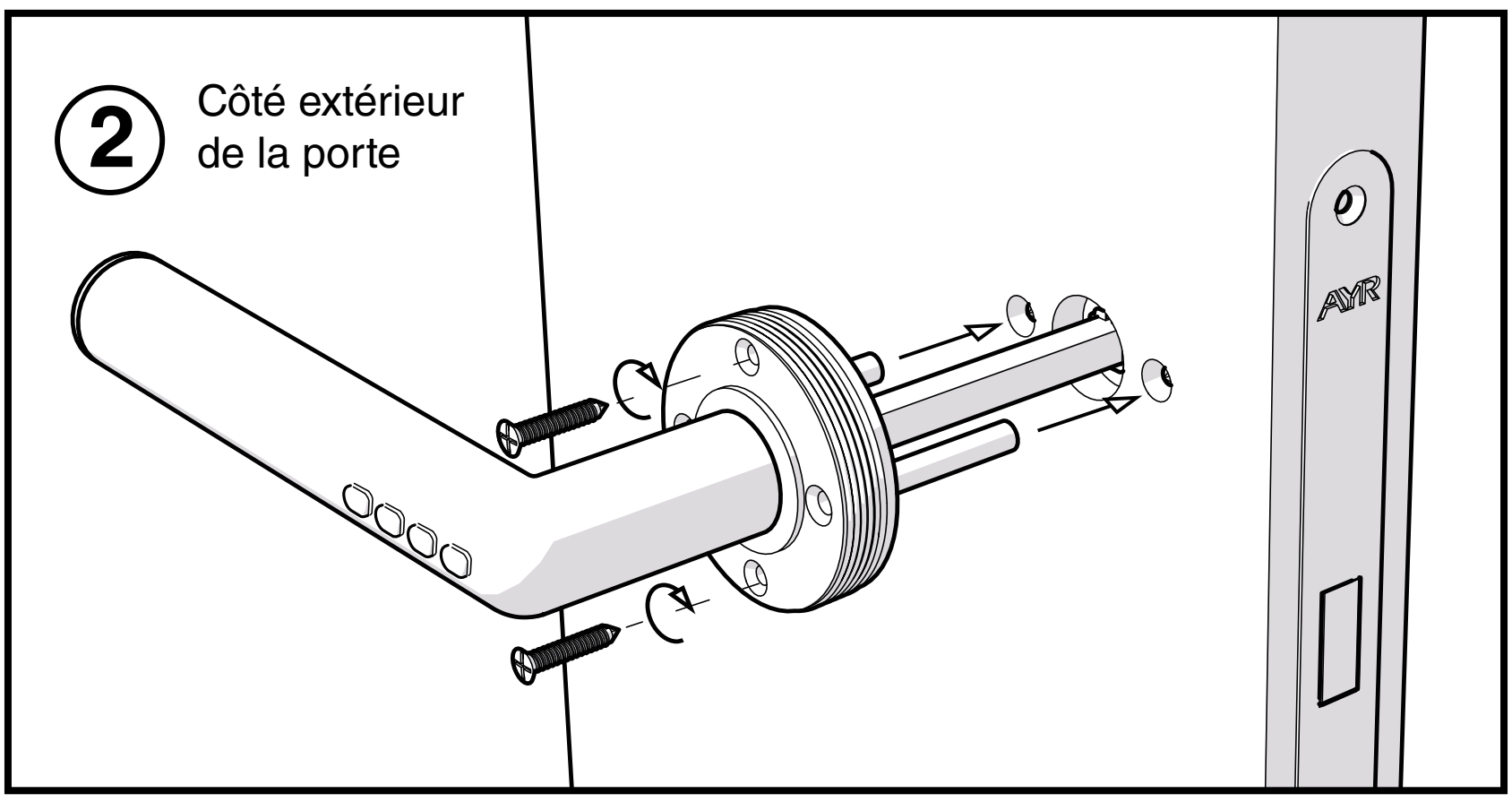

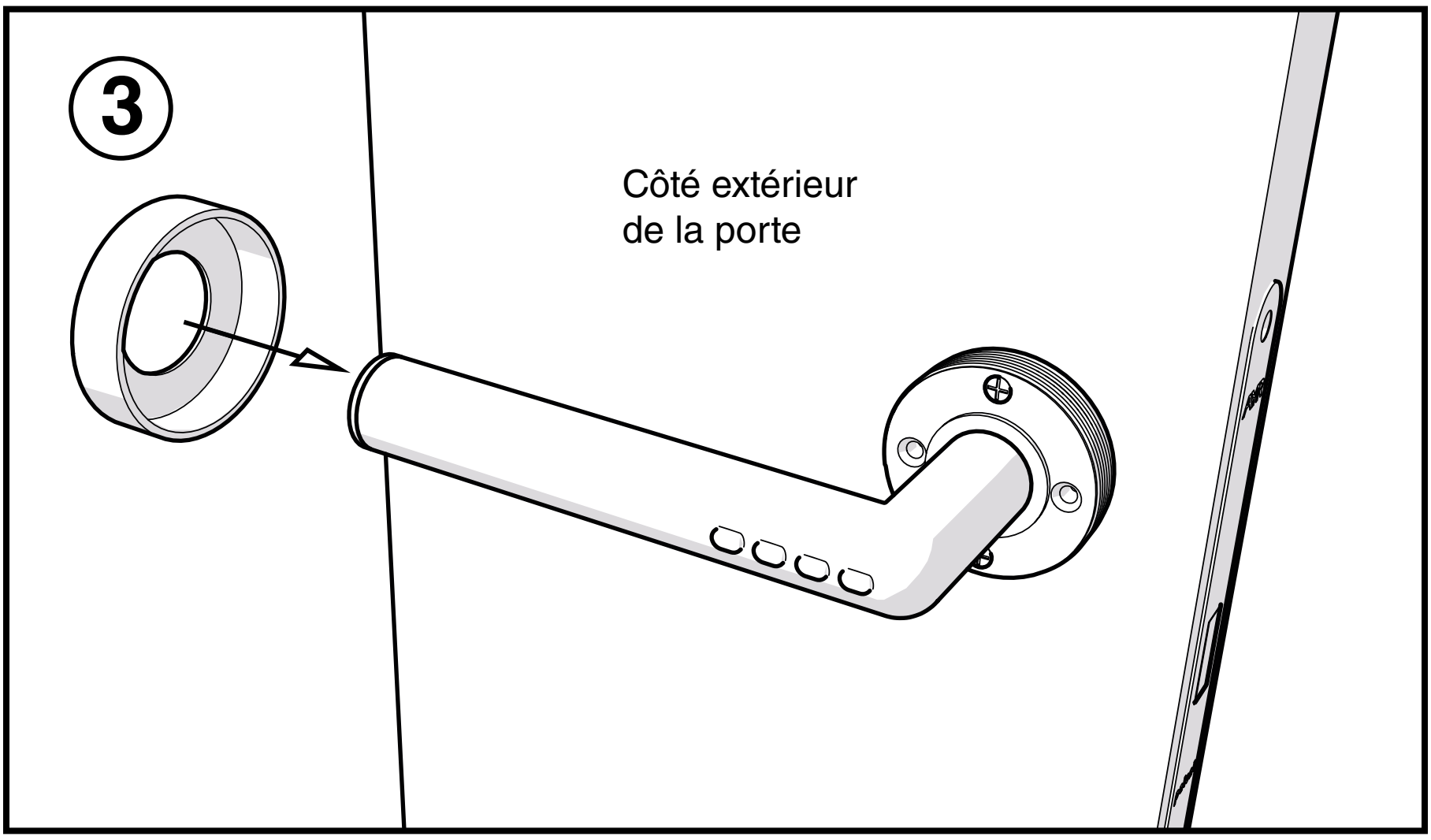

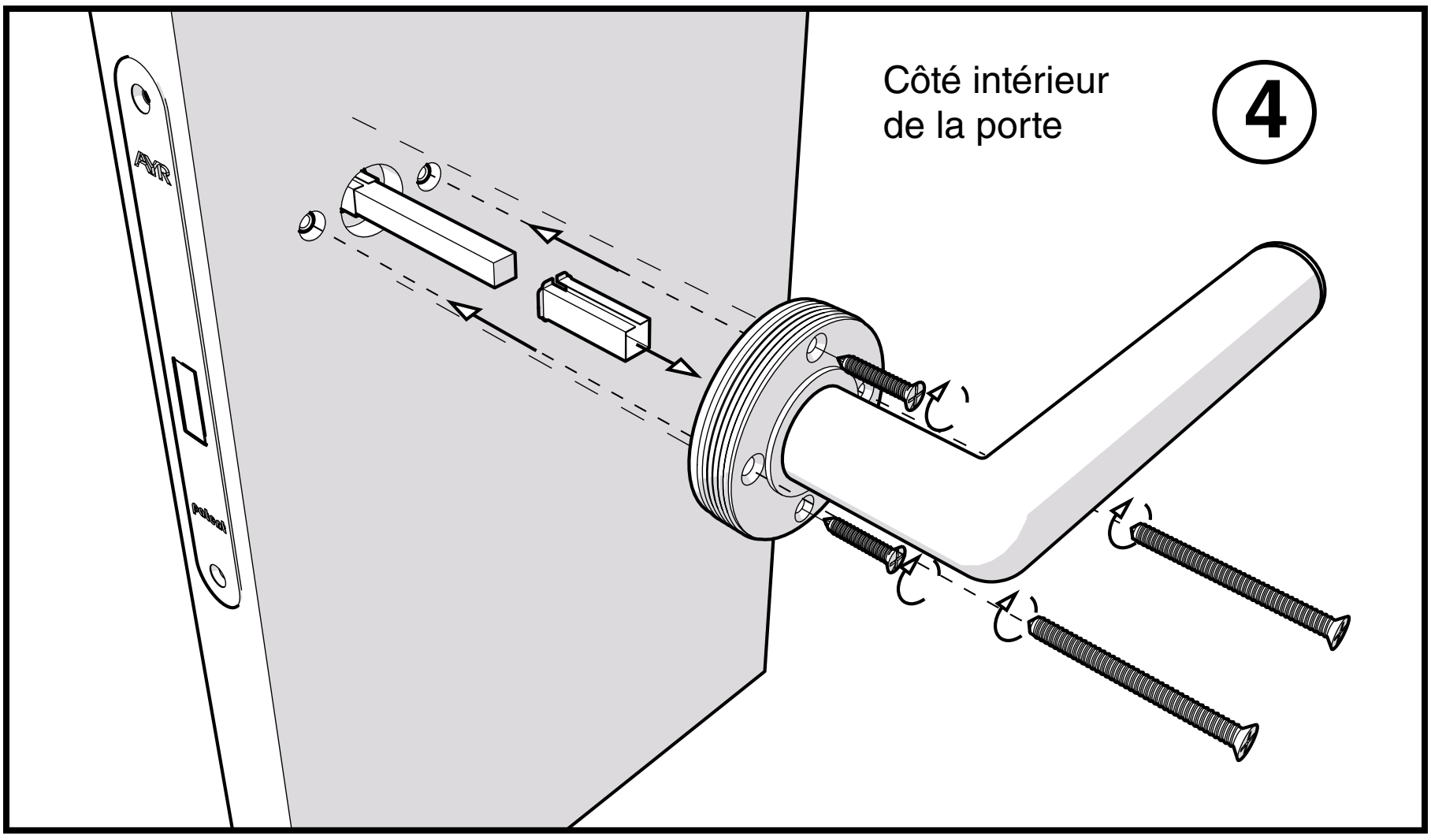

• Comme pour la poignée de la porte extérieure, si la serrure ne comporte pas de trous de vis traversantes de 38 mm de centre à centre, utilisez 4 vis à bois au lieu de 2 pour chaque poignée.

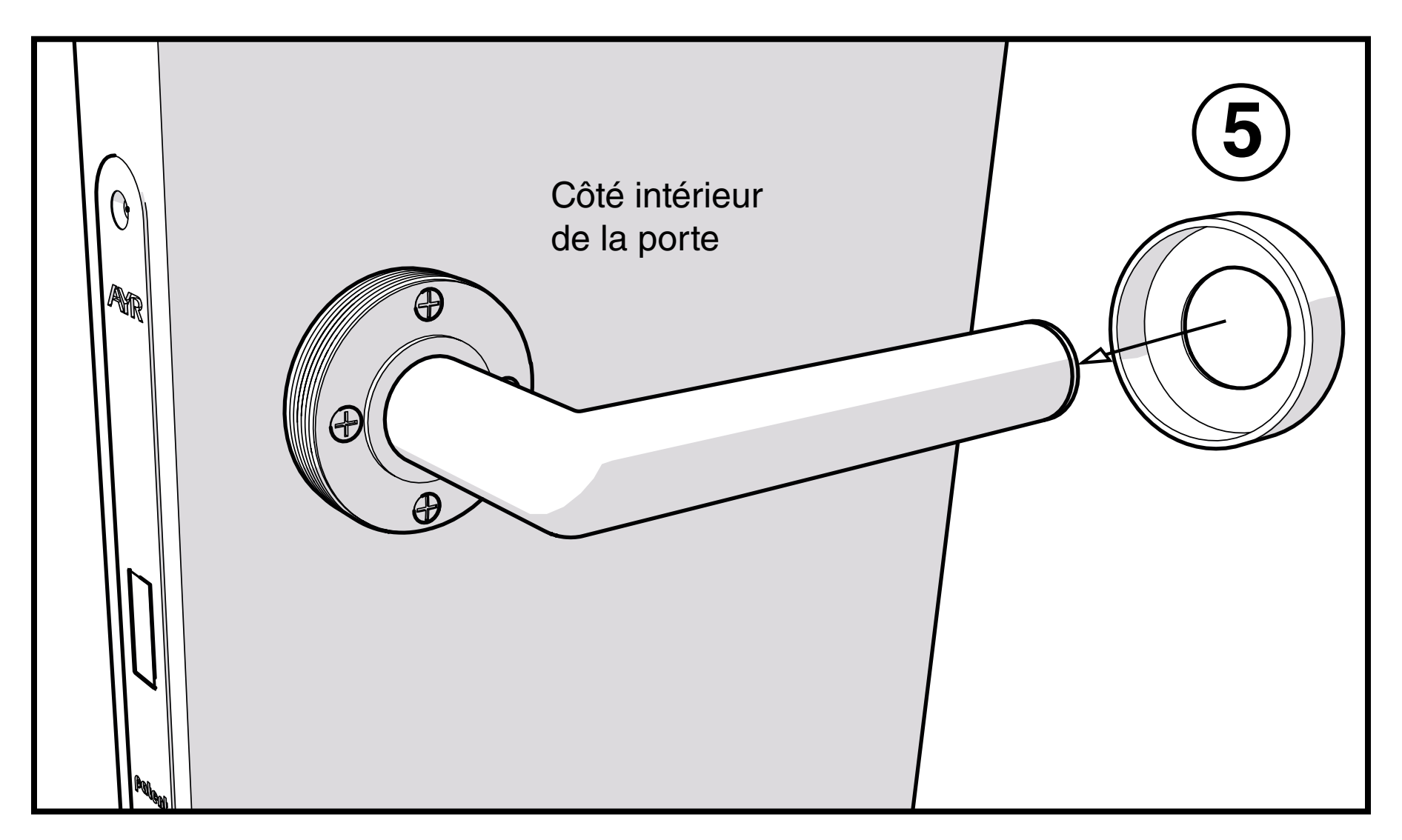

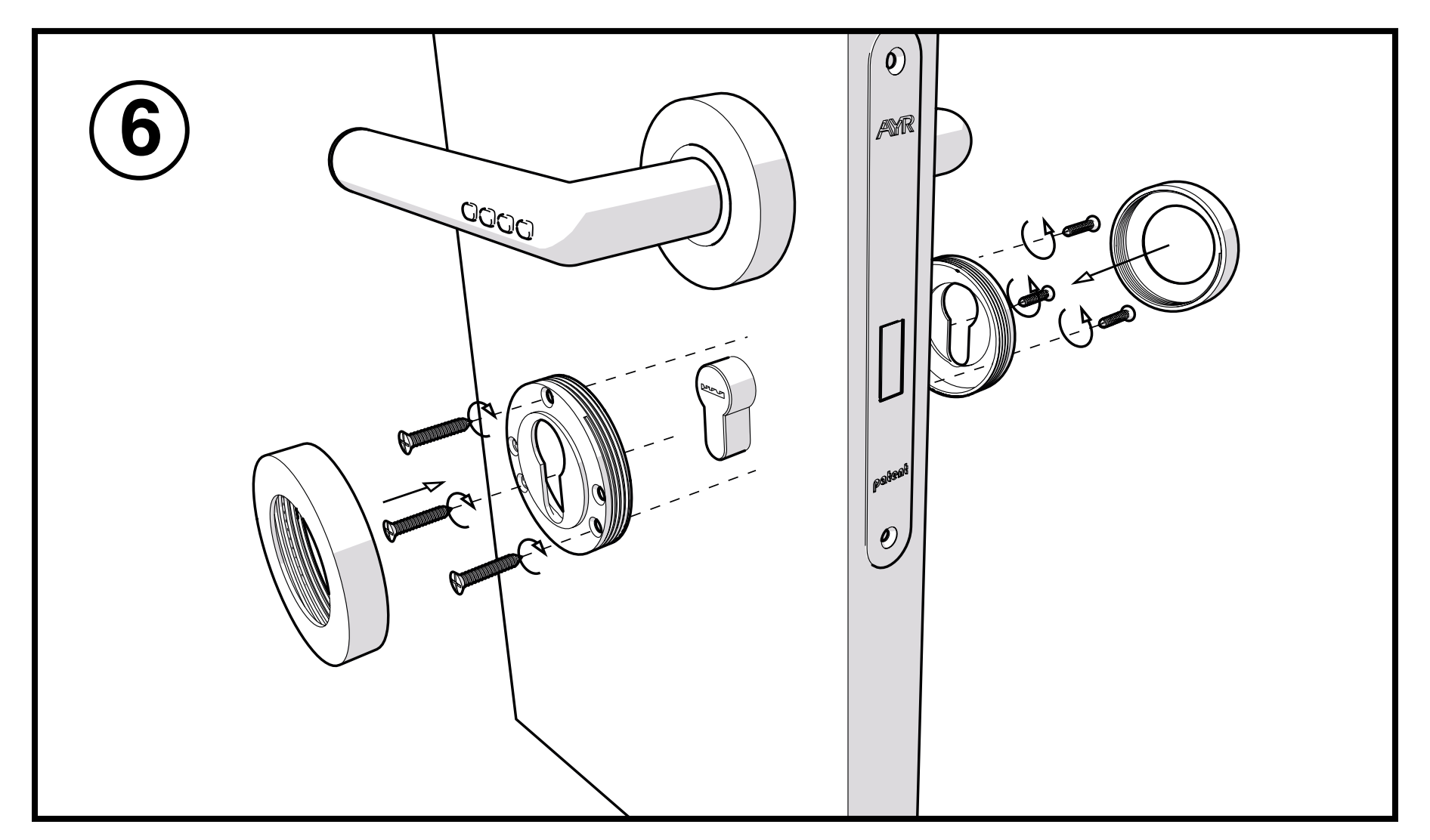

• Si la serrure comprend un cylindre, installez les trous de serrure fournis à l'aide des 6 vis à bois afin de respecter l'aspect de la porte.

3. Changement de batterie

Le produit utilise deux piles lithium CR2 jetables. Retirez le petit opercule en plastique isolant les piles. Puis replacez alors les piles pour alimenter, activer la poignée intelligente et commencer à l'utiliser.

Suivez le schéma ci-dessous pour l'installation ou le remplacement de la batterie.

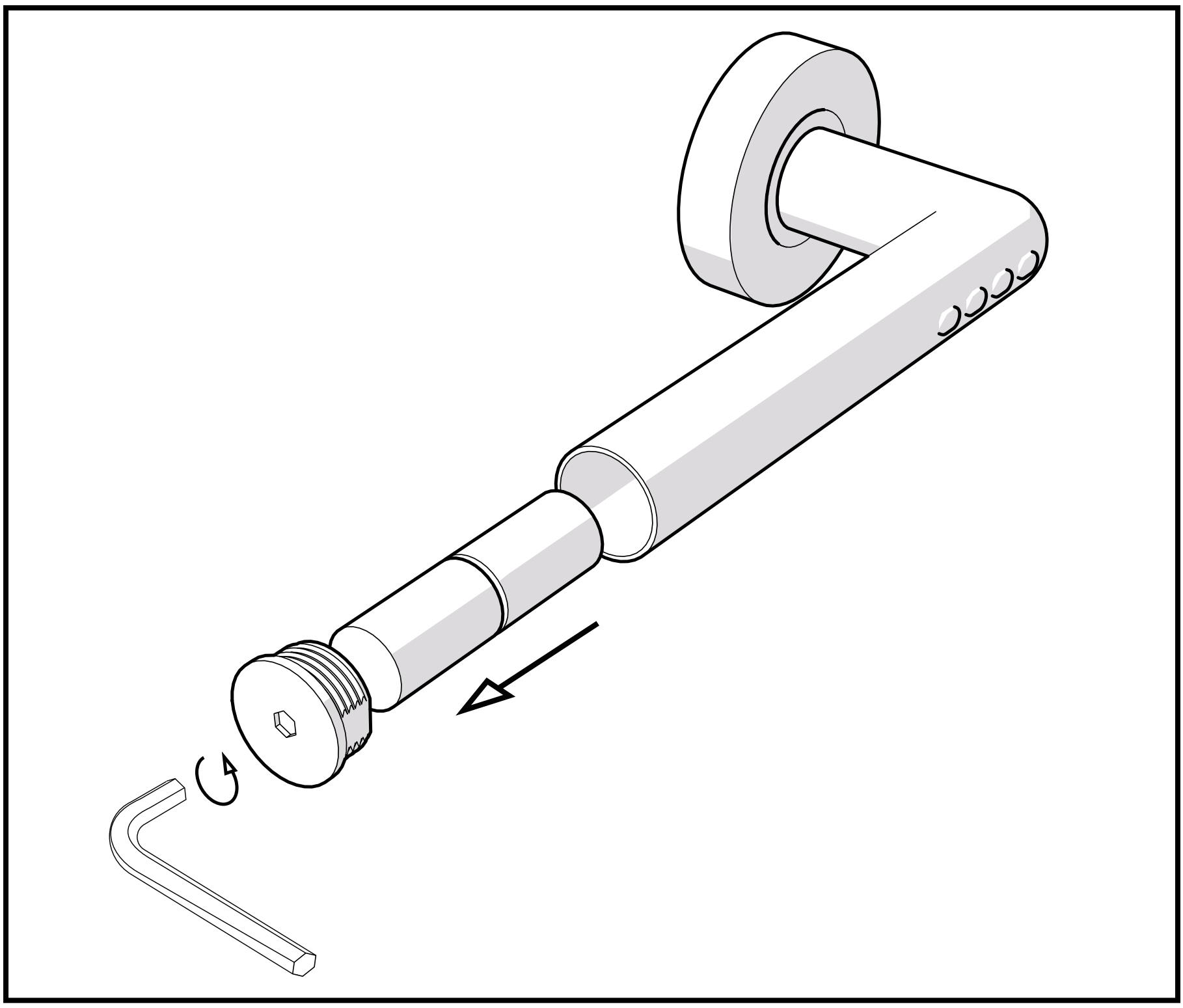

Combien de cycles durent les piles?

En veille: 18 mois

Pour les ouvertures avec code: 17.119 ouvertures, ou à raison de 10 ouvertures par jour, 14 mois

Pour les ouvertures avec Janus: 24.727 ouvertures ou à raison de 10 ouvertures par jour, 5 mois

Alerte de sécurité concernant les piles

• La pile au lithium CR2 est jetable. Ne la rechargez pas pour éviter qu'elle ne prenne feu.

• Ne démontez pas, ne chauffez pas et ne brûlez pas les piles.

• Conservez les piles hors de portée des enfants pour éviter tout danger.

• Déposez les piles déchargées conformément à la réglementation en vigueur en matière de gestion des déchets.

• Pensez à changer les piles pour éviter leur détérioration.

Après l'apparition du signal d'avertissement de batterie faible, l'autonomie offrira encore la possibilité de quelques ouvertures, mais il est préférable de procéder au remplacement des piles dès que possible.

• Utilisez des piles CR2 pour remplacer les piles mortes. N'utilisez pas de piles avec d'autres spécifications.

• Faites attention à la polarité des piles lorsque vous les remplacez.

• Remplacez toujours les piles mortes par des neuves.

• Après avoir remplacé les piles, l'administrateur doit ouvrir la porte une fois pour garantir le bon fonctionnement de la poignée.

4. Indicateur LED

• L'indicateur LED est intégré dans le clavier de la poignée.

• Les différentes positions de la lumière LED indiquent ce qui suit:

Nº	**État du voyant LED**	**État de la poignée intelligente**
1	LED verte clignote	Ouverture normale
2	LED rouge clignote	Indication batterie faible
3	LED verte fixe	En attente de saisie du Code
4	LED rouge fixe	En cours de couplage ou en attente de saisie du code en état de batterie faible

5. Configuration et utilisation de l'APP

Unités de Smart handle pouvant être contrôlées par l' App Janus.

Un utilisateur de Janus App peut contrôler un total de 50 unités: Par exemple, 50 unités ref.511 situées à des endroits différents.

Par ailleurs, une unité peut avoir un total de 50 utilisateurs (y compris l'administrateur et 49 utilisateurs)

Téléchargez et installez l'application en recherchant **"Janus Lock"** dans l'App Store d'Apple ou Google Play.

ANDROID APP ON Google play

Available on the App Store

Click!

1

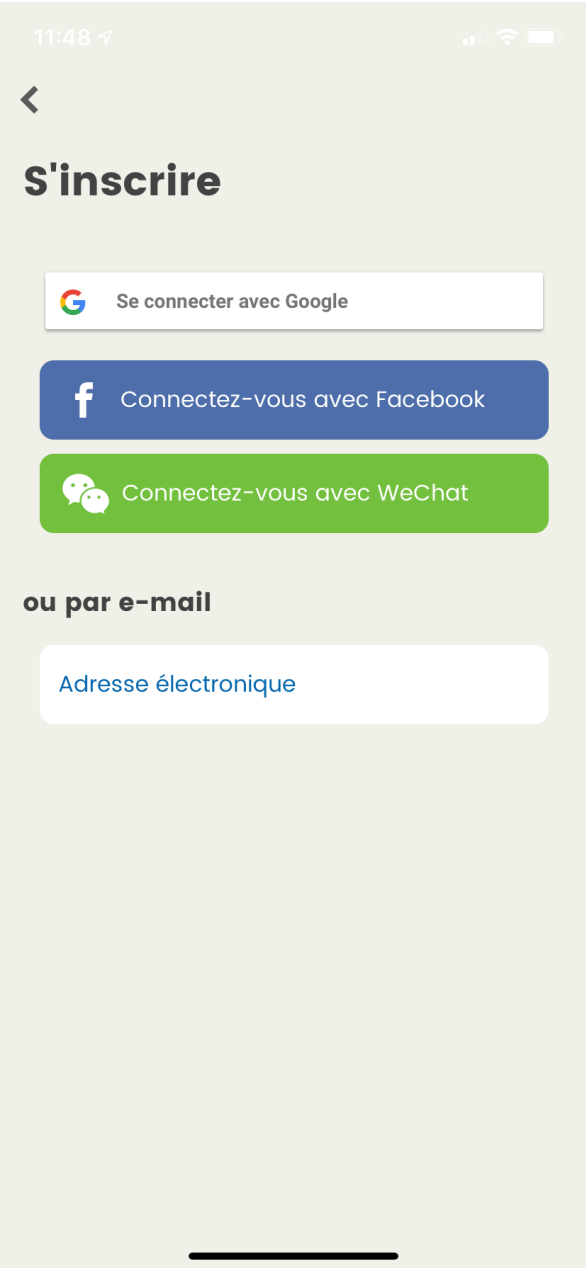

Enregistrez-vous en créant un nouveau compte ou avec un compte existant de Google, Facebook ou WeChat.

2

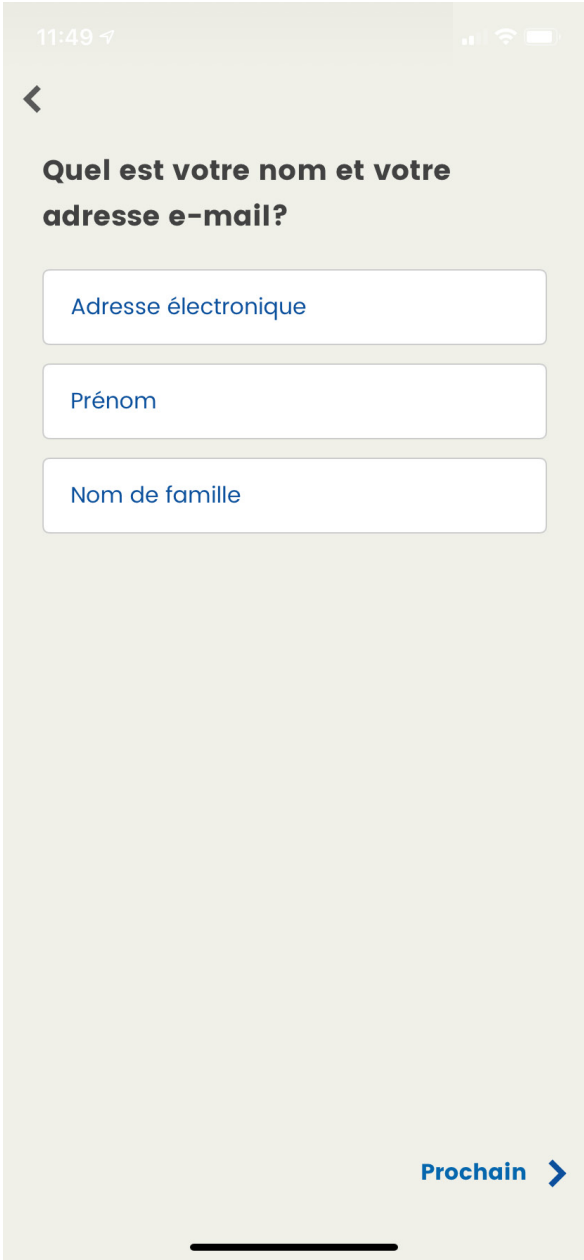

Remplissez les champs avec votre email, votre nom et prénom.

3

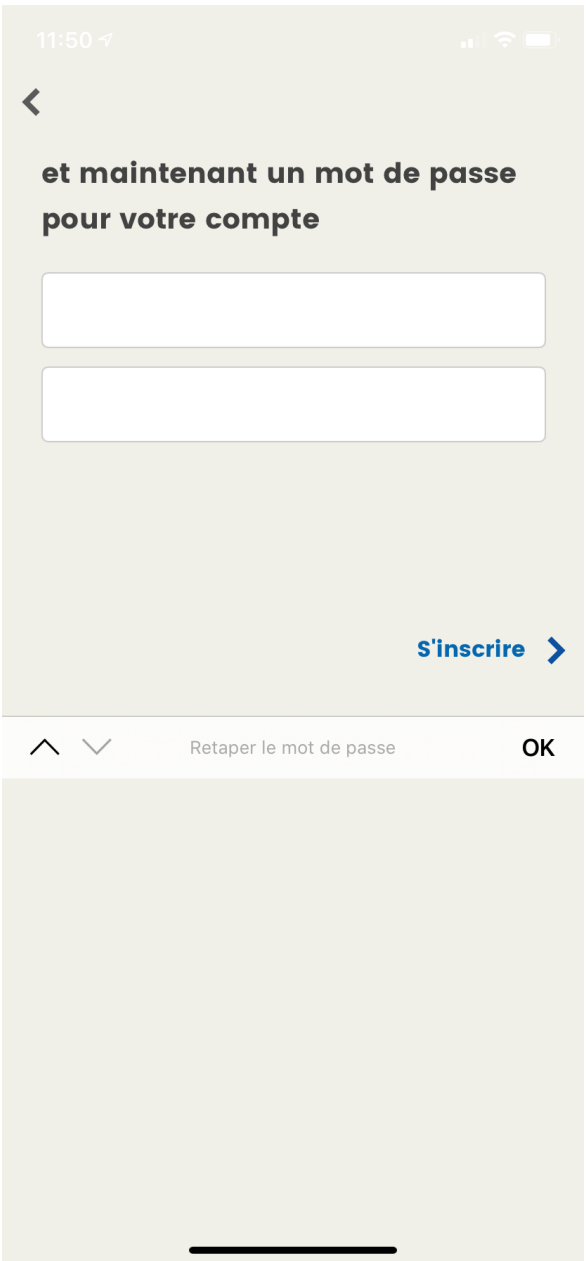

Entrez le mot de passe et répétez-le pour confirmer.

4

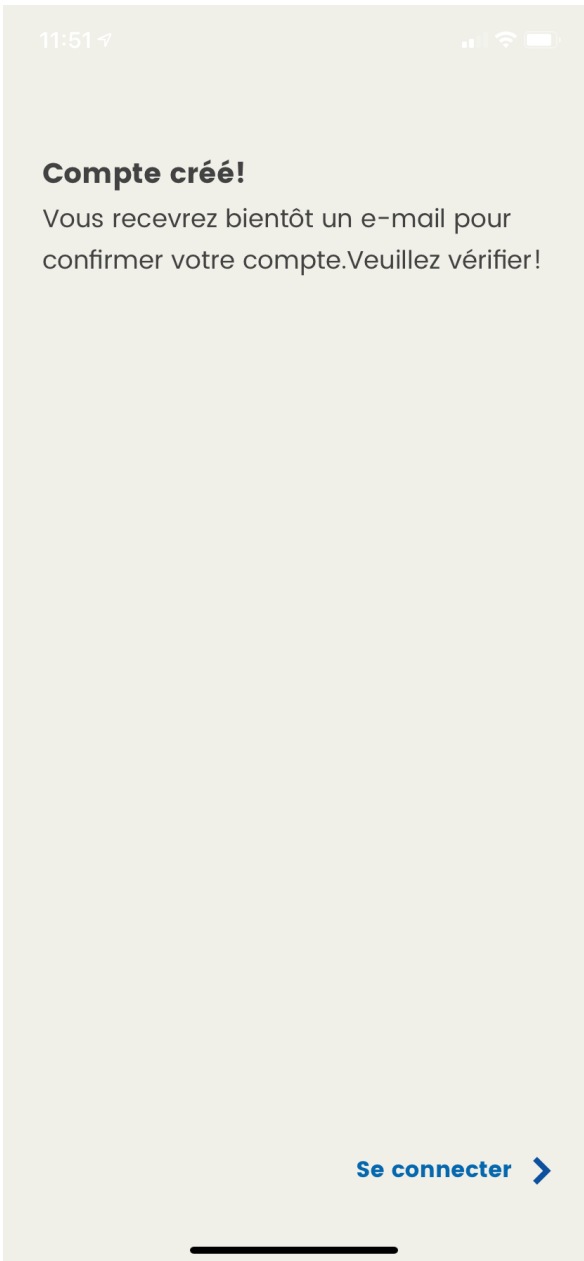

Le compte a été créé avec succès et vous pouvez maintenant accéder à l'application.

5

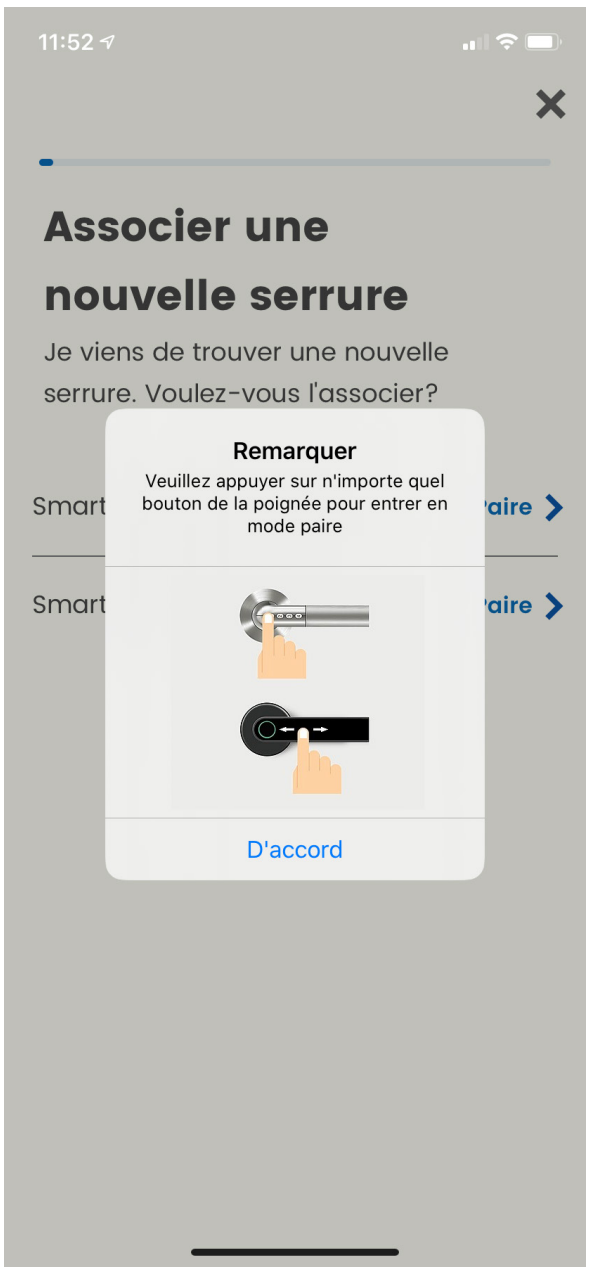

Pour ajouter une poignée, appuyez sur le symbole "+" qui apparaîtra dans le coin supérieur droit et suivez les instructions.

6

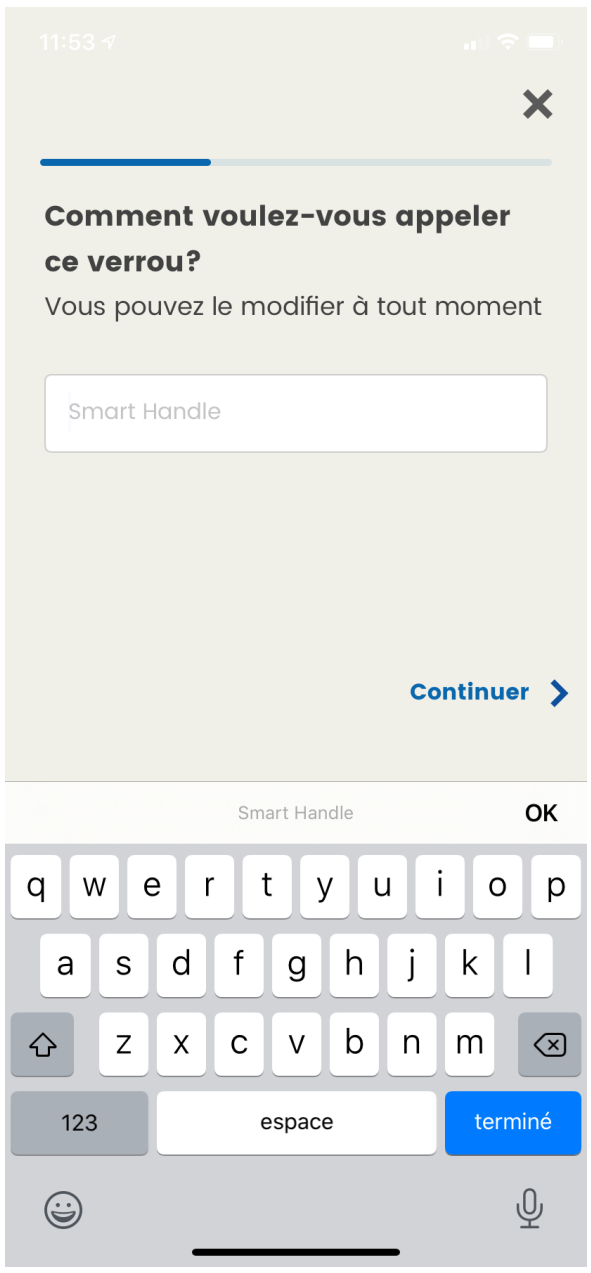

Nommez la poignée

7

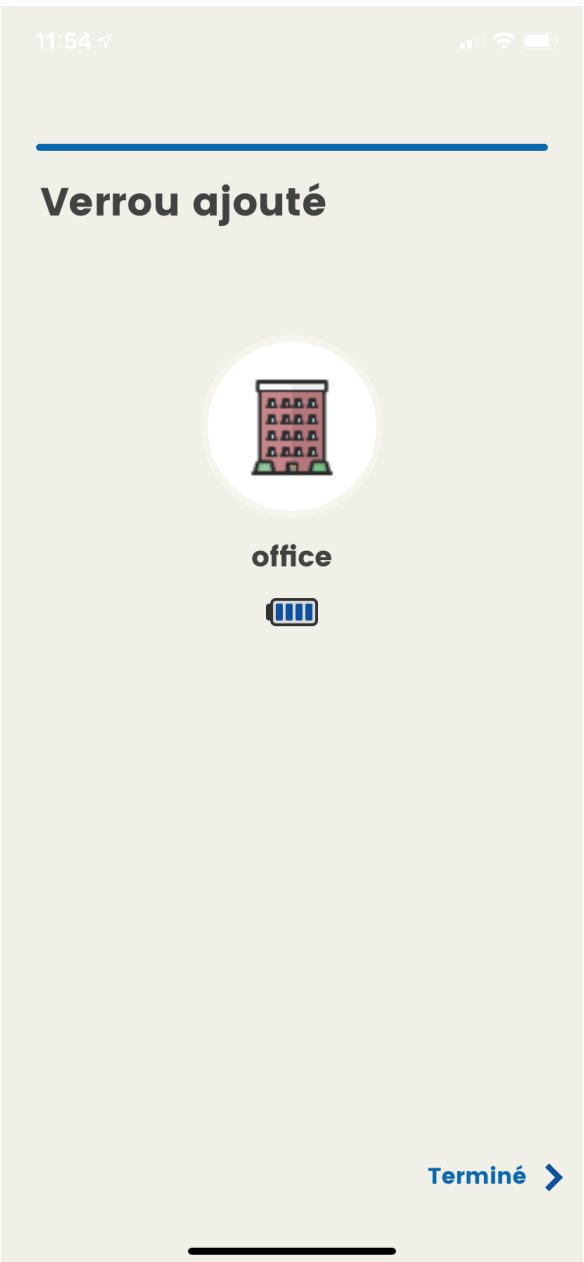

Sélectionnez une image pour identifier la poignée

8

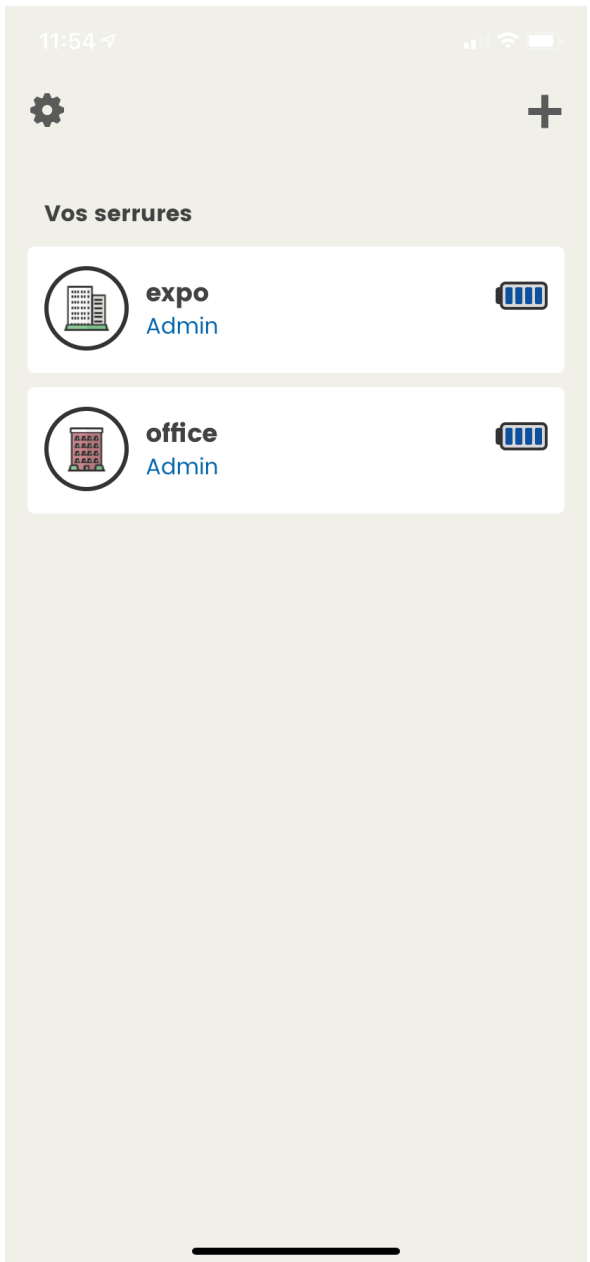

Vous pouvez maintenant utiliser la POIGNÉE INTELLIGENTE

9

Dans le panneau des paramètres SMART HANDLE (poignée intelligente), vous pouvez donner et ajouter des droits d'accès à d'autres utilisateurs.

10

Appuyez sur ajouter "droits d'accès" avec l'une des options présentées à l'écran.

11

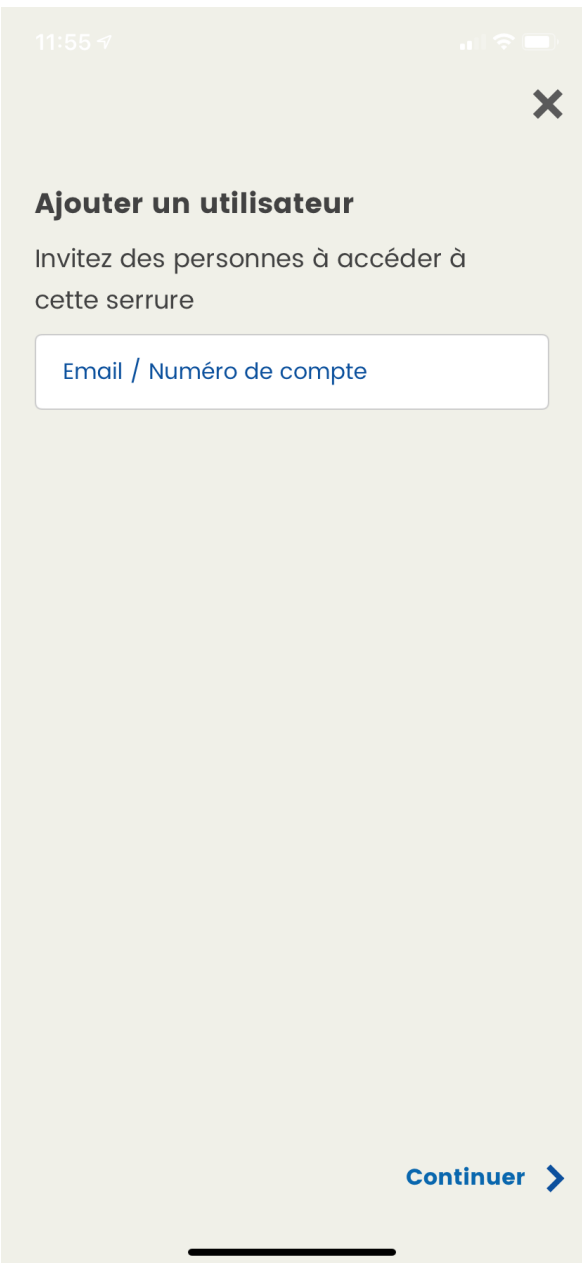

Pour ajouter un nouvel utilisateur, entrez l'adresse e-mail ou le compte Janus Lock.

12

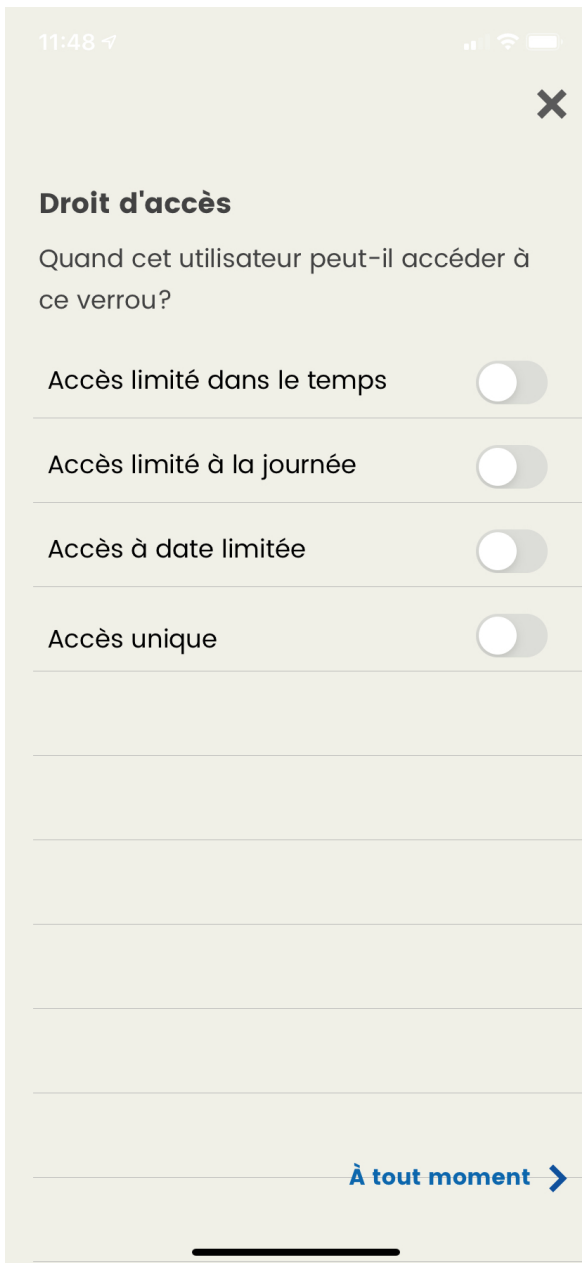

Sélectionnez le type d'accès pour le nouvel utilisateur.

13

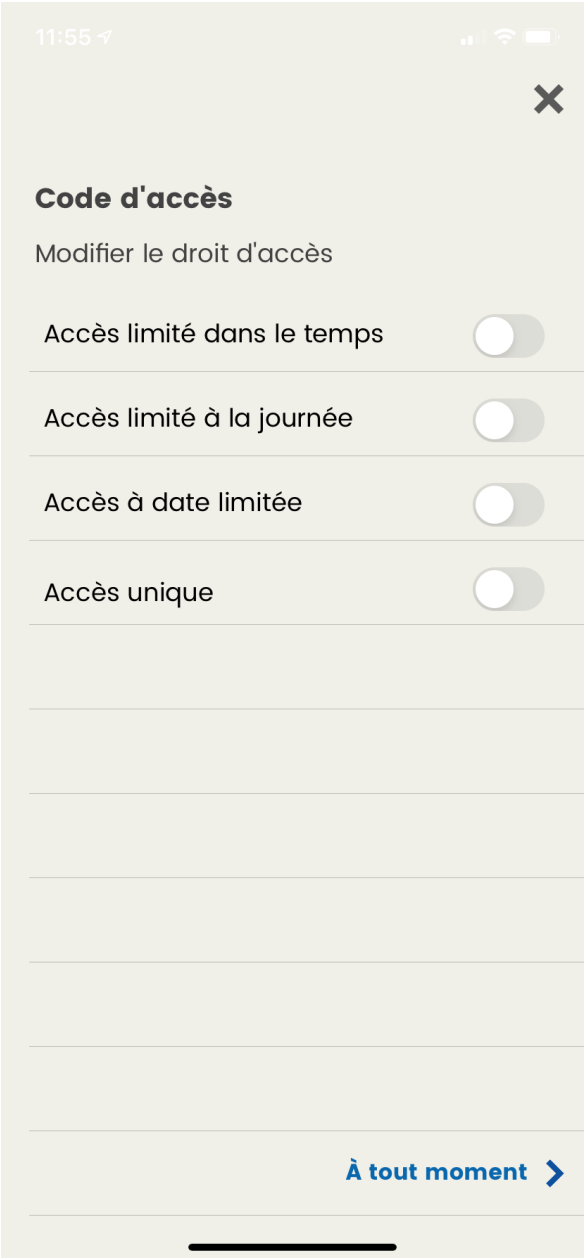

Limitez l'accès du nouvel utilisateur à la SMART HANDLE (poignée intelligente), en sélectionnant l'une des options qui apparaissent à l'écran.

14

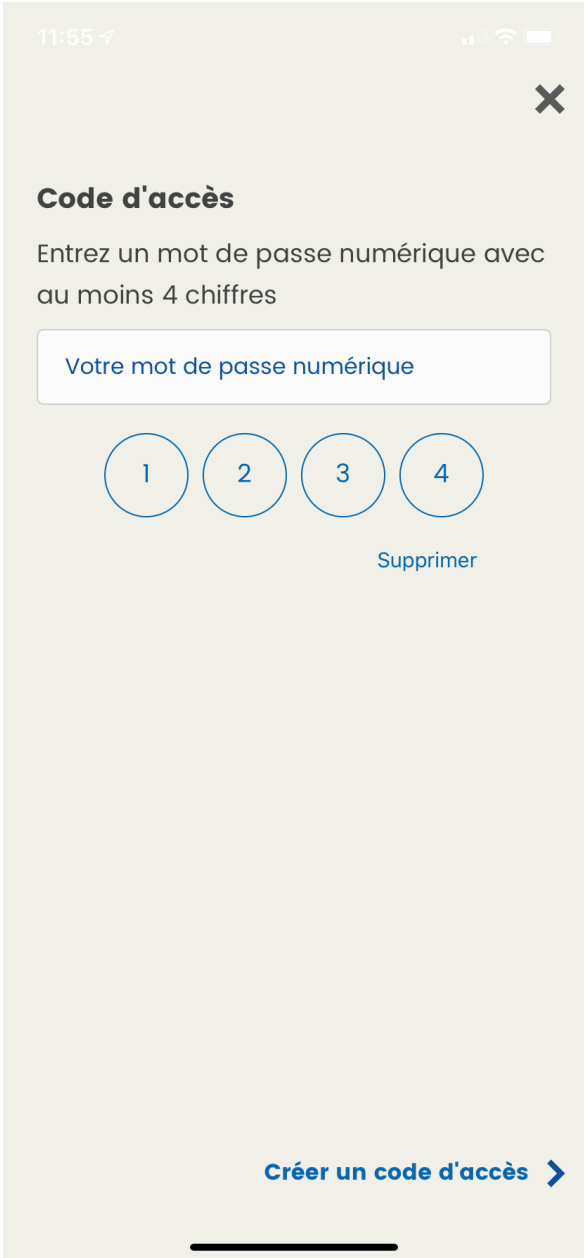

Vous pouvez créer des codes numériques d'au moins 4 chiffres pour un accès sans APP (Application)

15

Vous pouvez générer des codes pour un accès journalier.

16

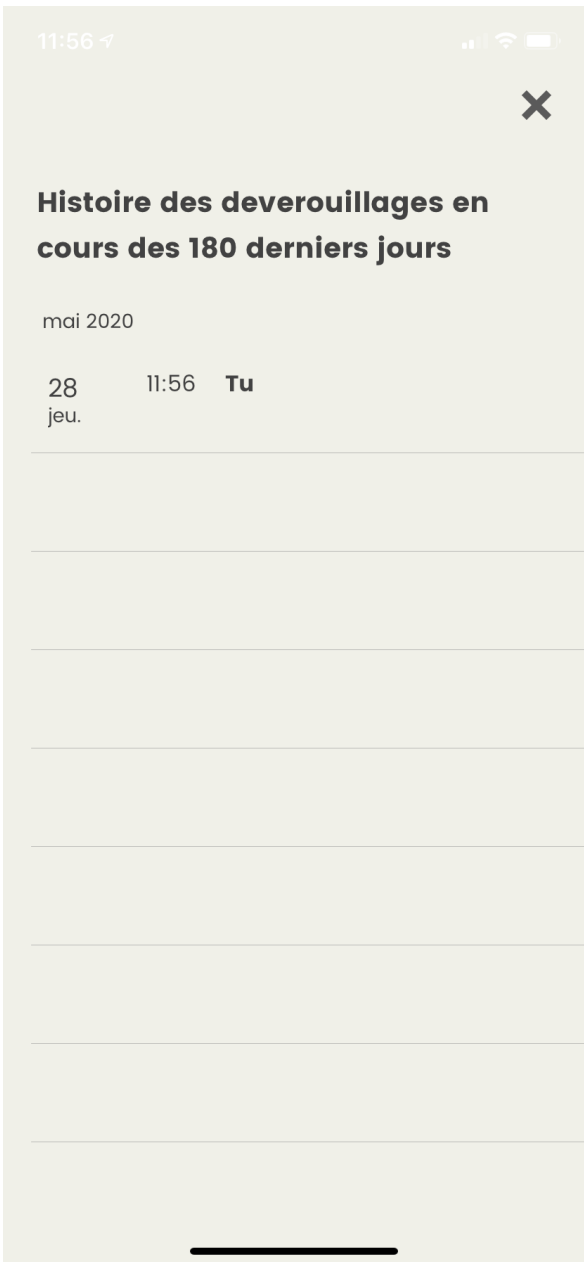

Vous pouvez vérifier l'historique des ouvertures en accédant à partir du compte administrateur dans les options SMART HANDLE (poignée intelligente).

6. Spécifications du produit

- **Alimentation:** 2 piles Lithium CR2
- **Valable pour épaisseur de porte:** 35 mm - 58 mm
- **Bluetooth:** Bluetooth Low Energy 4.0
- **Système d'exploitation:** iOS/Android
- **Consommation:** 0,8 mW en veille
  360mW en fonctionnement
- **Poids:** 880 gramos
- **Mesures:**

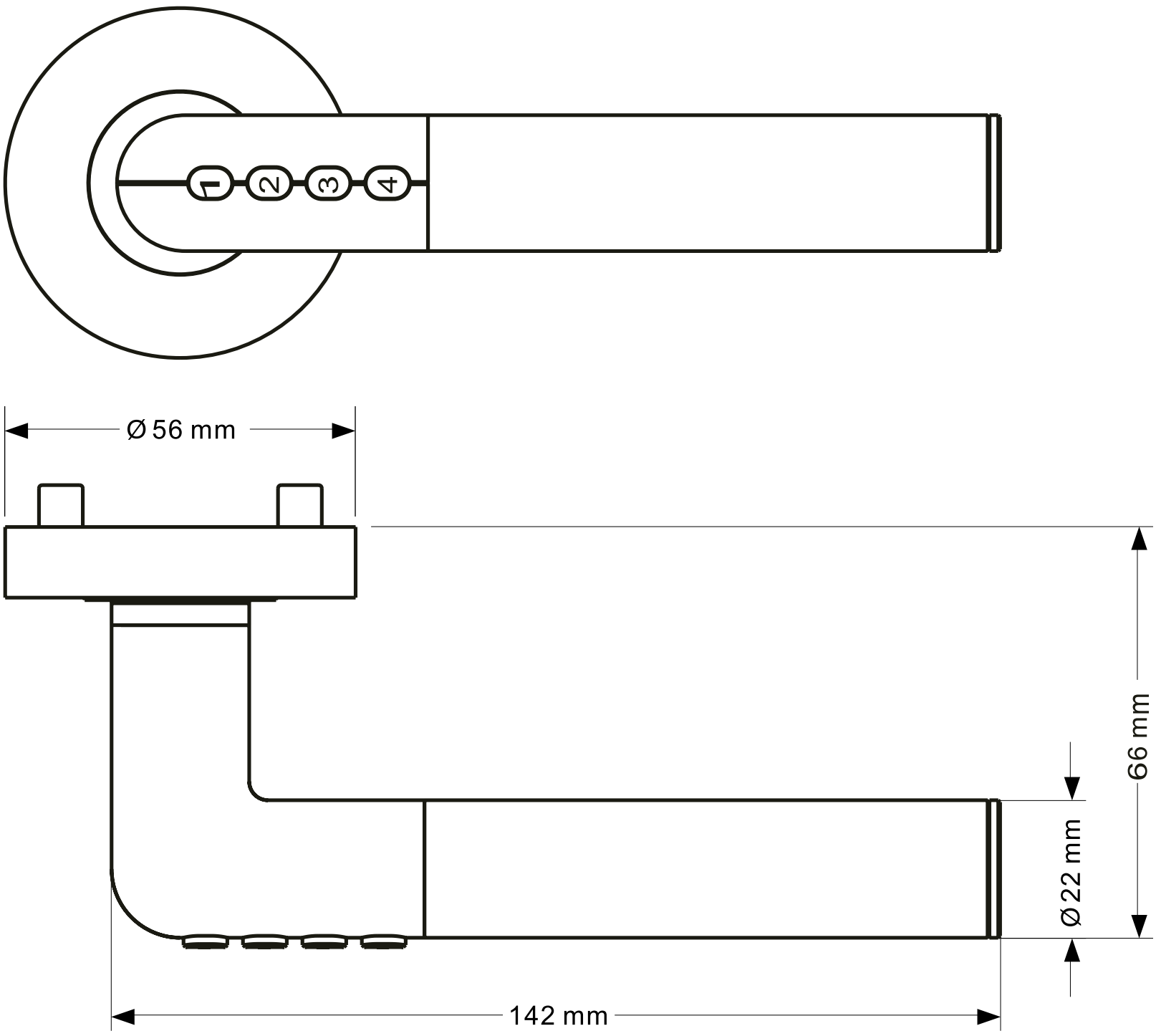

OPENING DOORS

Accesorios y Resortes S.L.
C/Albacete, 3 apdo. 89
03440 Ibi - Alicante - Spain
+34 965 552 200
+34 661 70 83 42
info@ayr.es - **www.ayr.es**

ATTENZIONE

•Si consiglia di leggere con attenzione questo manuale prima di usare il prodotto per conoscerne l'uso corretto.

•Il fabbricante ha diritto a migliorare le caratteristiche del prodotto senza notificarlo all'utente, in particolare l'aspetto, i parametri di funzionamento, i metodi d'uso, ecc.

•La garanzia non copre il prodotto nel caso in cui sia stato utilizzato per scopi speciali.

•I parametri dei prodotti elettrici possono cambiare a seconda degli ambienti esterni. Questo prodotto può essere usato solo in ambienti certificati.

GARANZIA GENERALE LIMITATA

AYR garantisce, se il consumatore ha acquistato il prodotto originale **AYR** da un rivenditore autorizzato **AYR**, che il prodotto è privo di difetti di fabbricazione, per il periodo legale richiesto in ciascun paese, a partire dalla data di acquisto del prodotto. La garanzia limitata sarà in vigore nel caso in cui, dopo l'ispezione da parte di **AYR**, il prodotto risulti difettoso e non sia stato sottoposto ad alcuna "azione impropria", come definito nel **codice QR** riportato di seguito, che è possibile scansionare per scaricare le condizioni di garanzia complete.

1.Contenuto

Quando si apre la confezione, controllare che il prodotto sia intatto e che vi siano tutti gli accessori della lista.

①	Smart Handle	1 set
②	Rosetta e bocchetta	2 pezzi
③	CR2 batterie al litio	2 pezzi
④	Filettatura legno	14 pezzi
⑤	Vite passante M4X45	2 pezzi
⑥	Connessione M4	2 pezzi
⑦	Convertitore quadrato da 8	2 pezzi
⑧	Ciave a brugola	1 pezzo

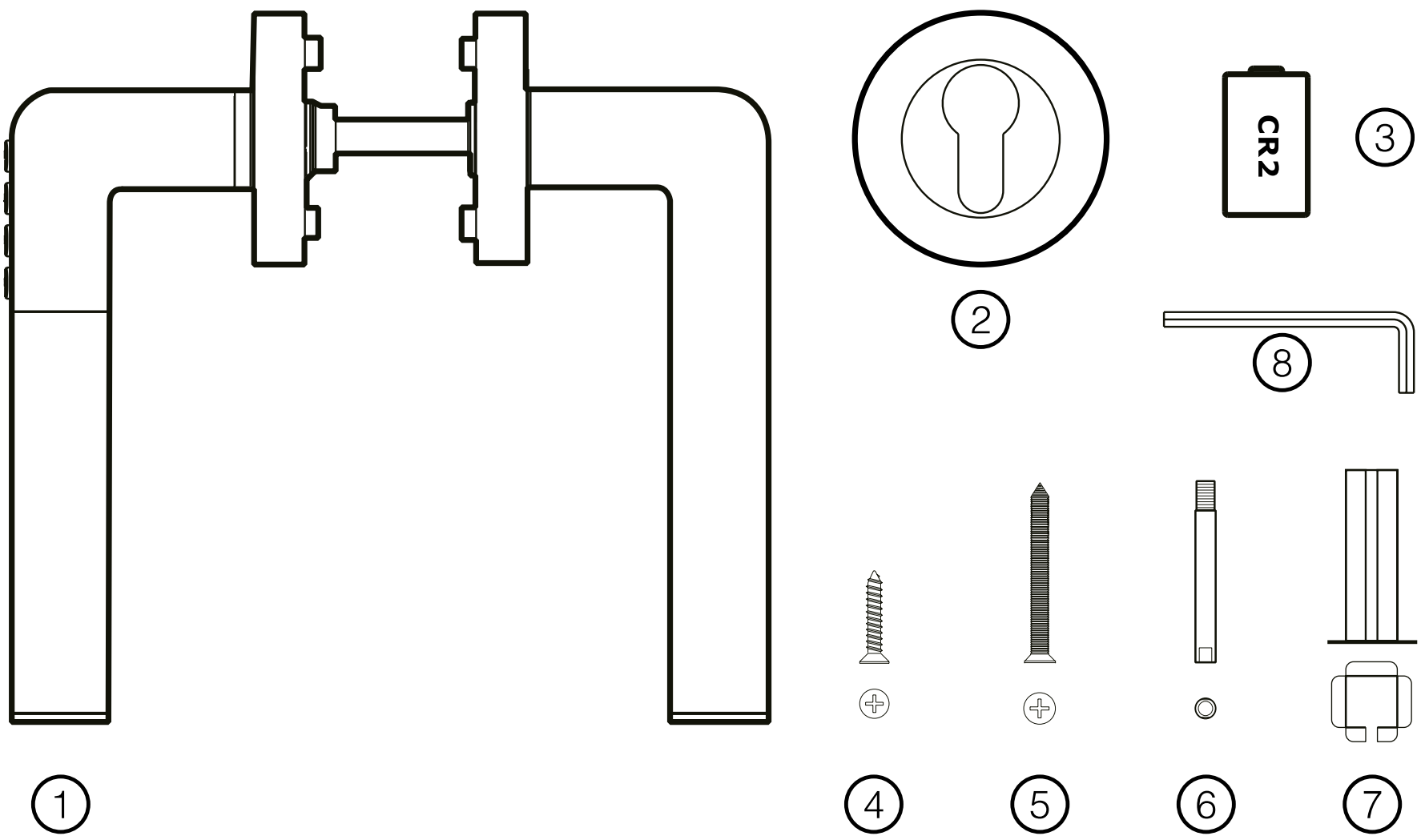

2.Istruzioni per l'installazione

L'installazione della Smart Handle è uguale a quella di una maniglia normale.

Tenere presente quato segue:

• Verificare se la serratura prevede fori passanti da centro a centro di 38 mm; in caso contrario, non installare i bulloni passanti e utilizzare 4 viti con filettatura per legno anziché 2 su ciascuna maniglia.

• Verificare di aver installato la maniglia con la tastiera numerica nella parte esterna della porta.

• Effettuare l'installazione sempre con la porta aperta.

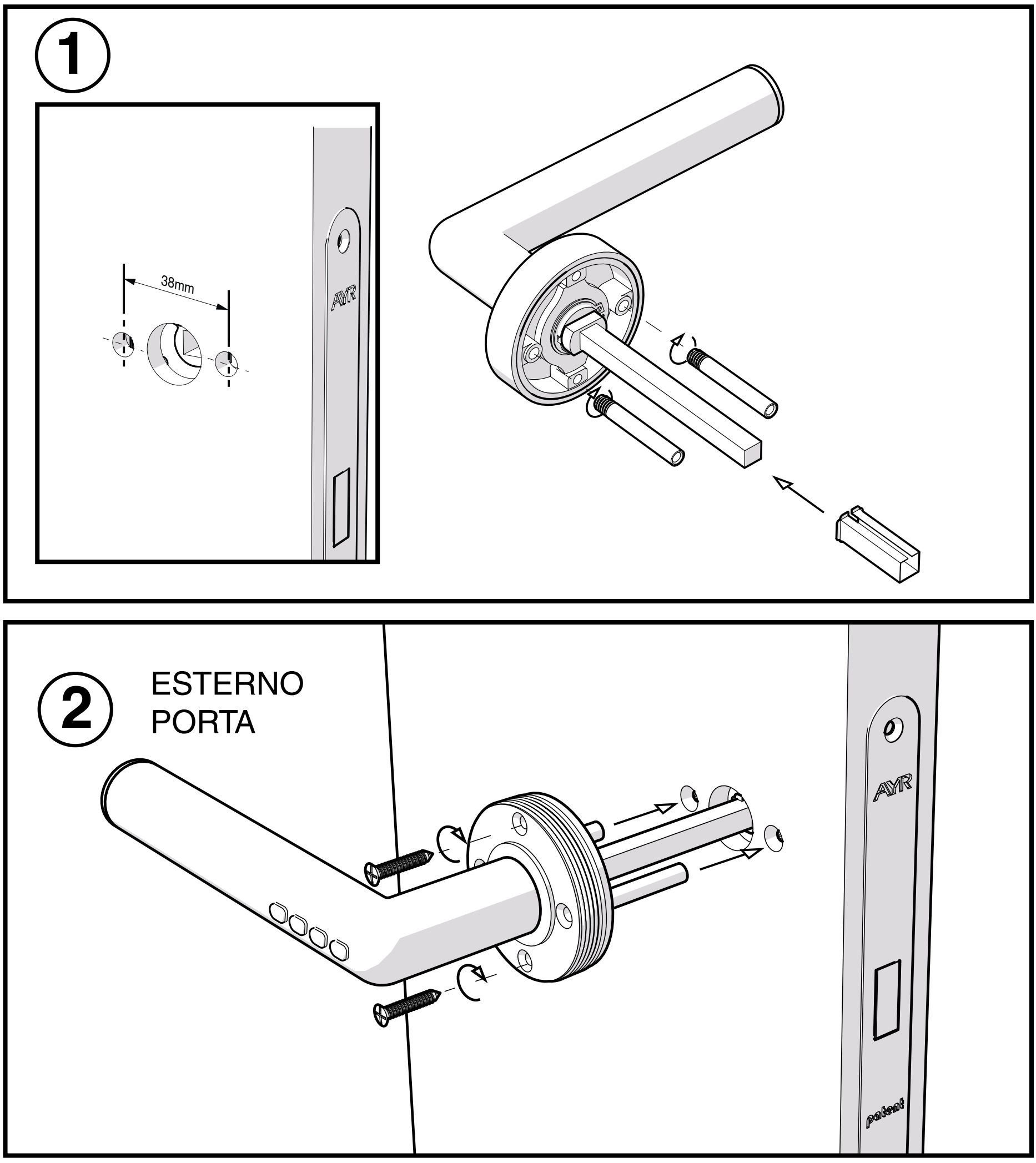

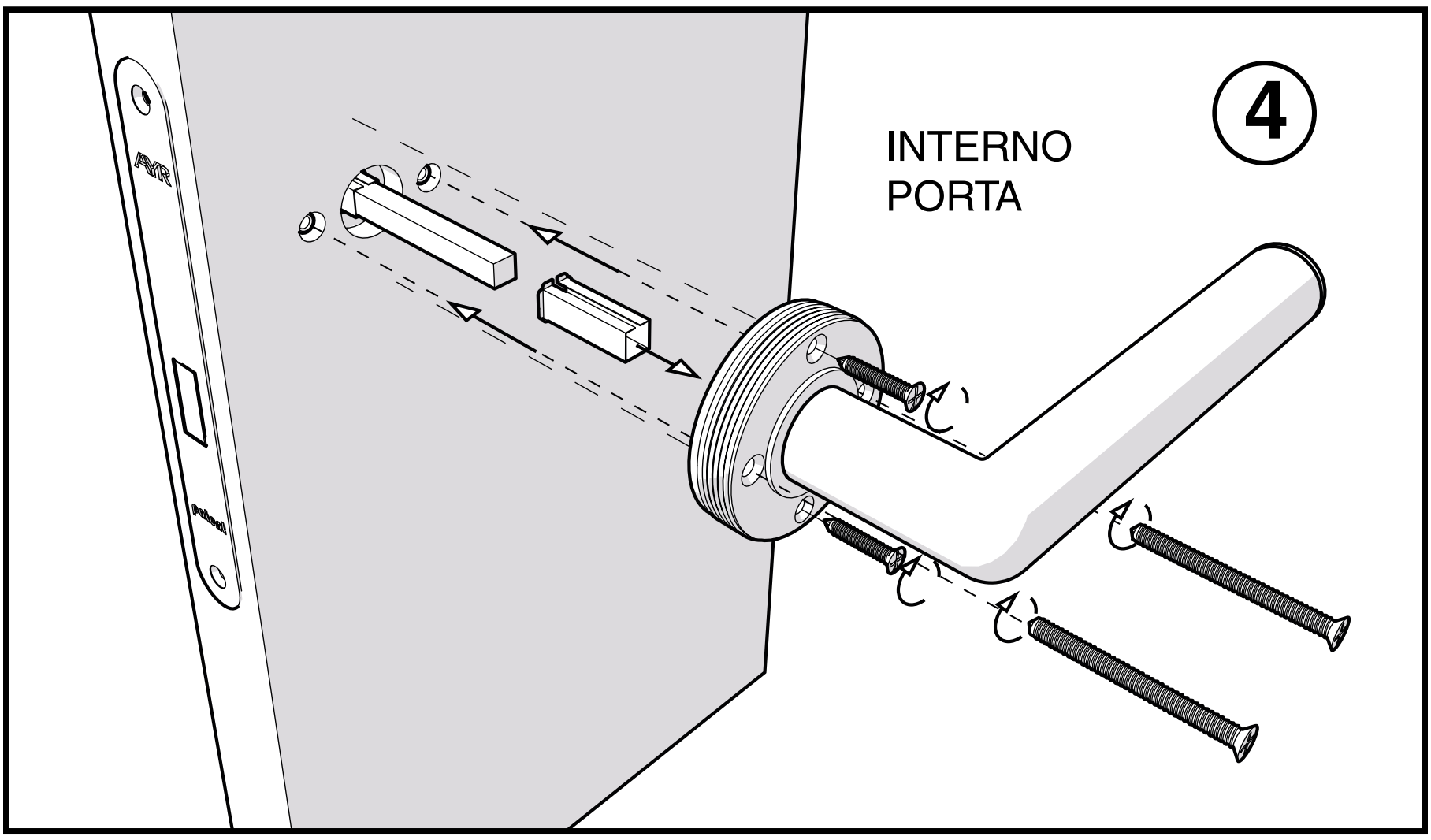

• Come per la maniglia esterna, se la serratura non prevede fori passanti da 38 mm da centro a centro, utilizzare 4 viti da legno invece di 2 su ogni maniglia.

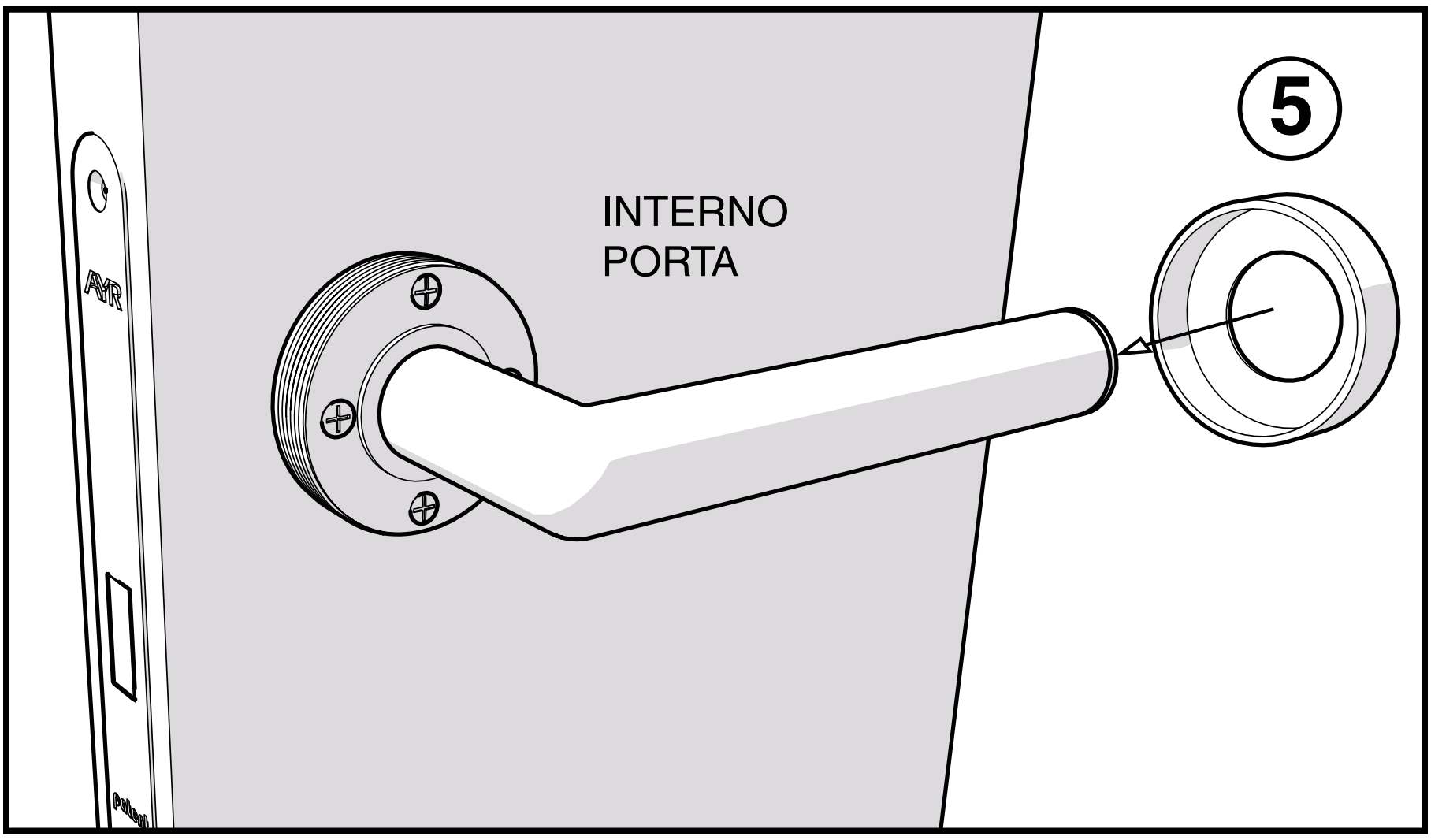

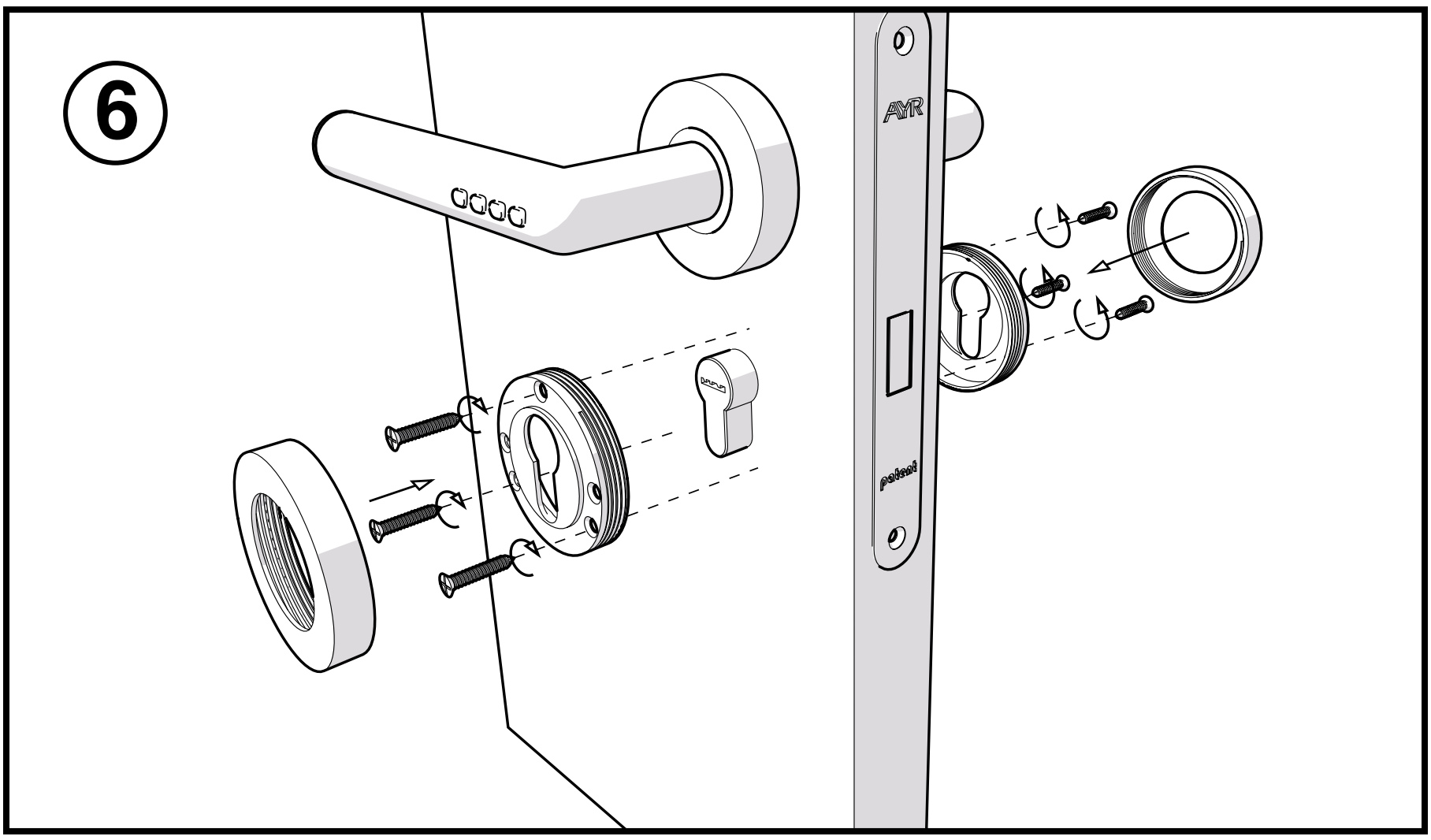

• Se la serratura include un cilindro, installare i fori per la chiave inclusi con le 6 viti per legno per adattarli all'aspetto della porta.

3.Sostituzione della batteria

Il prodotto utilizza due batterie al litio usa e getta CR2. Togliere il coperchio isolante della batteria e inserire le batterie per attivare la Smart Handle e iniziare a usarla.

Rispettare il diagramma sottostante per installarla o per sostituire le batterie/pile

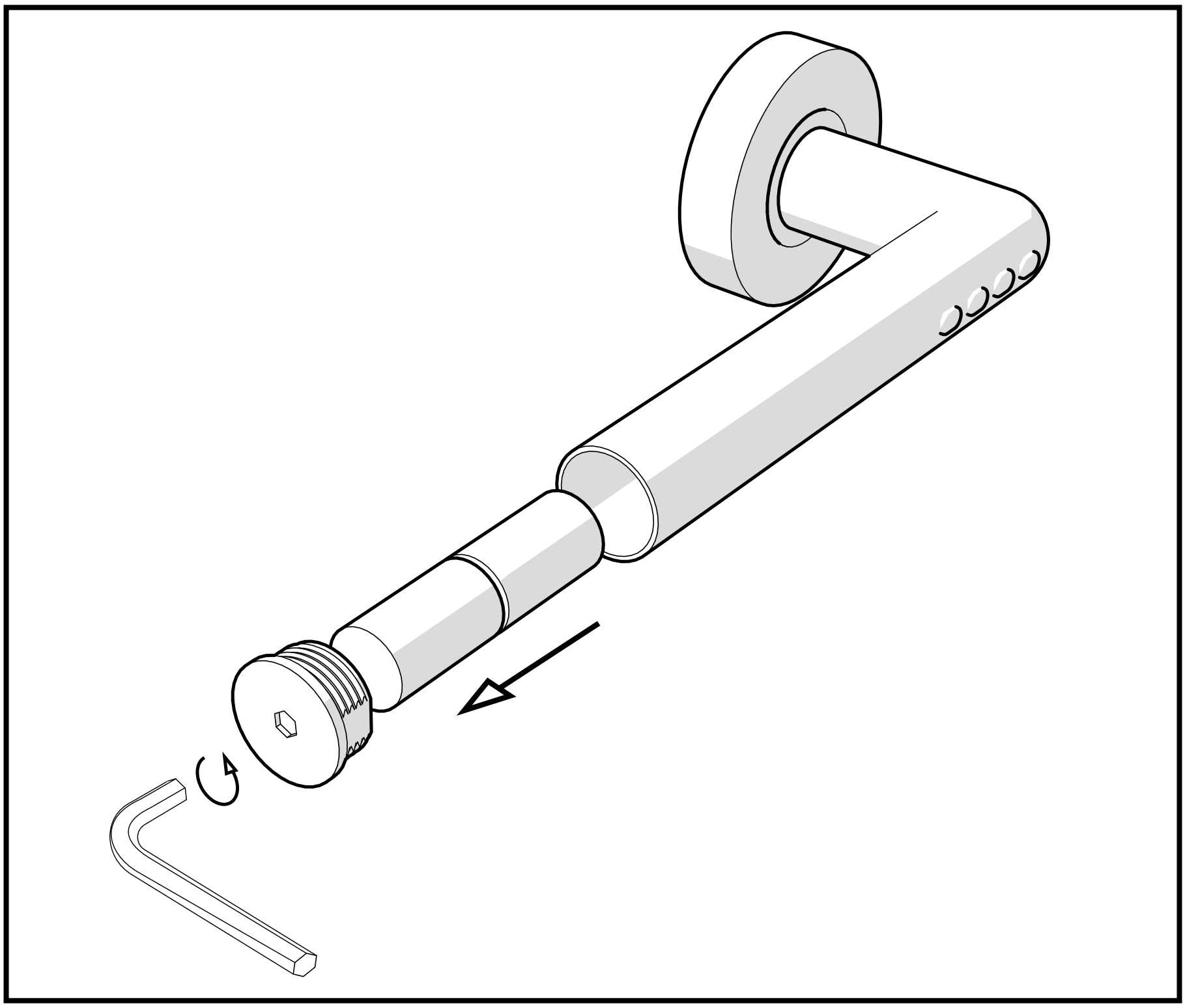

Quanti cicli durano le batterie?

Tempo di standby: 18 mesi

Con aperture in codice: 17.119 aperture o 10 aperture/giorno, 14 mesi

Con Janus App aperture: 24.727 aperture o 10 aperture/giorno, 5 mesi

Avviso di sicurezza della batteria

- La batteria al litio CR2 è monouso. Non ricaricarla per evitare incendi o scoppi.

- Non smontare, riscaldare o bruciare la batteria.

- Tenere fuori dalla portata dei bambini per evitare pericoli.

- Si prega di smaltire la batteria in conformità con le leggi e i regolamenti locali.

- Quando il prodotto o l'App segnala un avviso di bassa potenza, si prega di sostituire la batteria per evitare perdite e danni alla batteria o l'impossibilità di sbloccare il prodotto.

- Dopo la comparsa del segnale di avviso, teoricamente la porta può ancora essere sbloccata per circa 50 volte.

- Utilizzare batterie CR2 per la sostituzione. Non utilizzare batterie con altre specifiche.

- Fare attenzione alla corretta polarità quando si sostituiscono le batterie.

- Sostituire sempre le batterie scariche con batterie nuove.

- Dopo aver sostituito le batterie della Smart Handle, l'amministratore deve sbloccare la porta una volta per l'autorizzazione delle informazioni alla maniglia, altrimenti lo smart phone dell'utente o il codice PIN non possono funzionare correttamente.

4.Spia LED

•La spia LED è integrata nella tastiera numerica della maniglia.

•Le diverse posizioni della spia LED indicano:

Nº	Stato della luce LED	Stato della Smart Handle
1	Lampeggiamento spia LED verde	Apertura normale
2	Lampeggiamento spia LED rosso	Apertura con batteria scarica
3	Spia LED verde fissa	Attendere per inserire la password
4	Spia LED rossa fissa	Accoppiamento in corso o in attesa di inserire la password con batteria bassa

5.Configurazione e uso della App

Numero di unità Smart handle che possono essere controllate da Janus App

Un utente di Janus App può controllare un totale di 50 dispositivi. Per esempio, 50 unità ref.511 in luoghi diversi.

D'altra parte, ogni unità può avere un totale di 50 utenti (compreso l'amministratore e 49 utenti)

Scaricate e installate l'applicazione cercando **"Janus Lock"** nell'App Store di Apple o in Google Play.

ANDROID APP ON Google play

Available on the App Store

Click!

1

Registrarsi creando un uovo account o con uno già esistente di Google, Facebook o WeChat.

2

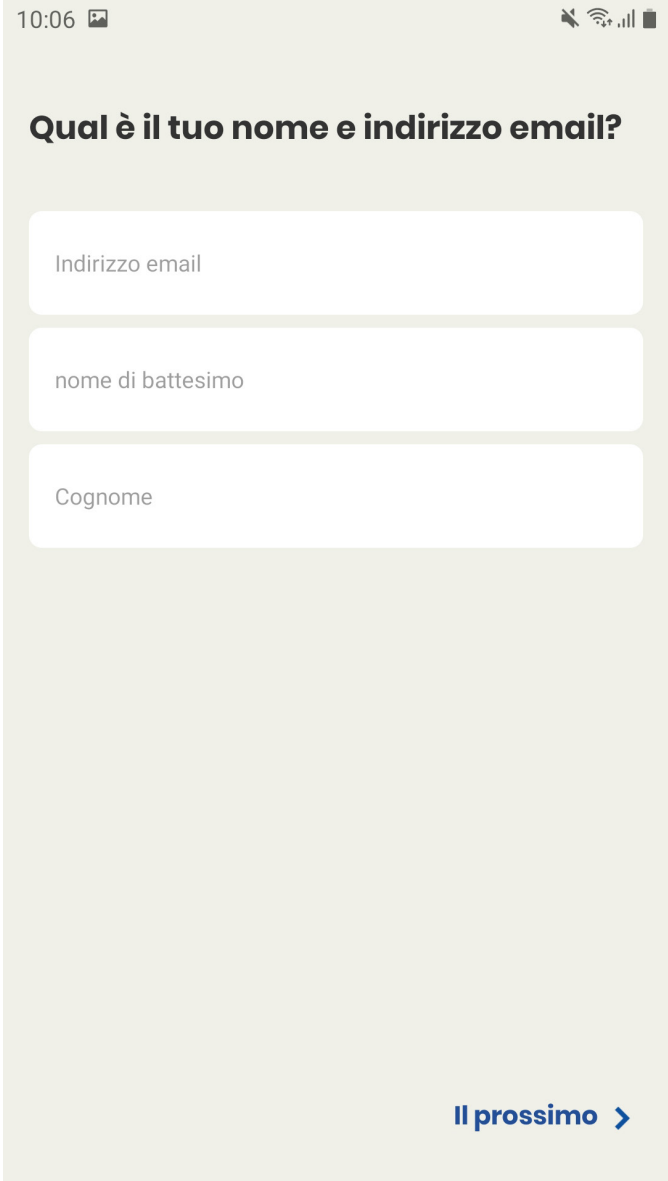

Compilare i campi con l'indirizzo e-mail, il nome e cognome

3

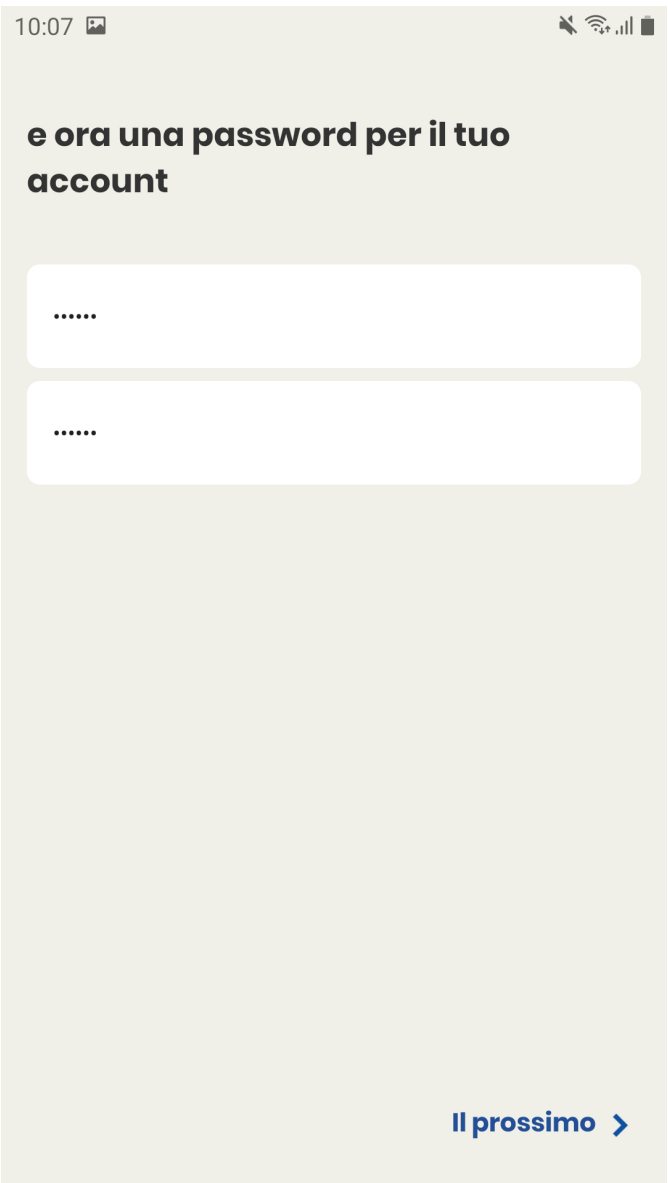

Inserire la password e riscriverla per confermare.

4

È stato creato correttamente un account ed è possibile accedere all'applicazione.

5

Per aggiungere una maniglia, premere il simbolo "+" che appare nell'angolo in alto a destra e seguire le istruzioni.

6

Nominare la maniglia

7

Selezionare un'immagine per identificare la maniglia.

8

È possibile utilizzare la SMART HANDLE

9

Nel pannello di configurazione della SMART HANDLE è possibile autorizzare l'accesso ad altri utenti.

10

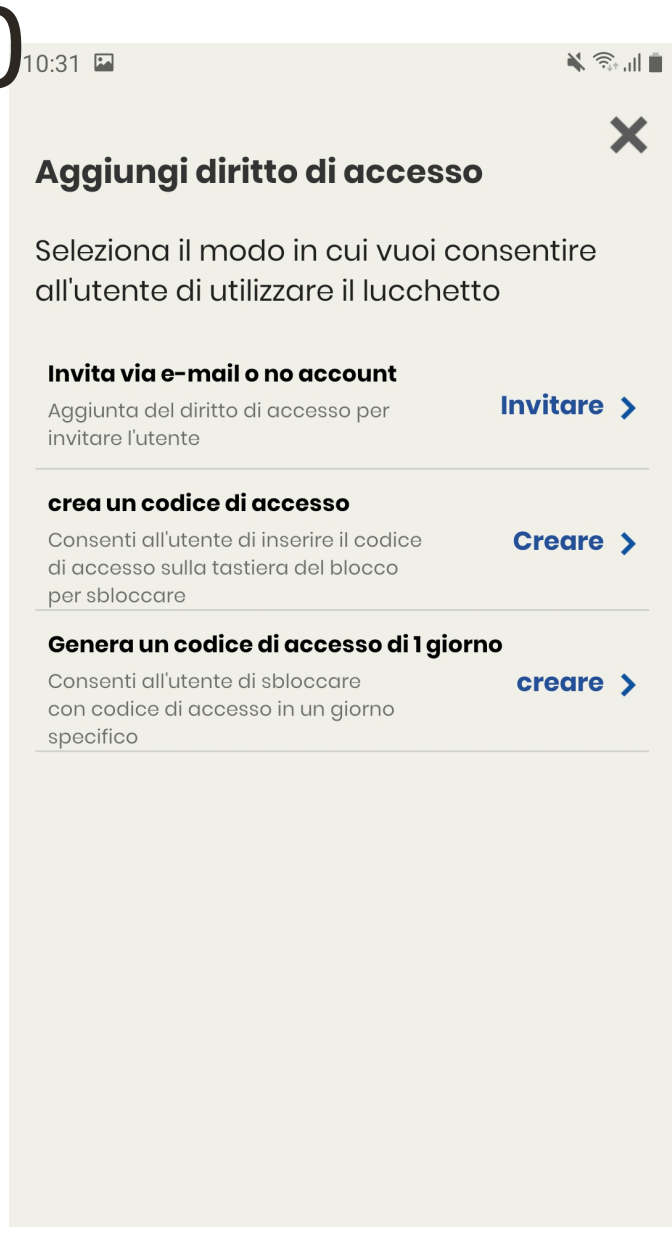

Premere "aggiungere diritti di accesso" con una delle modalità che appaiono sullo schermo.

11

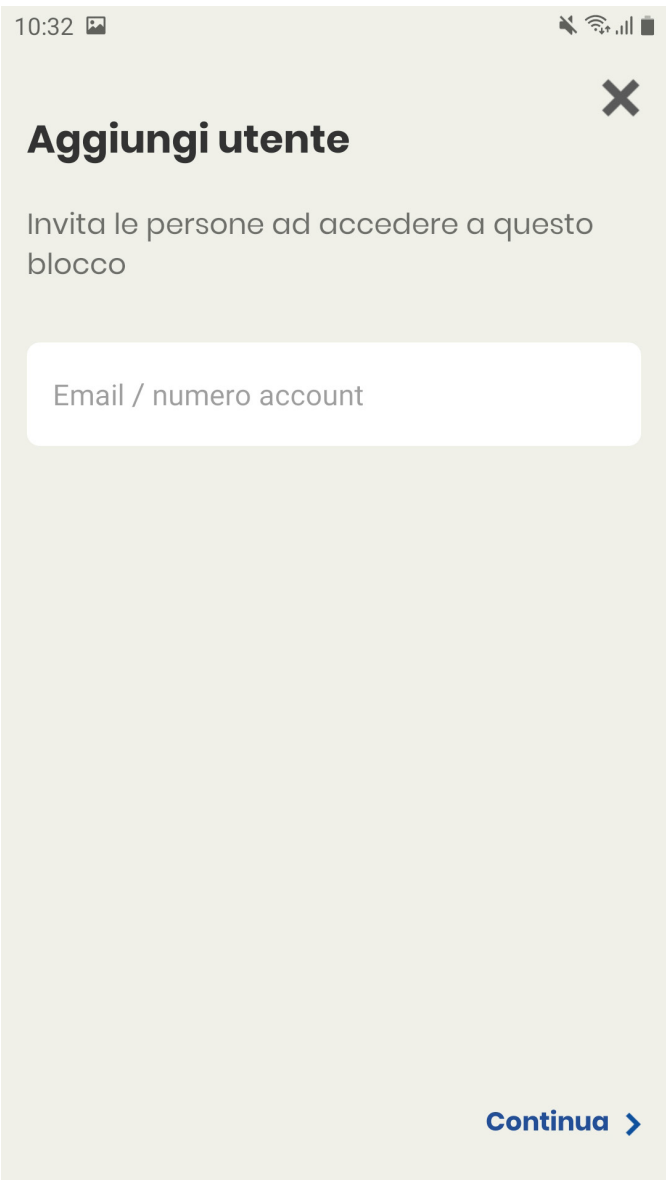

Per aggiungere un nuovo utente, inserire l'indirizzo email o account Janus Lock.

12

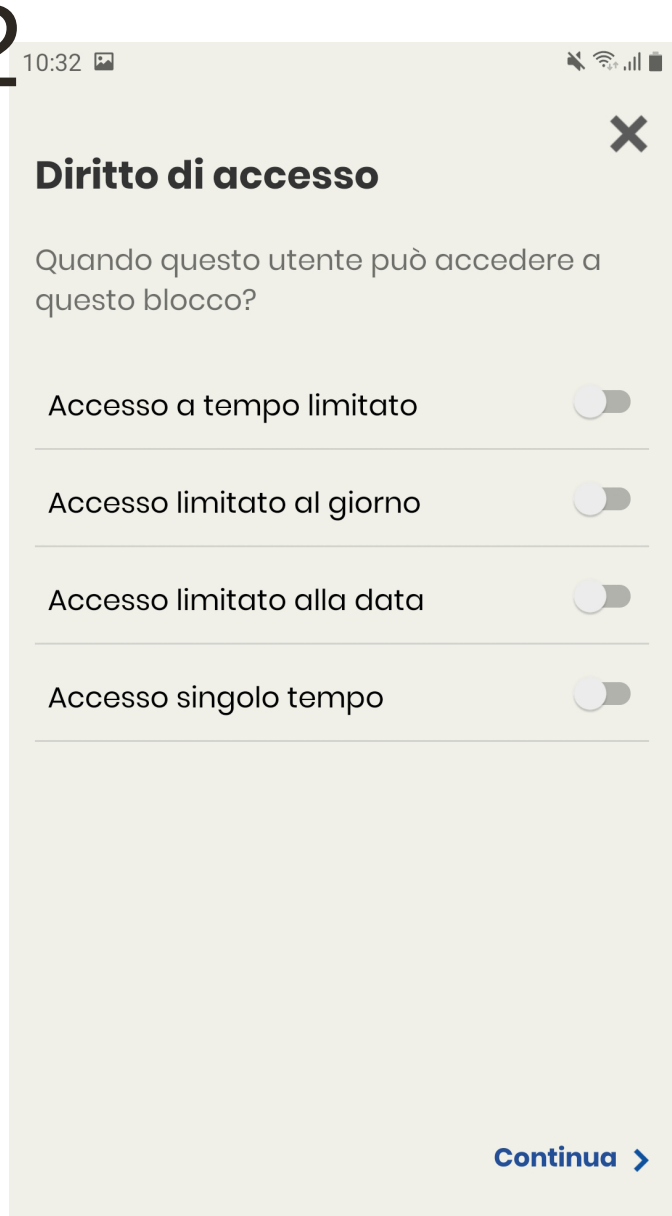

Selezionare il tipo di accesso per il nuovo utente.

13

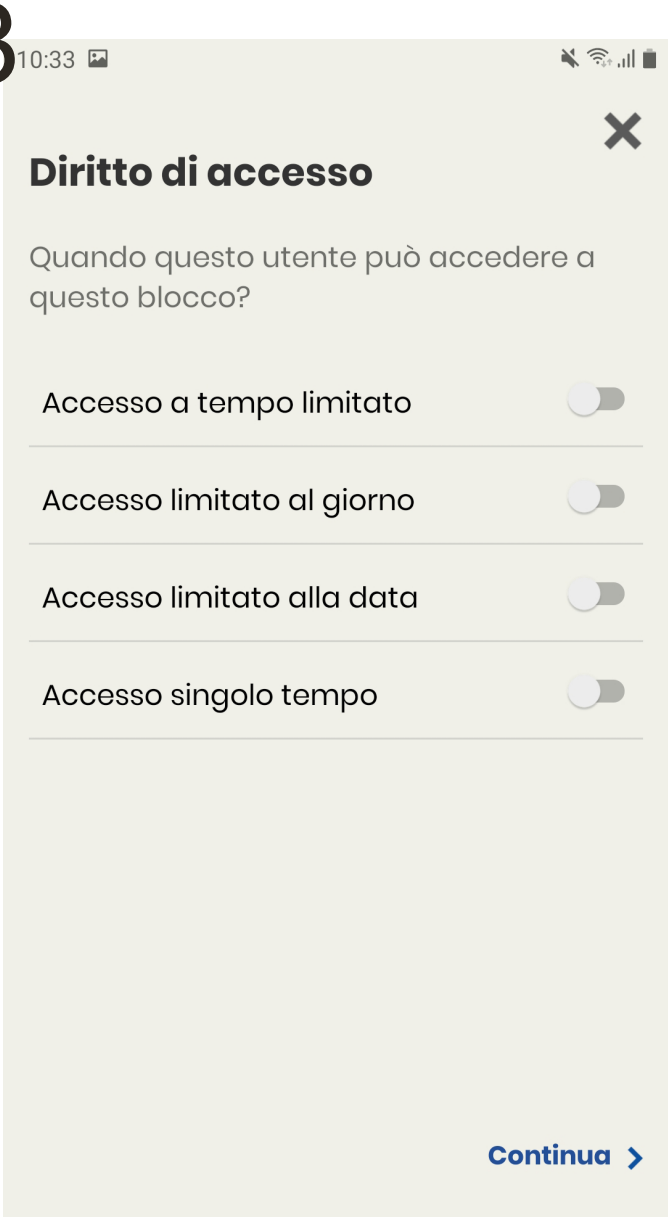

Limitare l'accesso del nuovo utente alla SMART HANDLE, selezionando una delle opzioni che appaiono sullo schermo.

14

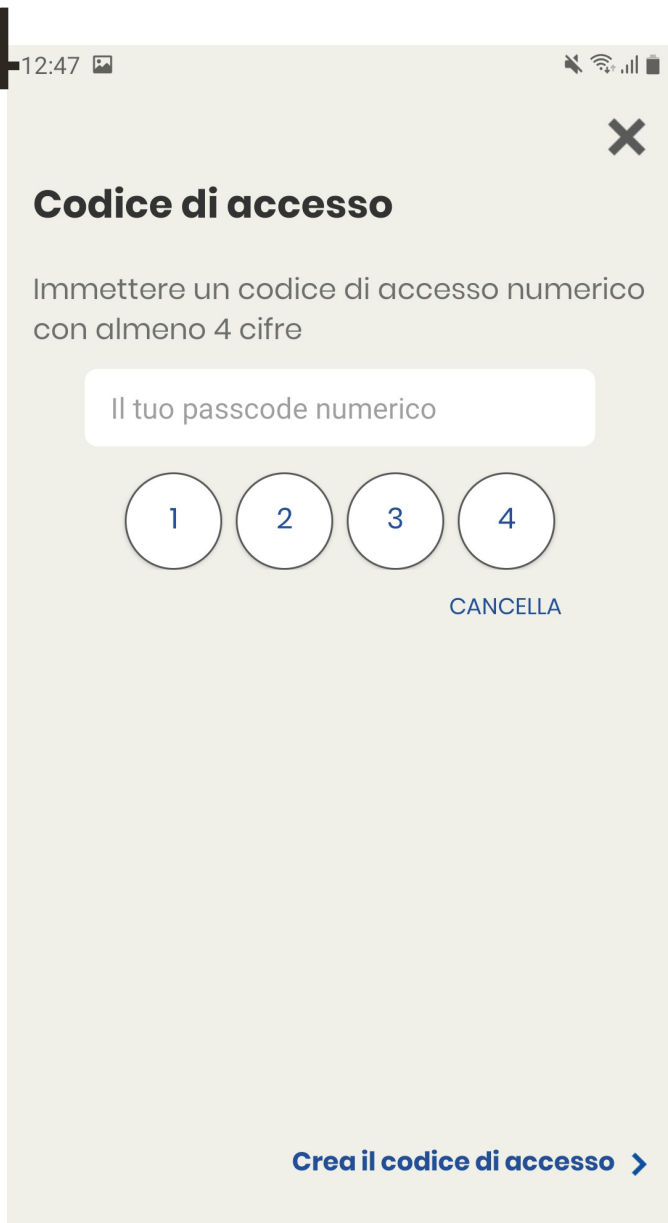

È possibile creare codici numerici di almeno 4 cifre per accedere senza App

15

Generare codici per l'accesso di 1 giorno.

16

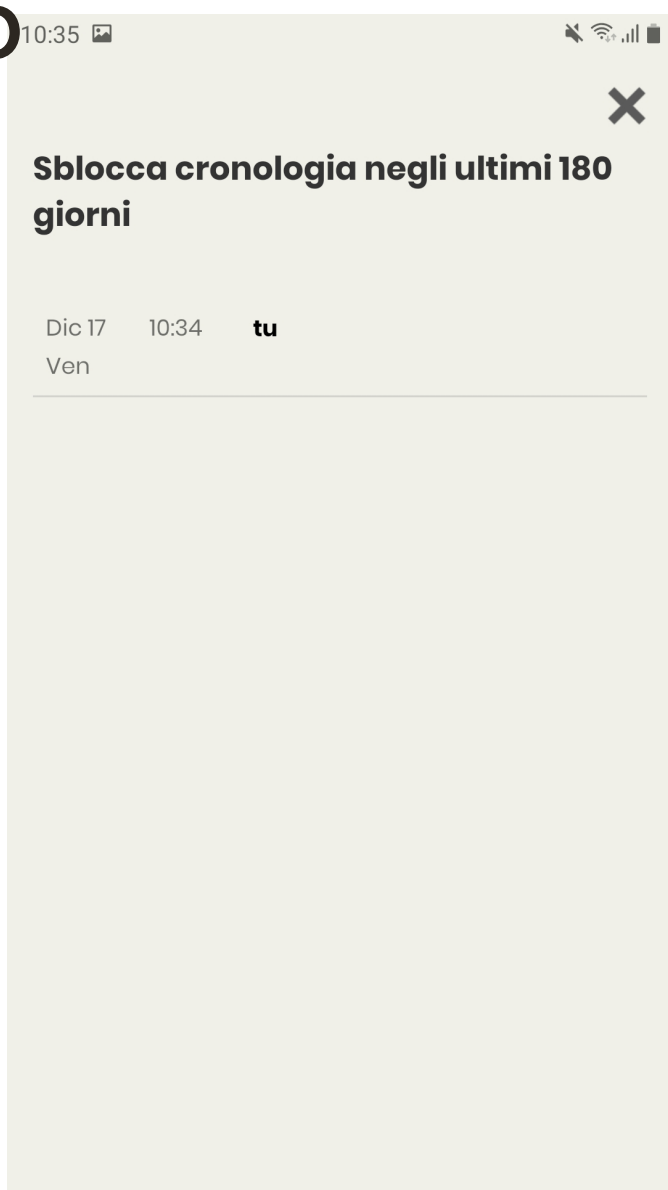

Consultare lo storico delle aperture entrando come utente amministratore nelle opzioni della SMART HANDLE.

6.Specifiche tecniche del prodotto

IT

- **Alimentazione:** 2 batterie al Litio CR2
- **Valido per porte dallo spessore di:** 35 mm - 58 mm
- **Bluetooth:** Bluetooth Low Energy 4.0
- **Sistema operativo:** iOS/Android
- **Consumo:** 0.8mW in standby
  360mW in funzionamento
- **Peso:** 880 grammi
- **Dimensioni:**

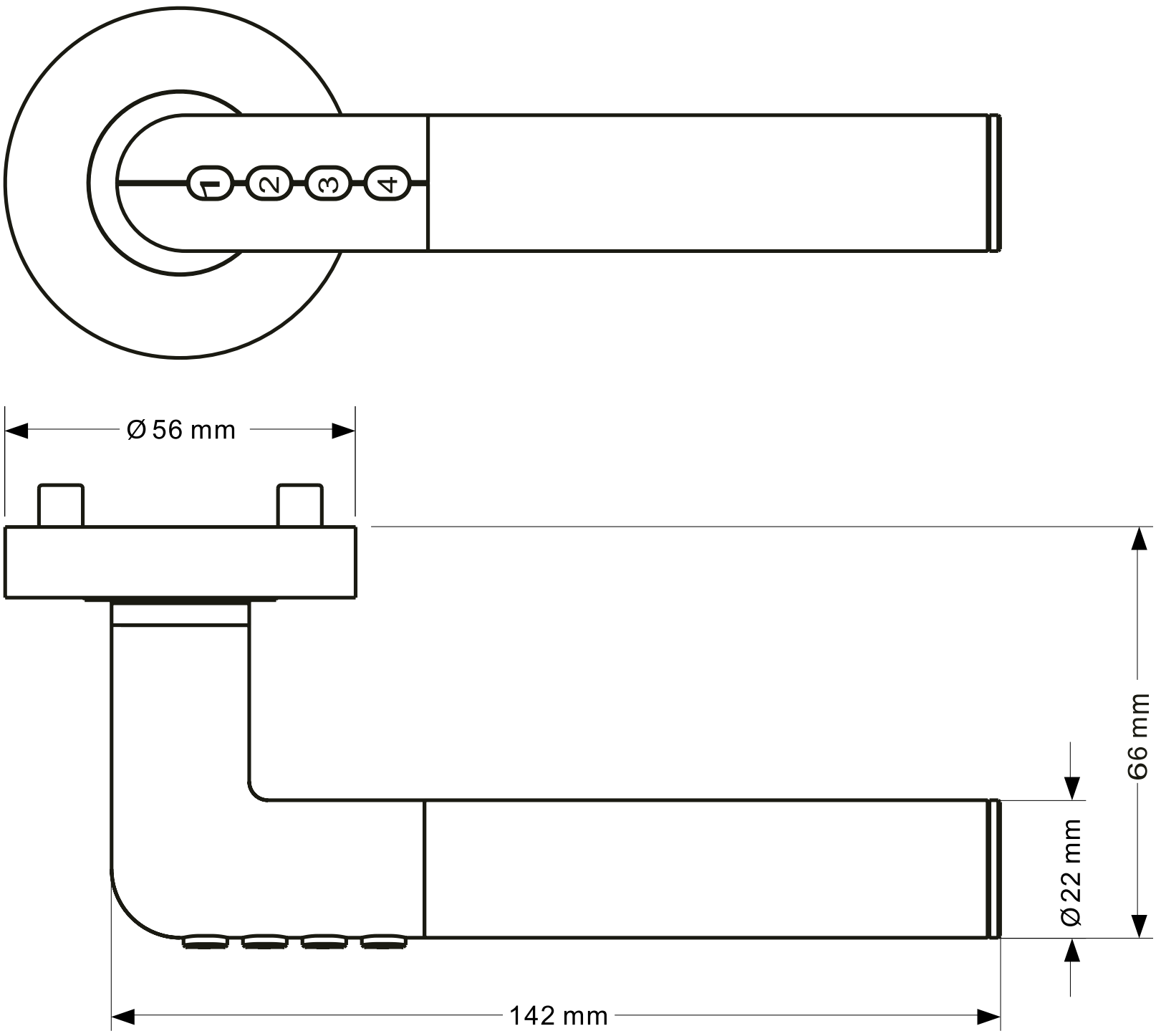

OPENING DOORS

Accesorios y Resortes S.L.
C/Albacete, 3 apdo. 89
03440 Ibi - Alicante - Spain
+34 965 552 200
+34 661 70 83 42
info@ayr.es - **www.ayr.es**

ATTENTIE!

- Het wordt sterk aanbevolen deze handleiding aandachtig te lezen alvorens het product te gebruiken. Het zal ervoor zorgen dat u het product correct gebruikt.

- Het bedrijf heeft het recht het product zonder kennisgeving aan de gebruiker te verbeteren, met inbegrip van het uiterlijk van het product, functieparameters, gebruiksmethoden, enz.

- Het bedrijf geeft geen garantie, verklaring en belofte wanneer de producten voor speciale doeleinden worden gebruikt.

- De parameters van elektronische producten kunnen veranderen onder verschillende externe omgevingen. Deze producten kunnen alleen worden gebruikt in gecertificeerde omgevingen.

ALGEMENE BEPERKTE GARANTIE

AYR garandeert hierbij, indien de consument het originele **AYR**-product van een erkende **AYR**-dealer heeft gekocht, dat het product vrij is van fabricagefouten, gedurende de in elk land vereiste wettelijke periode vanaf de datum van aankoop van het product. De beperkte garantie is van kracht indien bij inspectie door **AYR** blijkt dat het product defect is en het product niet is blootgesteld aan een "oneigenlijke handeling" zoals gedefinieerd in de **QR-code** hieronder, die u kunt scannen en de volledige garantievoorwaarden kunt downloaden.

1. PAKKETTENLIJST

Controleer na het openen van de productverpakking of het product intact is en of de accessoires compleet zijn volgens de onderstaande afbeelding.

1	Smart Handle	1 set
2	Sleutelschild sleutelgat	2 u.
3	CR2 Wegwerp lithium batterijen	2 u.
4	Houtdraadschroeven	14 u.
5	Door de bout M4X45	2 u.
6	Groef door schroef M4	2 u.
7	Spindel omzetter	2 u.
8	Inbussleutel	1 u.

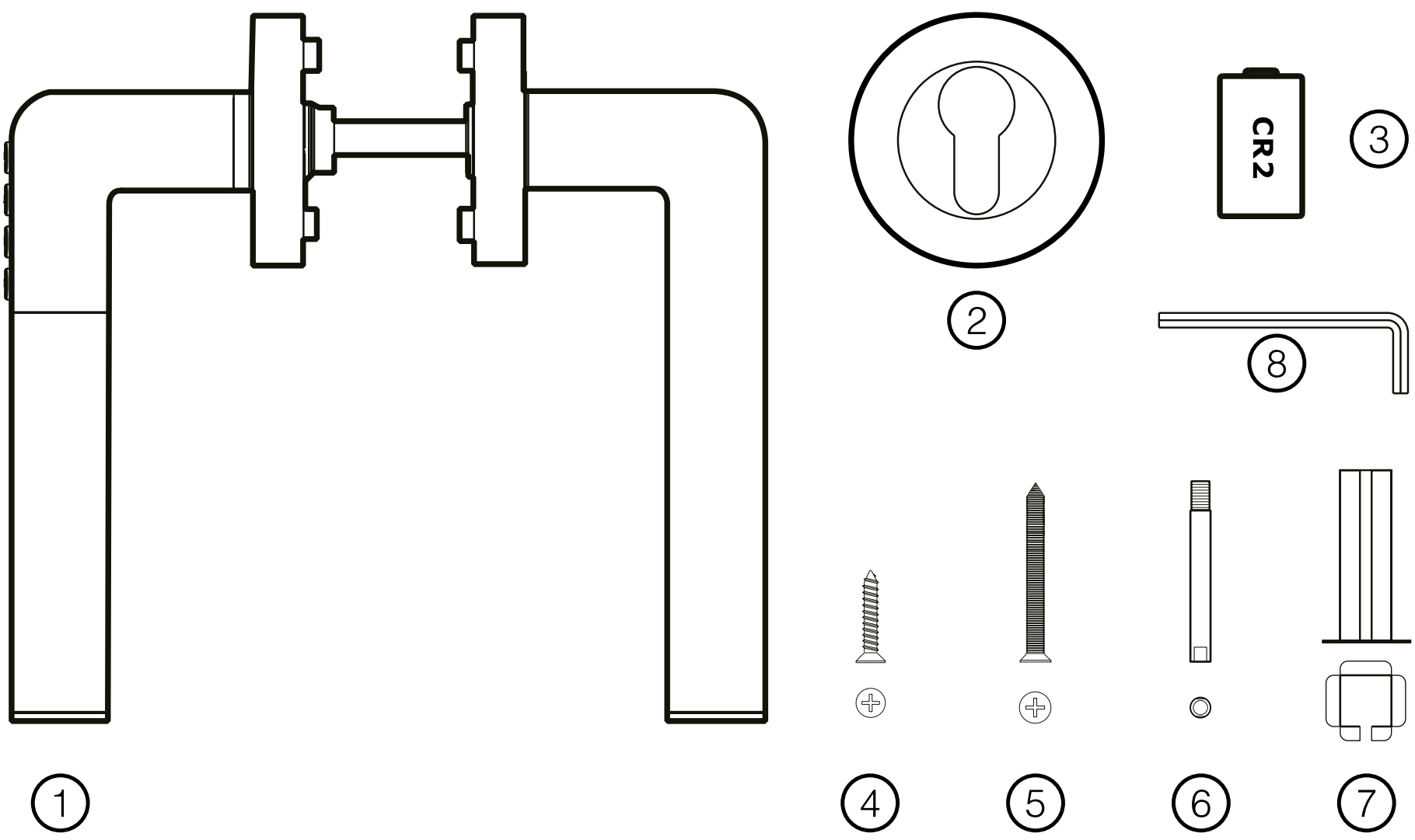

2. INSTALLATIE-INSTRUCTIES

De installatie van de Smart Handle is vergelijkbaar met die van een traditionele handgreep.

Let op het volgende:

- Controleer of het slot voorzien is van 38 mm doorgaande boutgaten tussen de centers, zo niet, installeer dan geen doorgaande bouten en gebruik 4 houtschroeven in plaats van 2 voor elke kruk.

- Zorg ervoor dat de kruk met het toetsenbord aan de buitenzijde van de deur wordt geïnstalleerd.

- Voer de installatie uit met de deur altijd open.

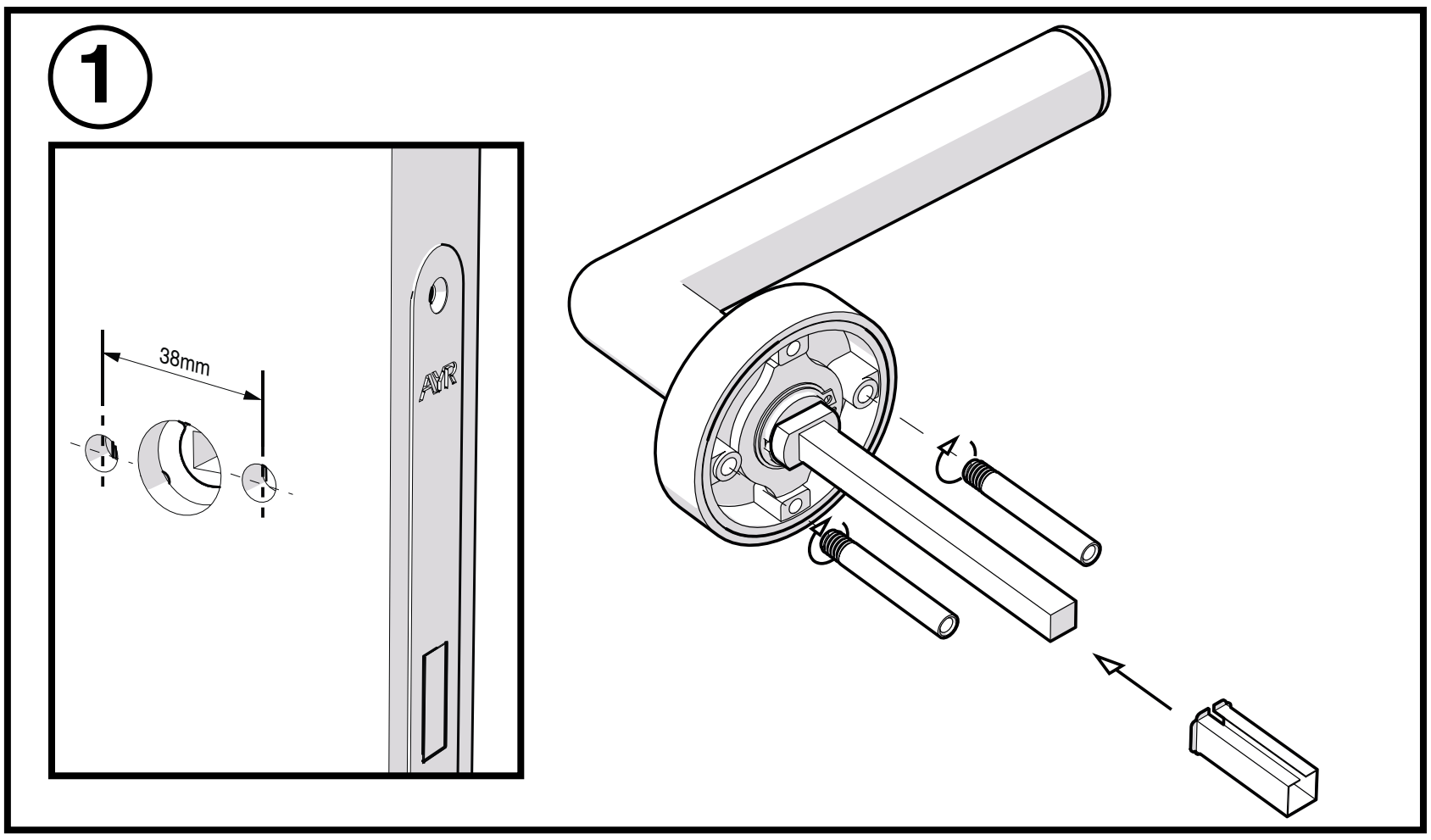

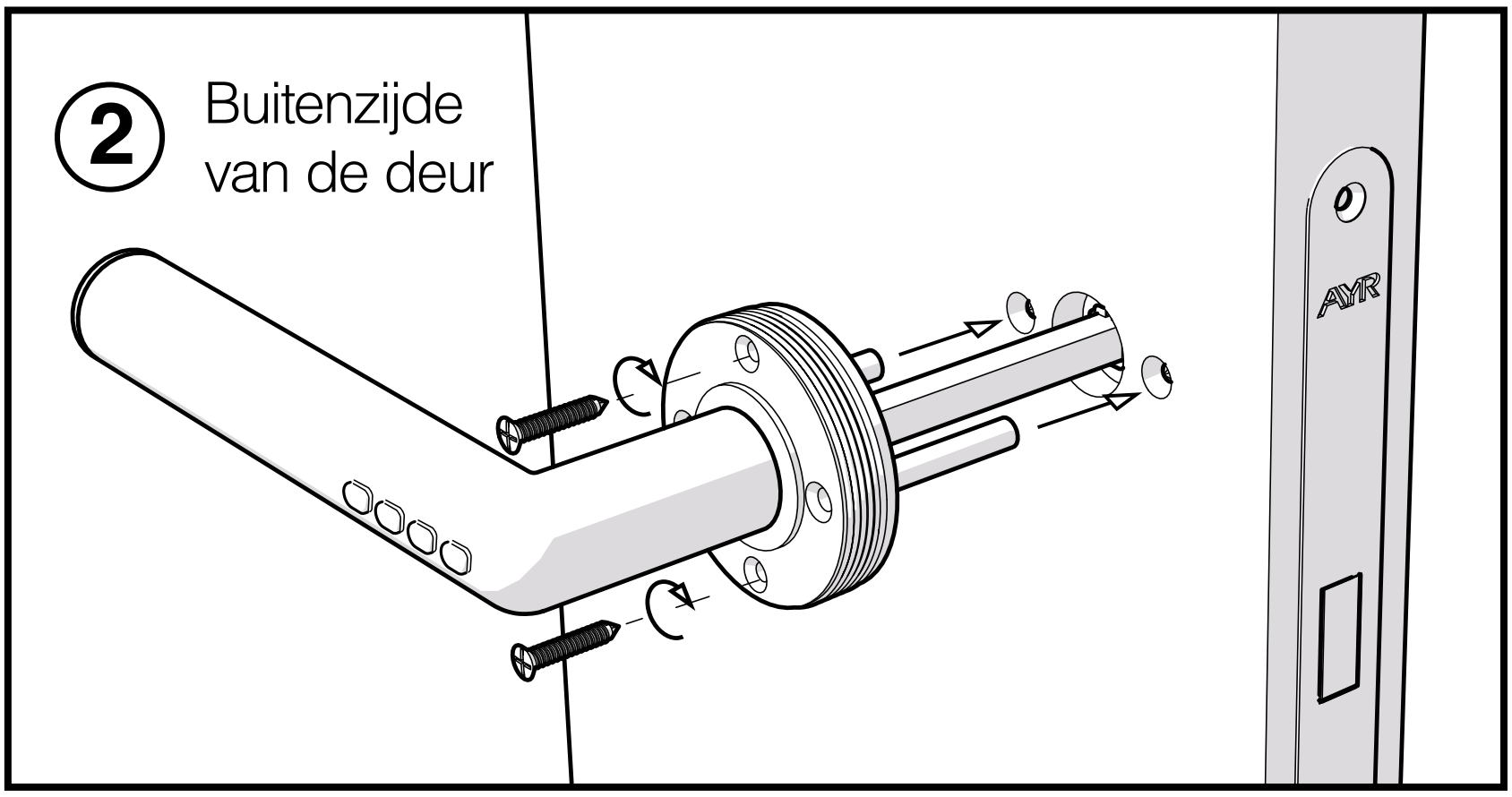

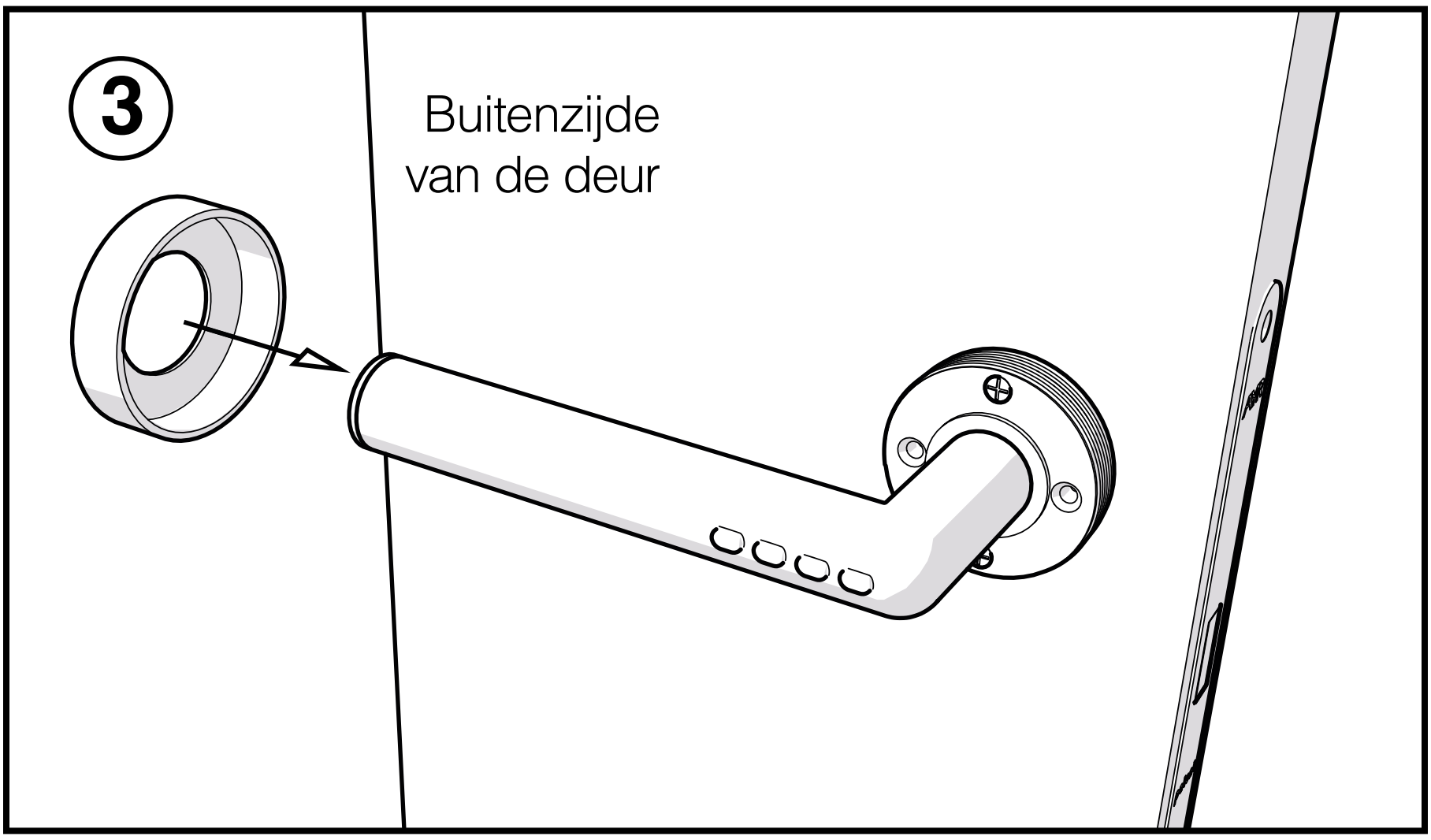

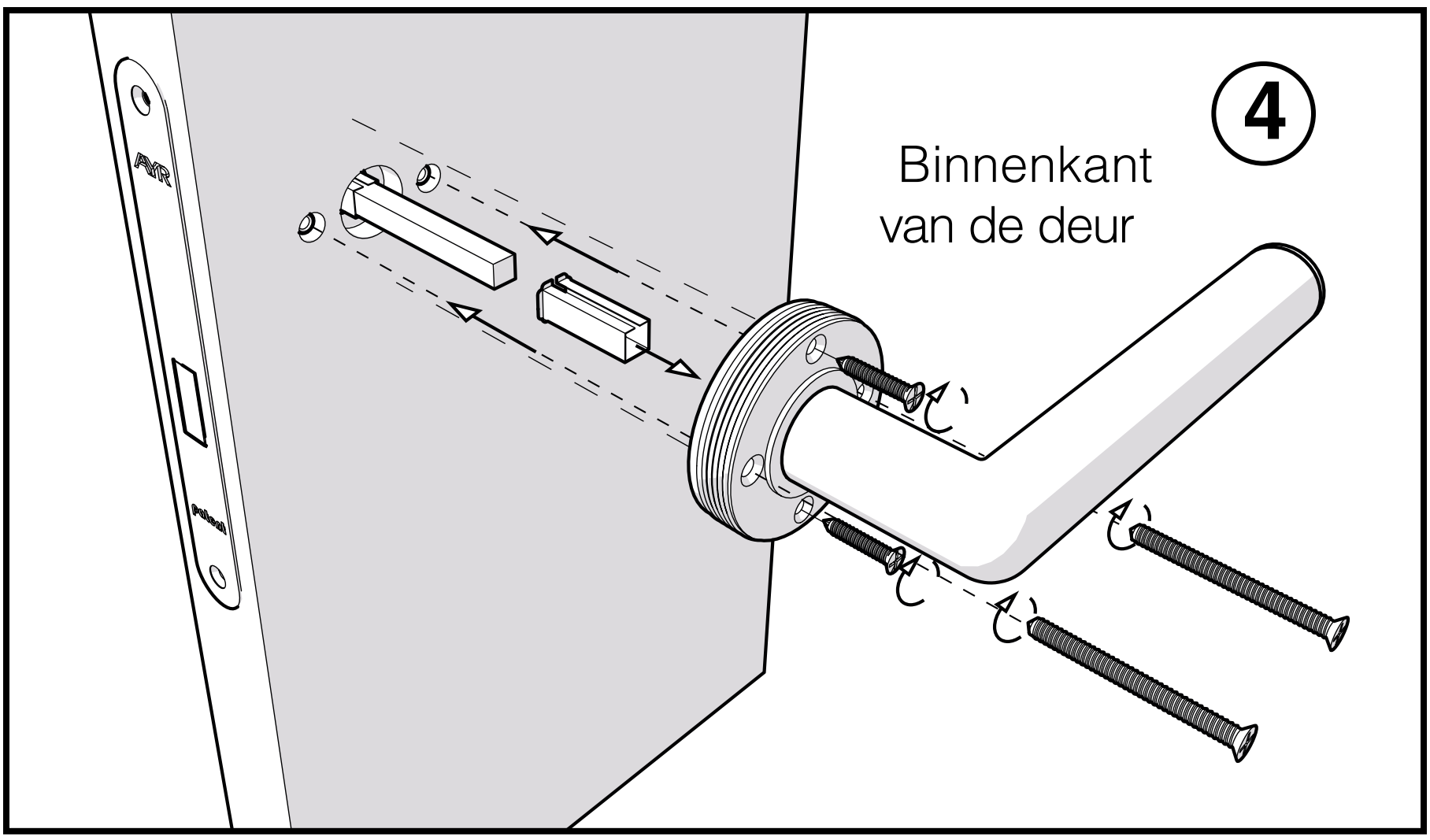

- Hetzelfde als bij de buitendeurkruk, als het slot geen 38 mm doorgaande boutgaten bevat van midden tot midden, gebruik dan 4 houtdraadschroeven in plaats van 2 voor elke kruk.

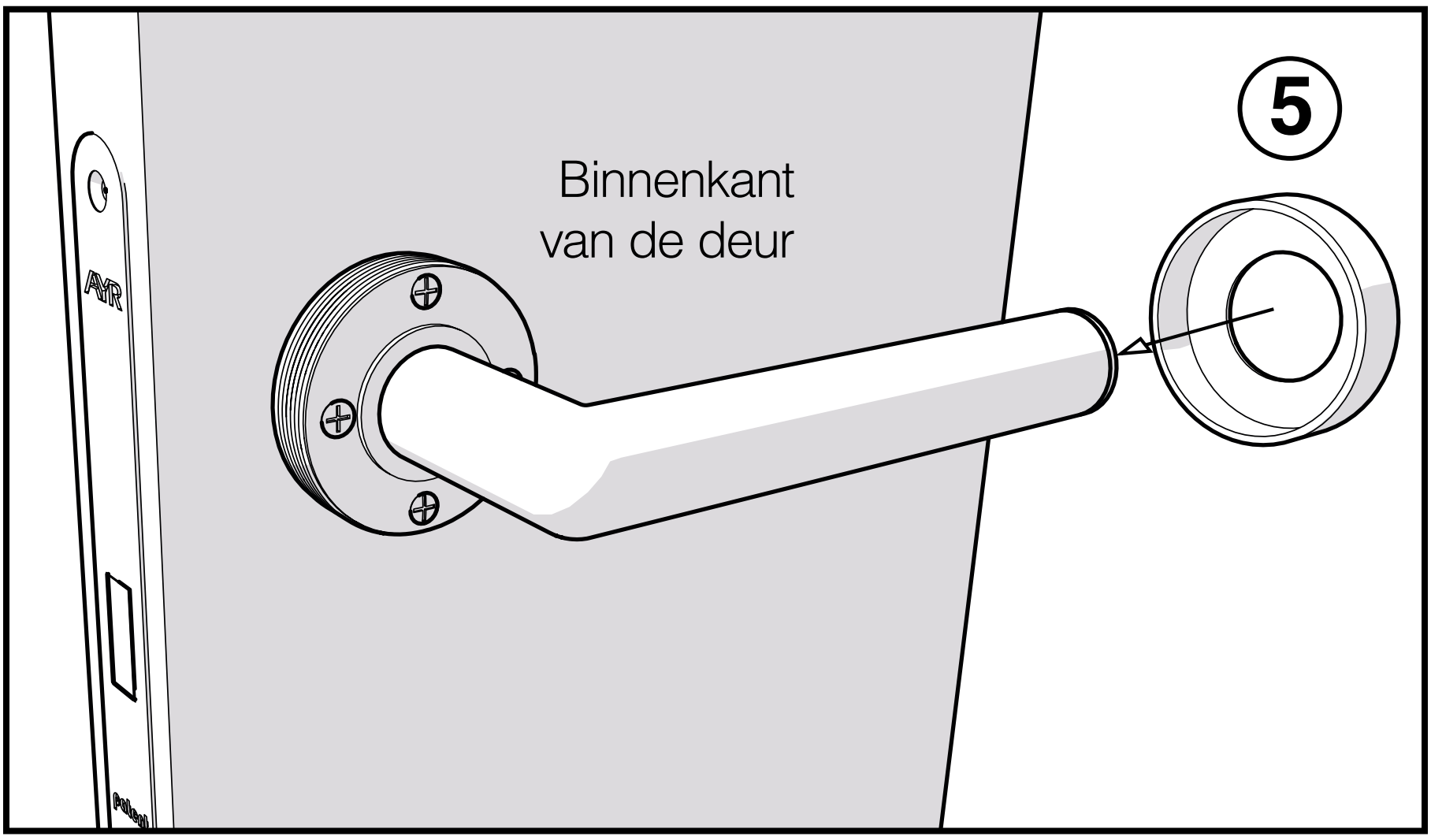

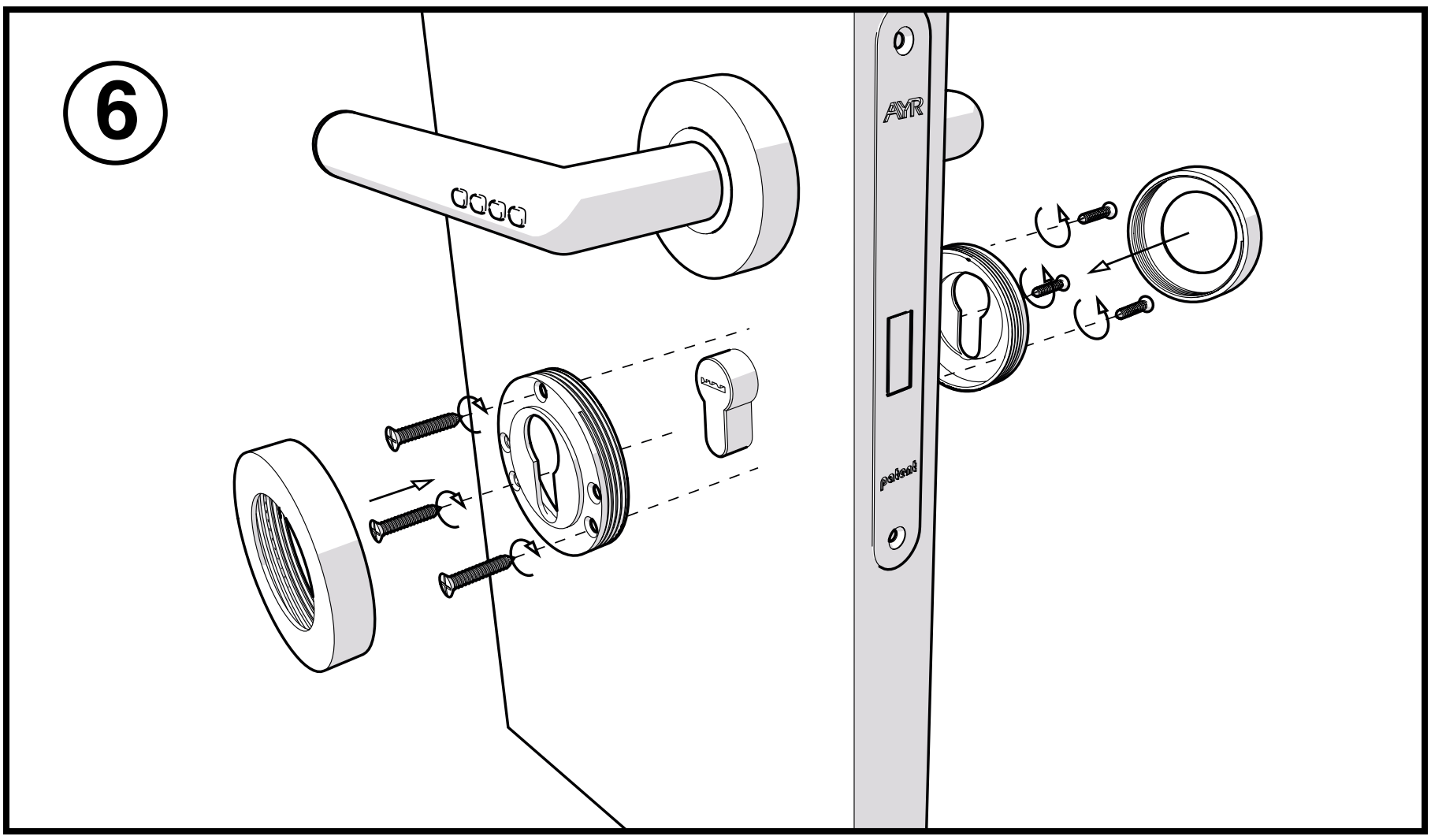

- Als het slot een cilinder bevat, installeert u de bijgeleverde sleutelgaten met de 6 houtschroeven in overeenstemming met het uiterlijk van de deur.

3. VERVANGING VAN DE BATTERIJ

Het product gebruikt twee CR2 wegwerp-lithiumbatterijen. Verwijder het batterijlabel om de Smart Handle voor het eerste gebruik te activeren.

Gebruik de meegeleverde inbussleutel om het batterijklepje op het uiteinde van de deurhendel te openen, en volg het onderstaande schema voor het plaatsen of vervangen van de batterij.

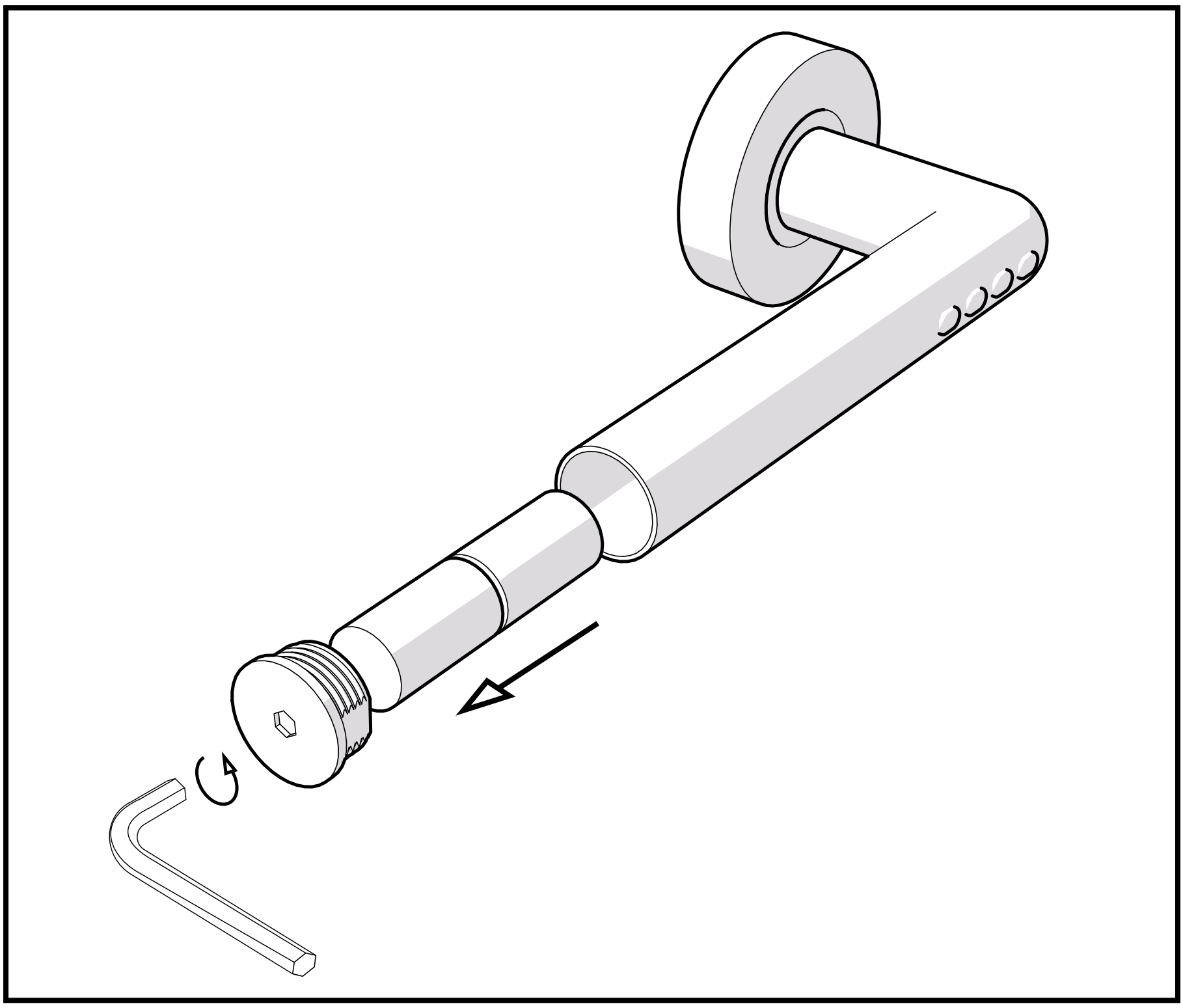

Hoeveel cycli gaan batterijen mee?

Stand-by tijd: 18 maanden

Met code openingen: 17.119 openingen of 10 Openingen/dag, 14 maanden

Met Janus App openingen: 24.727 openingen of 10 openingen/dag, 5 maanden

Waarschuwing batterij veiligheid

- CR2 Lithium batterij is wegwerpbaar. Laad hem niet op om fire of zwerven te voorkomen.

- De batterij niet demonteren, verhitten of verbranden. Houd de batterij buiten het bereik van kinderen om gevaar te voorkomen.

- Gooi de batterij weg in overeenstemming met de lokale wet- en regelgeving.

- Wanneer het product of de App aangeeft dat de batterij bijna leeg is, moet u deze vervangen om te voorkomen dat de batterij lekt en beschadigd raakt of het product niet kan worden ontgrendeld.

- Nadat het waarschuwingssignaal verschijnt, kan de deur theoretisch nog ongeveer 50 keer worden ontgrendeld.

- Gebruik CR2 batterijen bij het vervangen. Gebruik geen batterijen met andere specificaties.

- Let bij het vervangen van de batterijen op de juiste polariteit.

- Vervang lege batterijen altijd door nieuwe.

- Na het vervangen van de Smart Handle batterijen, moet de beheerder de deur eenmaal ontgrendelen voor informatie autorisatie aan de handgreep, anders kan de smart phone of PIN code van de gebruiker niet goed werken.

4. LED-INDICATOR

- Het LED-lampje is geïntegreerd in de codeknop op de handgreep.

- De respectievelijke LED indicator status is als volgt:

Nº	LED Indicator Status	Status van de producten
1	Groene LED flashes	Normaal ontgrendelen
2	Rode LED flashes	Ontgrendelen in lage stroomstatus
3	Groene LED constant	Wacht tot u de PIN-code normaal hebt ingevoerd
4	Rode LED constant	In koppelingsproces of wachtend op het invoeren van de PIN-code in lage energiestatus

5. GEBRUIK VAN DE APP

Aantal Smarthandles die door de Janus App kunnen worden aangestuurd

Een Janus App gebruiker kan in totaal 50 apparaten bedienen. Bijvoorbeeld 50 toestellen ref.511 op verschillende locaties.

Anderzijds kan elk toestel in totaal 50 gebruikers hebben (inclusief de beheerder en 49 gebruikers)

Download en installeer de App door te zoeken naar **"Janus Lock"** in de Apple App Store of Google Play.

ANDROID APP ON Google play

Available on the App Store

Click!

1

Registreer door een nieuwe of bestaande account aan te maken op Google, Facebook of WeChat.

2

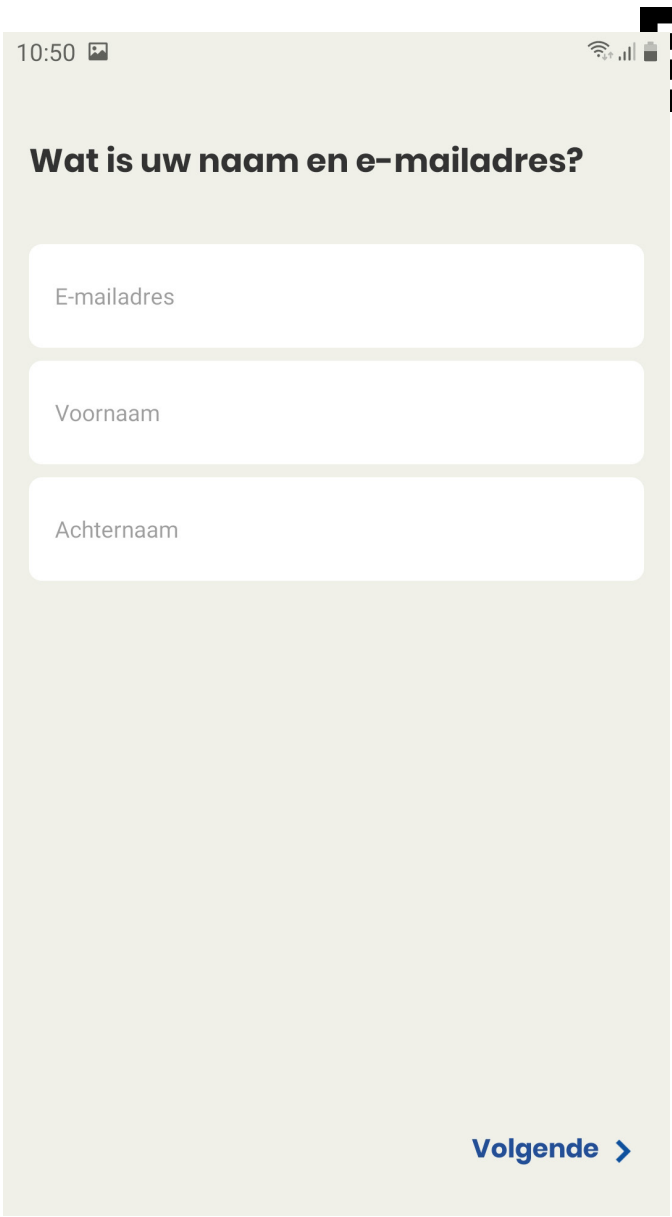

Vul de velden met uw e-mail, uw naam en achternaam in.

3

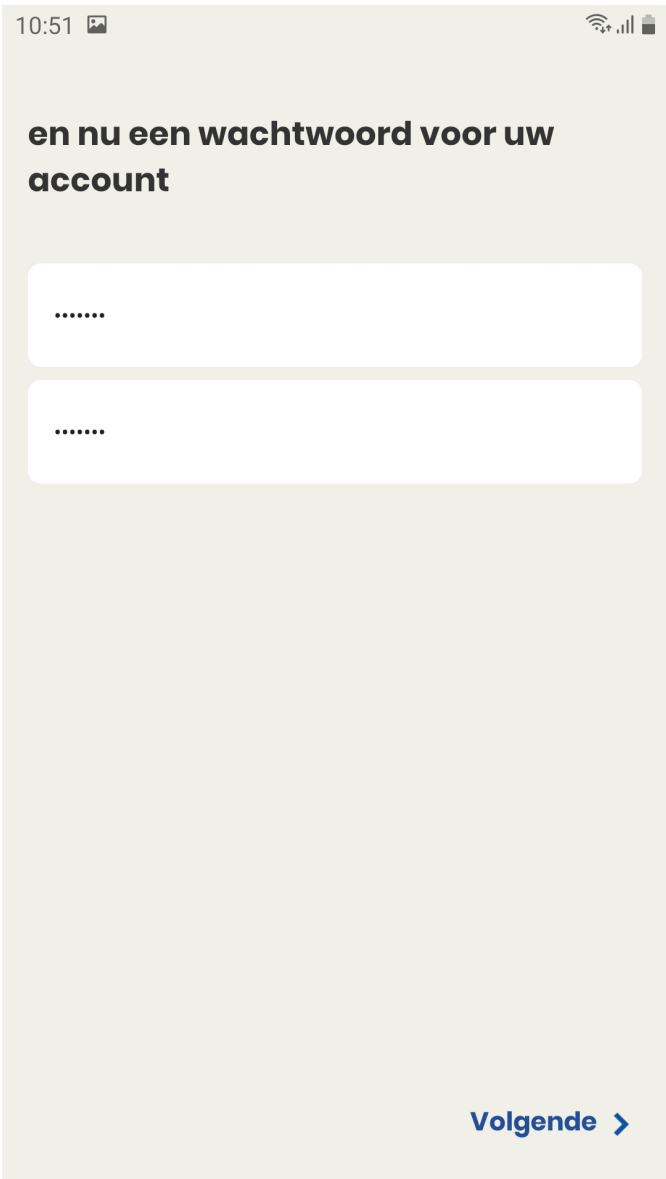

Voer het wachtwoord in en herhaal ter bevestiging.

4

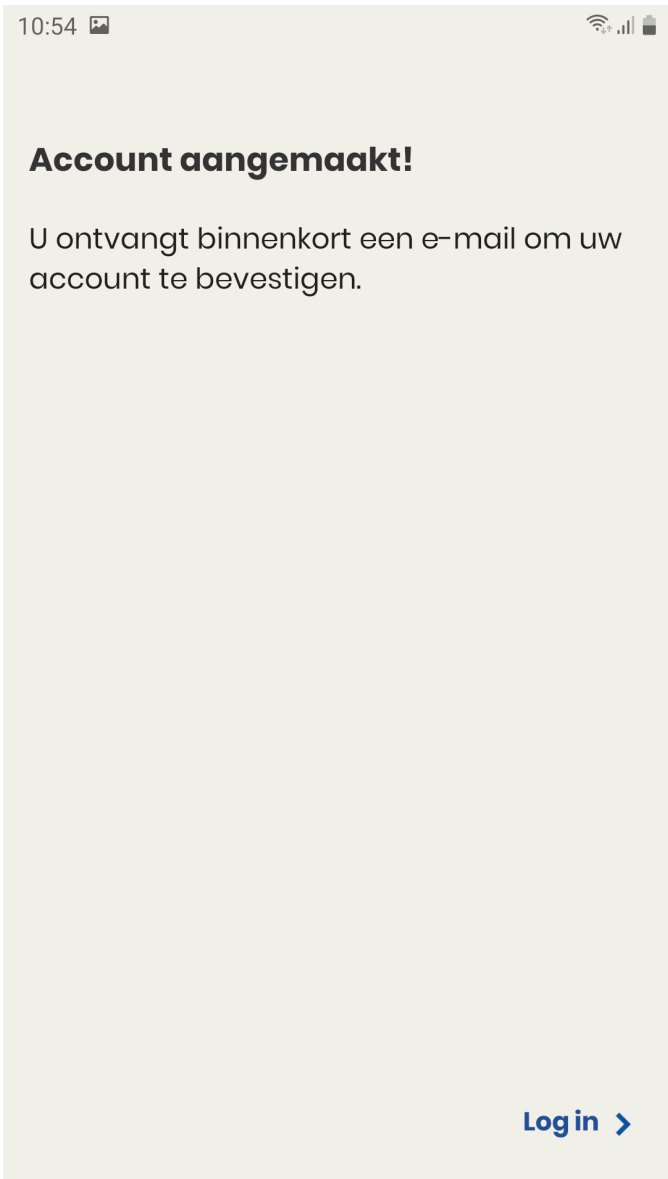

De account is succesvol aangemaakt en u heeft nu toegang tot de toepassing.

5

Om een handvat toe te voegen drukt u op het "+" symbool dat verschijnt in de rechterbovenhoek, en volgt u de instructies.

6

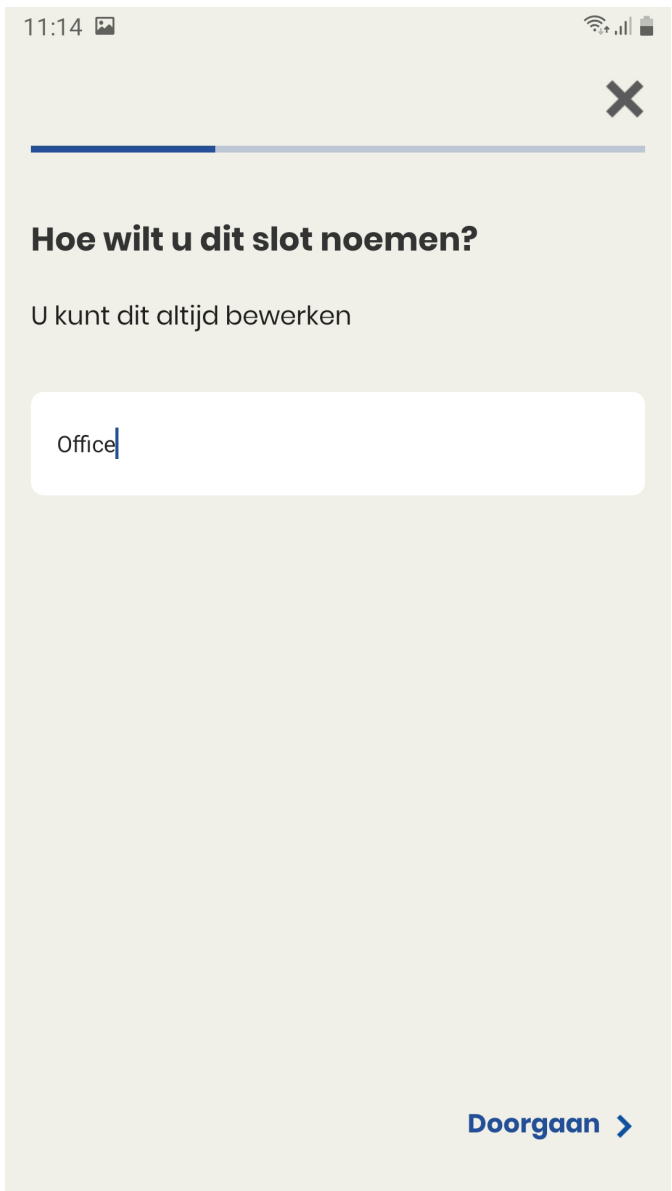

Noem het handvat

7

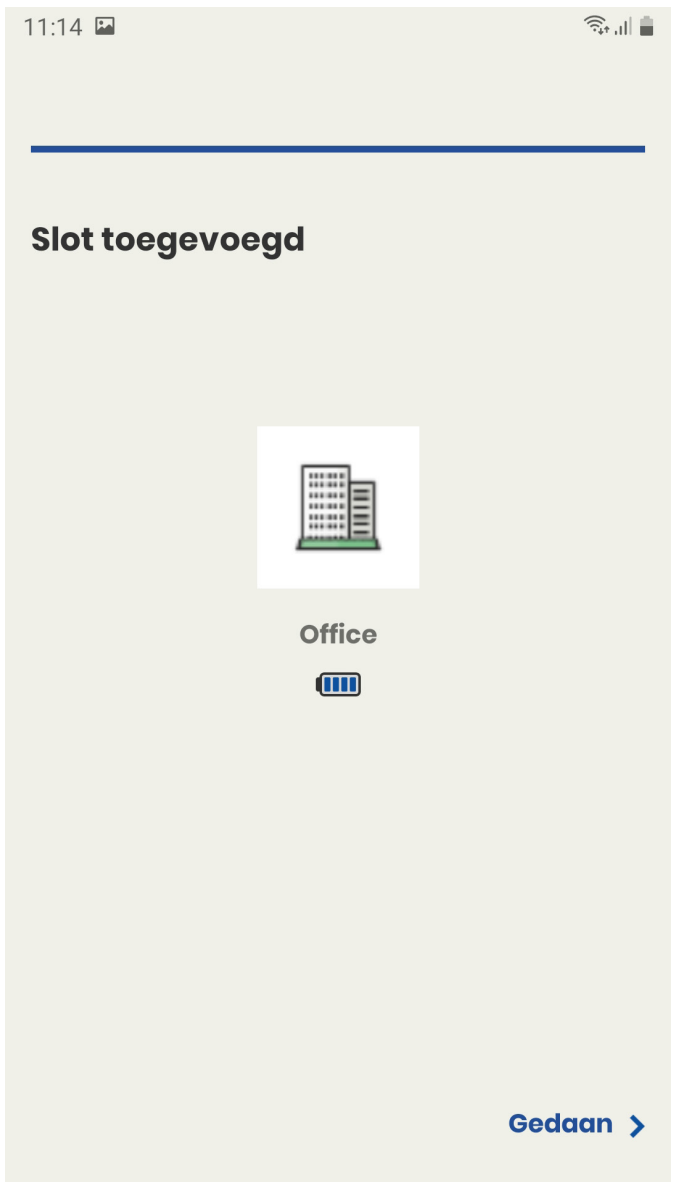

Selecteer een afbeelding om het handvat te identificeren

8

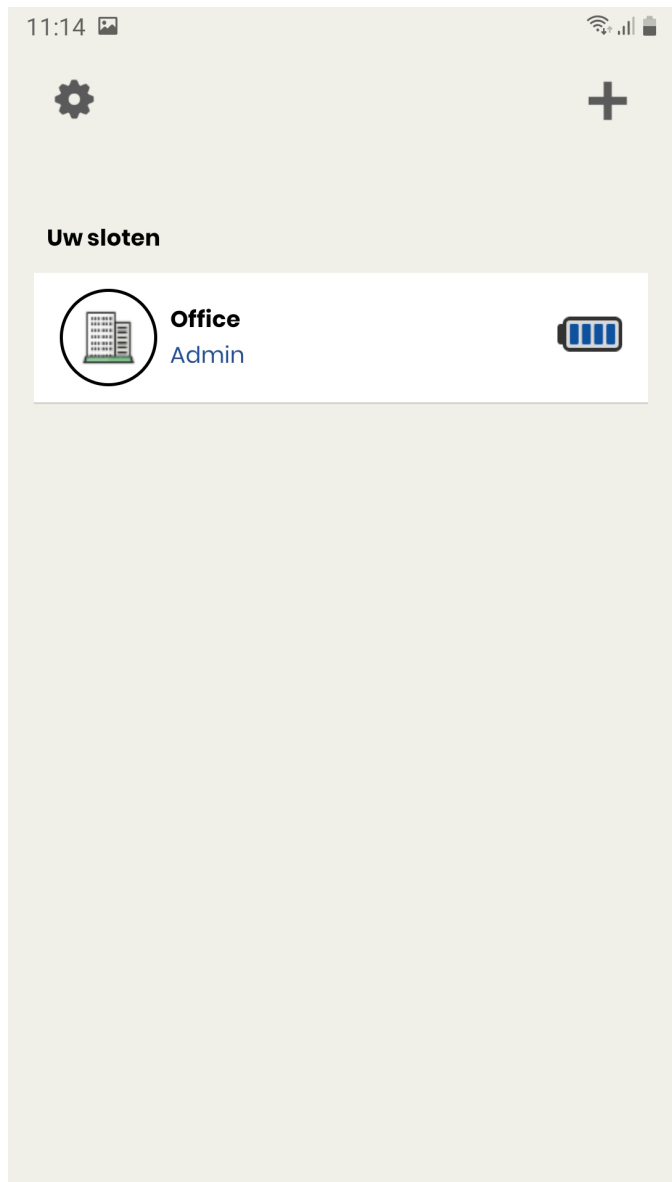

U kunt nu de SMART HANDLE gebruiken.

9

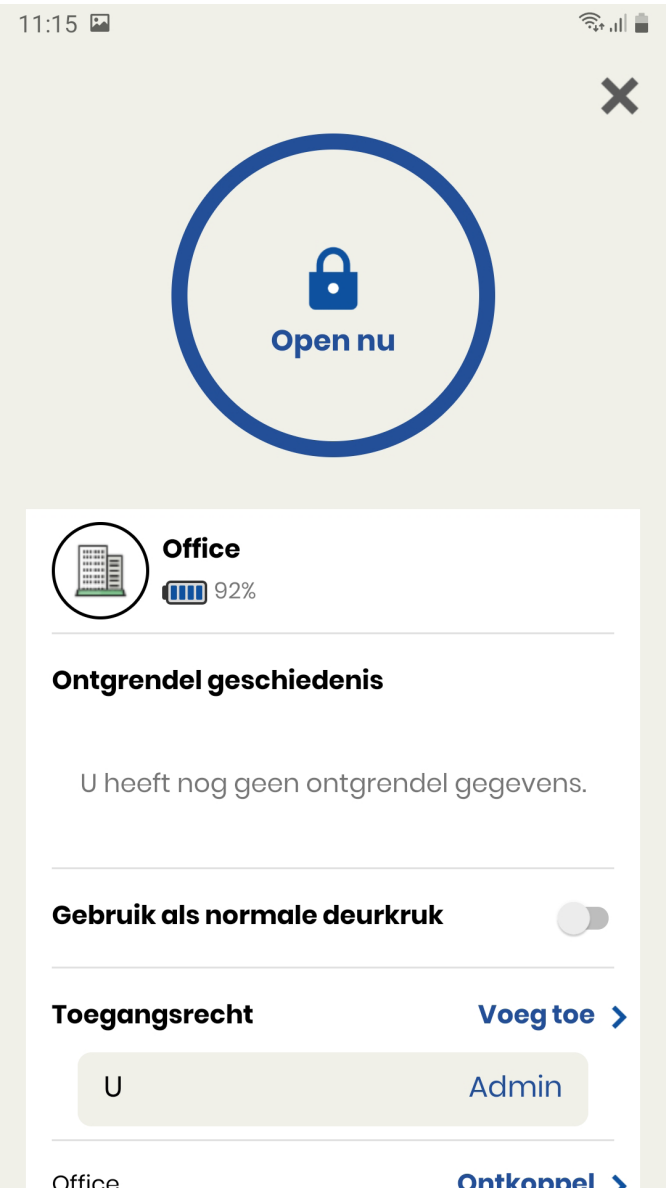

In het instellingenpaneel van SMART HANDLE kunt u andere gebruikers toegangsrechten geven.

10

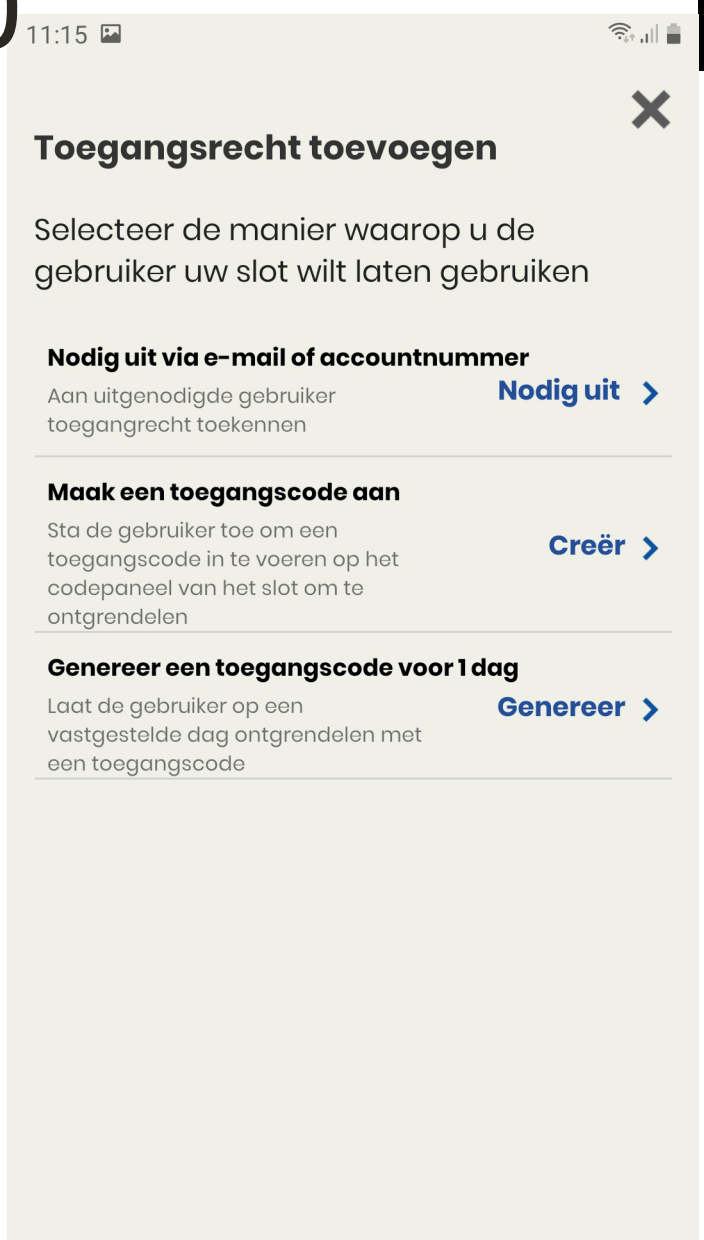

Druk op "toegangsrechten" toevoegen met een van de modaliteiten die op het scherm staan.

11

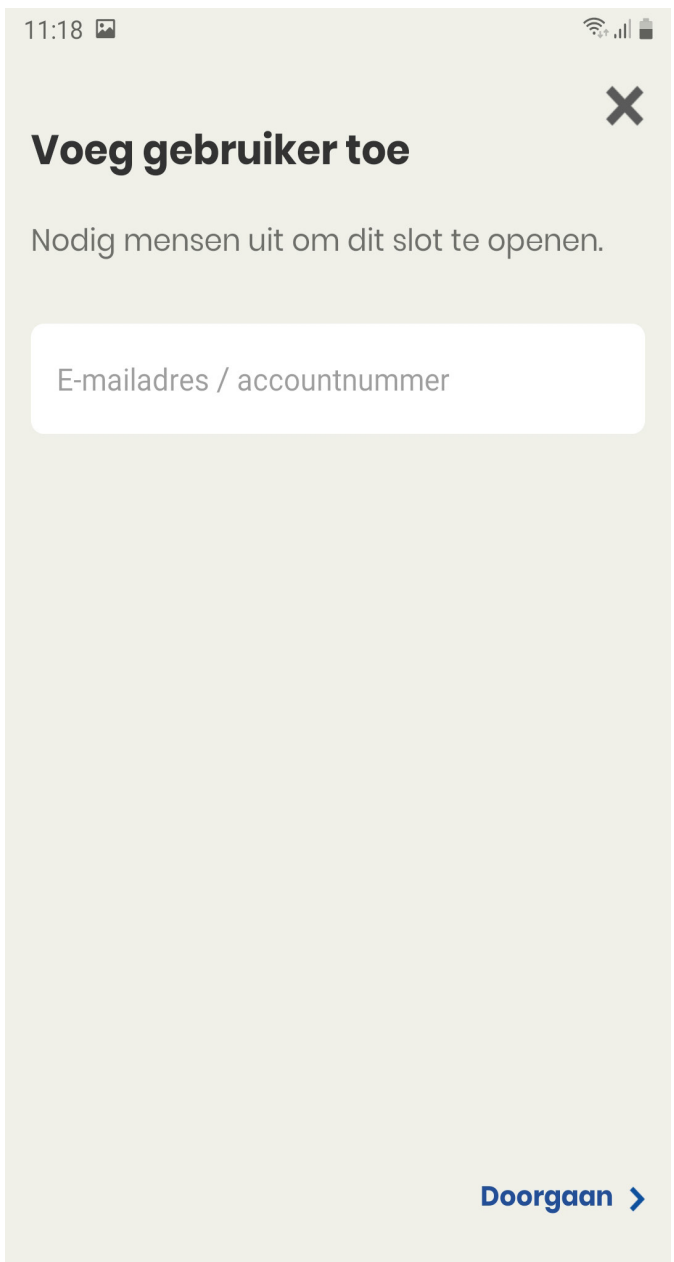

Om een nieuwe gebruiker toe te voegen, voert u de e-mail of het account van Janus Lock in.

12

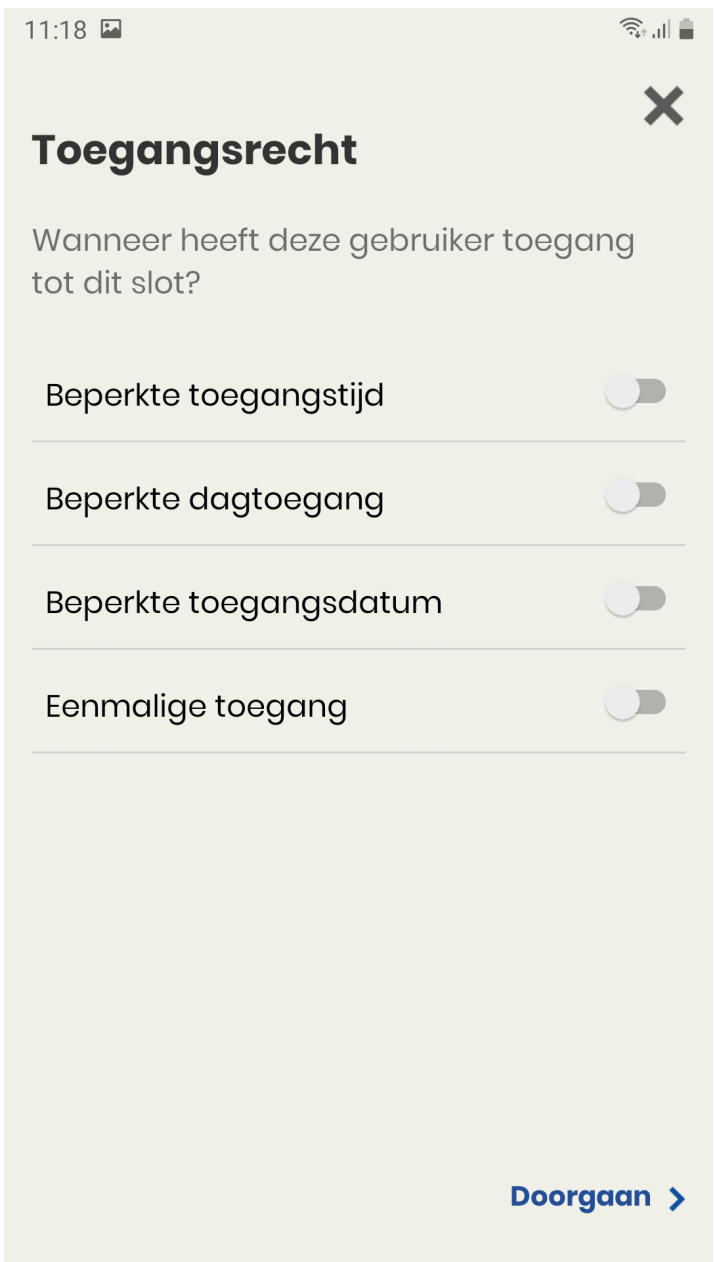

Selecteer het type toegang voor de nieuwe gebruiker.

13

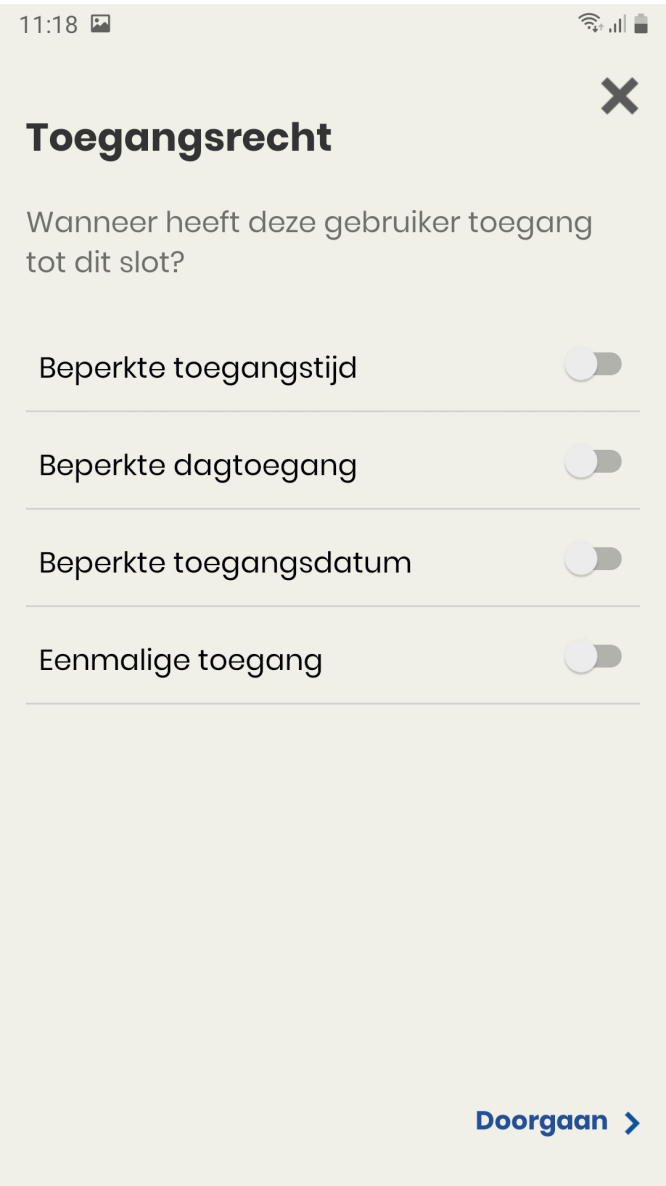

Beperk de toegang van de nieuwe gebruiker tot de SMART HANDLE door een van de opties te kiezen die op het scherm verschijnen.

14

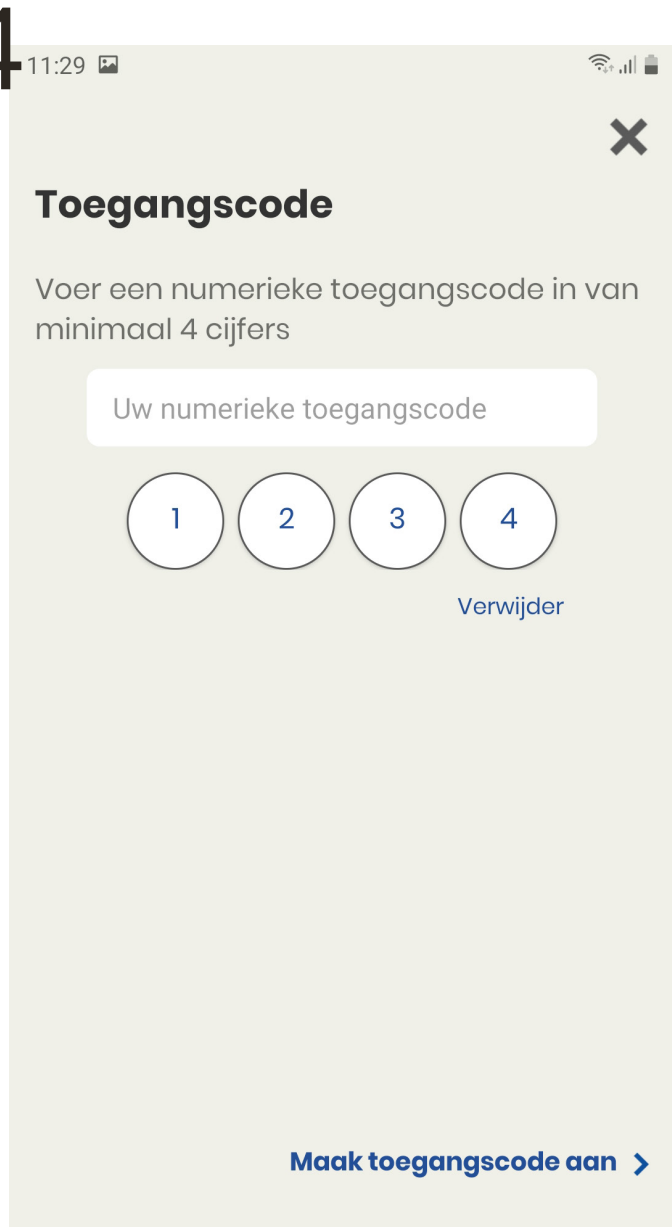

U kunt numerieke codes van minstens 4 cijfers aanmaken voor toegang zonder APP.

15

Genereer codes voor 1 dag toegang.

16

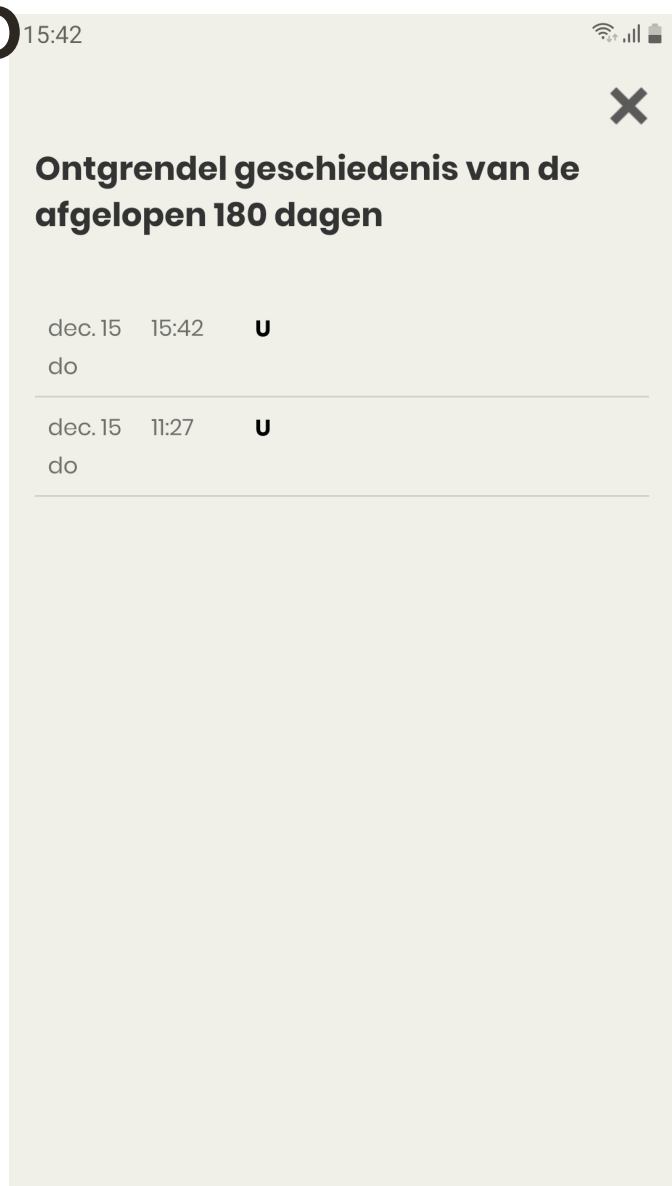

U kunt de geschiedenis van de openingen controleren door vanuit de administrator gebruiker toegang te krijgen tot de SMART HANDLE opties.

6. PRODUCTSPECIFICATIE

- **Voeding:** 2 x CR2 Lithium batterijen
- **Past op deur:** 38mm-58mm
- **Bluetooth:** Bluetooth Lage Energie 4.0
- **Bedieningssysteem:** iOS/Android
- **Stroomverbruik:** 0.8mWstandby / 360mWin verrichting.
- **Gewicht:** 880grams
- **Grootte:**

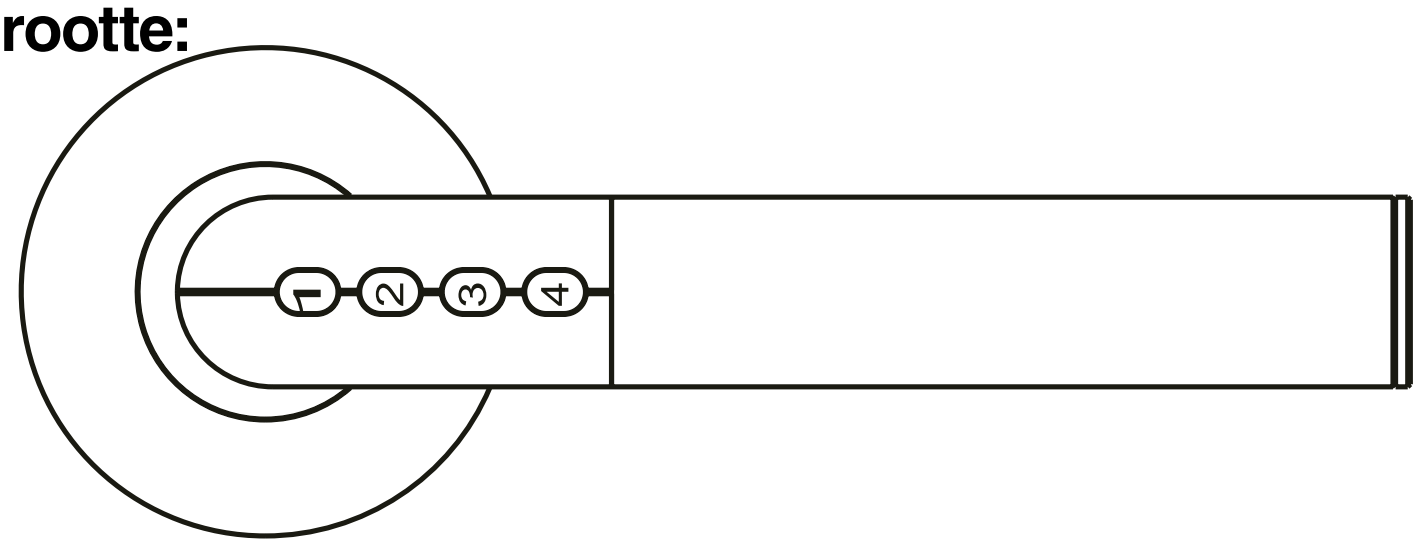

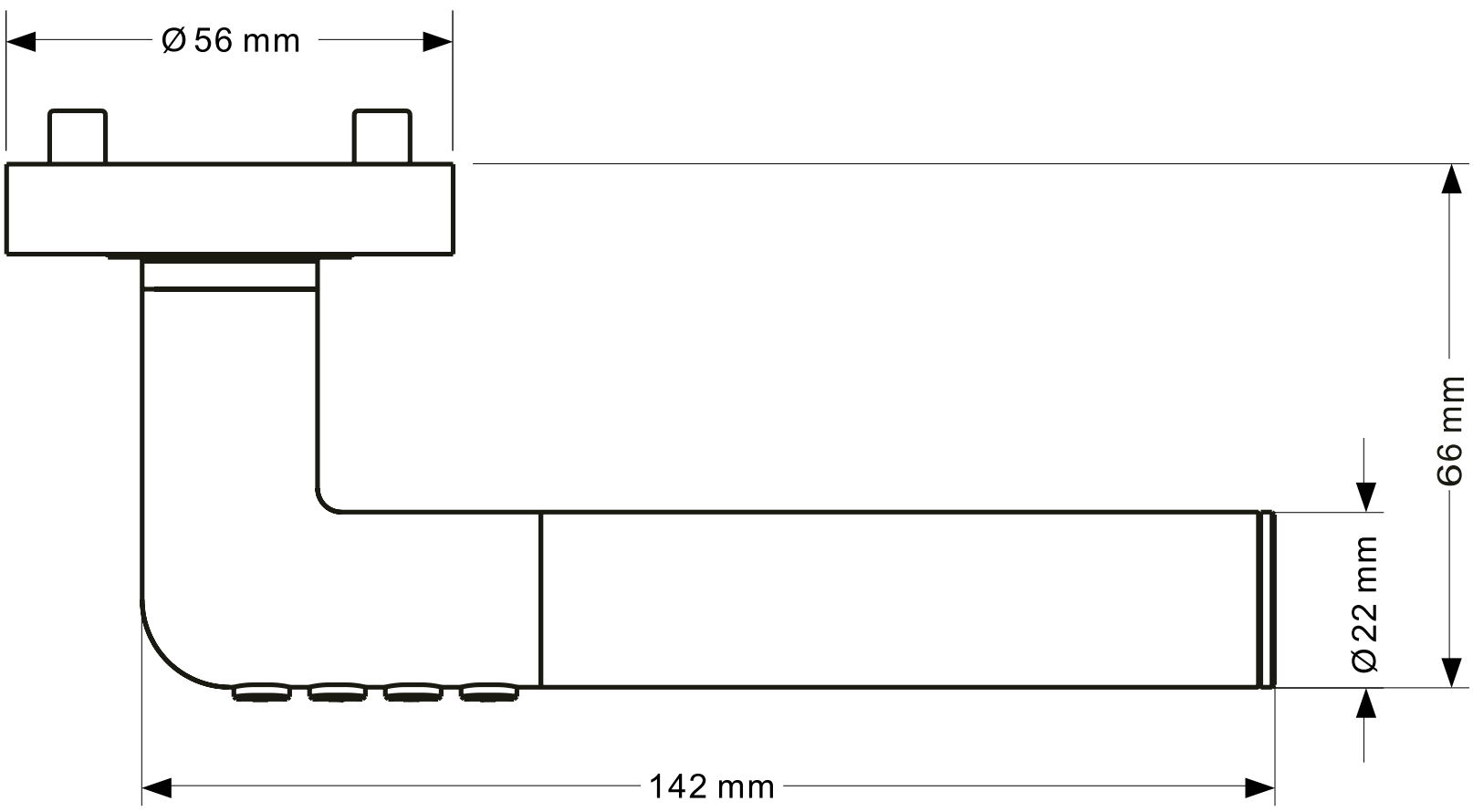

OPENING DOORS

Accesorios y Resortes S.L.
C/Albacete, 3 apdo. 89
03440 Ibi - Alicante - Spain
+34 965 552 200
+34 661 70 83 42
info@ayr.es - **www.ayr.es**