ES

AYR®
OPENING DOORS

Manual de instalación, configuración y uso

int-LOCK® RF

RF

Versión del manual - A211105

ÍNDICE

1. GARANTÍA GENERAL LIMITADA 3
2. NOTAS IMPORTANTES SOBRE SEGURIDAD 4
3. DESCRIPCIÓN 5
3.1. Qué es int-LOCK RF 5
3.2. Características 6
3.3. Señales acústicas y luminosas 7
3.4. Contenido de la caja 8
4. INSTALACIÓN 9
4.1. Herramientas necesarias 9
4.2. Instalación de la cerradura 9
4.3. Sincronización de los mandos 13
4.4. Eliminación de mandos uno a uno 14
4.5. Eliminación de todos los mandos 14
4.6. Usar un mando para accionar 2 cerraduras a la vez 15
5. APERTURA Y CIERRE 15
5.1. Desde la cerradura 15
5.2. Desde el mando 15
6. CONFIGURACION DE OPCIONES 16
6.1. Alarma 16
6.2. Reseteado de fábrica 16
7. SOBRE LAS BATERIAS Y EL MANTENIMIENTO 17
8. SOLUCIÓN DE PROBLEMAS 17
8.1. Situaciones posibles 17
8.2. Robo o perdida del mando 18
8.3. Desbloqueo mecánico de emergencia 18
9. ESPECIFICACIONES TÉCNICAS 19

Explicación de los iconos mostrados en este manual:

¡ATENCIÓN! : ten especial cuidado y presta atención a esta información ya que es muy importante para prevenir tu seguridad y problemas en el dispositivo, instalación o fallos de sistema.

NOTA: la información reflejada es importante para un buen uso del sistema.

1. GARANTÍA GENERAL LIMITADA

AYR garantiza por la presente, si el consumidor ha adquirido el producto **AYR** original en un distribuidor autorizado de **AYR**, que el producto está libre de defectos de fabricación, por el periodo legal exigible en cada país, desde la fecha en la que el producto fue adquirido. La garantía limitada estará vigente en el caso que después de una inspección realizada por **AYR** lo encuentre como defectuoso y en el caso que el producto no haya sido sometido a alguna "acción inapropiada", como se definen a continuación.

La realización de acciones inapropiadas anulará la validez de esta garantía. "Acciones inapropiadas" incluyen todas y cualquiera de las siguientes: Instalación inapropiada, uso, activación/ mantenimiento no conforme con las instrucciones y requisitos de **AYR** (como se indican en el manual de uso). Manipulación por parte del comprador, negligencia, daño por la aplicación de fuerza: torcedura, rotura, grietas, rasguños o cualquier otra acción de vandalismo, reparación o modificación por parte de cualquier otra persona que no sea el fabricante o distribuidor autorizado expresamente por **AYR**.

La única obligación de **AYR** bajo esta garantía limitada es la de reparar o reemplazar, según el criterio de **AYR**, cualquier producto y/o componente del producto en el que **AYR** haya determinado que existen defectos de fabricación. Esta garantía limitada no otorga ningún otro derecho o da lugar a ninguna obligación, o absuelve al comprador la responsabilidad de tomar cualquier otra medida adecuada, por cualquier medio, incluyendo seguro contra lesiones personales o daños materiales. Esta garantía limitada hace referencia exclusivamente a los defectos del producto.

Para facilitar el servicio de garantía y permitir que **AYR** determine el derecho en el marco de esta garantía, el comprador debe devolver el producto, con comprobante de su adquisición de parte del distribuidor autorizado a **AYR**. Cualquier cargo de envío, manejo, transporte, llamada de servicio y/u otro cargo casual y/o relacionado no están incluidos en esta garantía limitada.

El uso de otros componentes que no sean los adecuados y originales de **AYR** pueden causar un grave daño al producto y anulará esta garantía limitada. Esta garantía limitada no podrá ser designada o transferida de ninguna manera y no podrá ser prolongada, alterada o modificada.

Esta garantía limitada existirá independientemente de otras garantías, ya sean expresas o implícitas, incluyéndose pero no limitándose a cualquier garantía de comercialización o idoneidad para un propósito en particular, todas las cuales están excluidas y denegadas de forma expresa en la medida máxima permitida por las leyes aplicables en la presente. **AYR** no será responsable de cualquier pérdida de ganancia, cualquier daño especial, casual o consciente que el comprador pueda sufrir, o indemnización por daños y perjuicios, incluso en el caso que la posibilidad de la existencia de dichos daños sea notificada.

AVISO LEGAL:

Puntos excluidos/limitados de esta garantía:

-Atornillados.

-Uso y desgaste normal.

-Lavado con detergentes de limpieza.

Marcas registradas:

-**AYR**, **int-LOCK**, **int-LOCK RF**, **int-KEY**, **int-KEY RF** son marcas registradas/nombres comerciales pertenecientes a **AYR**. Queda prohibido el uso no autorizado de estas marcas.

Coberturas:

-Ningún producto de seguridad puede garantizar la seguridad de las instalaciones de forma indefinida. El producto de **AYR** no es de ninguna manera un sustituto de la cobertura de seguro adecuada para la protección contra la pérdida o daño a su propiedad. **AYR** no es una compañía aseguradora y no presta servicios de seguros de ninguna índole.

Influencias externas:

-Los servicios están sujetos a varias influencias externas, fuera de nuestro control, tales como redes de comunicación satélite, celular u otras, y pueden también estar afectados por las condiciones climáticas, interferencias/interrupciones frecuentes, uso o actividad inapropiada, interferencias, vandalismo, destrucción, etc.

-Los servicios pueden ser también afectados negativamente o imposibilitarse cuando el producto de **AYR** está ubicado en lugares donde la señal puede no estar disponible, por ejemplo un garaje, una plaza de estacionamiento, un túnel o una ubicación similar.

Limitaciones de los Servicios y Responsabilidad:

-El funcionamiento apropiado del producto de **AYR** puede fallar si el producto de **AYR** no es instalado y mantenido de forma adecuada, de acuerdo con las instrucciones suministradas con el producto **AYR**.

2. NOTAS IMPORTANTES SOBRE SEGURIDAD

1. La instalación del **sistema de cerradura invisible** aumenta considerablemente la seguridad, pero hay que tener en cuenta que **SI SE PIERDEN O SE OLVIDAN TODOS LOS MANDOS EN EL INTERIOR** de la vivienda, implica la total imposibilidad de abrir y tener que recurrir a una **apertura de emergencia** con el consiguiente daño a la puerta.

2. Te recomendamos **GUARDAR UN MANDO** en casa de alguna persona de tu confianza para tener una opción más en caso de tener que hacer una apertura de emergencia.

3. Te recomendamos poner una **BATERÍA NUEVA SI TE VAS A AUSENTAR** durante más de 6 meses.

4. LEE ATENTAMENTE este manual antes de utilizar el producto.

5. CONSERVA ESTE MANUAL durante toda la vida útil del producto y consúltalo cuando tengas dudas o problemas.

6. Al sacar del estuche el dispositivo comprueba que están incluidos todos los componentes.

7. A fin de evitar que tanto el producto como el usuario sufra algún daño, **NUNCA INTENTES ABRIR O REPARAR** el producto o sus accesorios.

8. UTILIZA LAS BATERIAS RECOMENDADAS. NO uses baterías recargables. El uso de otro tipo de baterías puede reducir la autonomía de estas y causar un daño significativo al dispositivo o incluso tu propia seguridad personal. Puedes pedir recambios de baterías en el apartado soporte de **www.ayr.es**.

9. NO INSTALES EL PRODUCTO EN ESPACIOS donde se registren temperaturas por encima o por debajo de las indicadas en la ficha técnica, con una concentración de humedad, polvo o contaminación, o en algún otro entorno inadecuado. No lo expongas directamente a la lluvia. Al instalar el producto, manéjalo con cuidado con el fin de evitar causar daños al usuario o al producto.

10. Asegúrate que el dispositivo funciona correctamente **ANTES DE ABANDONAR LA ESTANCIA.**

11. NO UTILICES PRODUCTOS QUIMICOS como alcohol o benceno para limpiar el producto.

12. Todas las especificaciones y descripciones están actualizadas al momento de la impresión. Sin embargo, el constante afán por mejorar los productos **AYR**, nos permite reservarnos el derecho de hacer cambios en las especificaciones en cualquier momento sin previo aviso u obligación.

13. Si pierdes algún mando que tengas asociado a la cerradura **int-LOCK RF**, recomendamos que resetees el producto para eliminar el mando que has perdido y garantizar la seguridad de tu hogar.(ver pág. 16).

14. Cuando acabe la vida útil del producto, deshazte de él siguiendo la normativa local sobre residuos.

¡ATENCIÓN! :no forzar manualmente el pasador para abrir la cerradura ya que esto podría provocar la rotura del motor. Siempre utilizar el pulsador principal de apertura/cierre.

3. DESCRIPCIÓN

3.1. Qué es int-LOCK RF

Int-LOCK RF es una cerradura inteligente de seguridad compuesta por una cerradura de sobreponer. **int-KEY RF** es un mando a distancia de trasmisión por radiofrecuencia que acciona la cerradura**.**

El interior del cuerpo de la cerradura alberga un dispositivo electrónico que gobierna todas las funciones. Es una cerradura que no incorpora cilindros mecánicos de llaves convencionales y por lo tanto no necesita llaves físicas. Mediante los mandos incluidos, se realiza el cierre y apertura de cualquier puerta tanto desde el interior como del exterior y además, aporta otras funciones que mejoran tu seguridad.

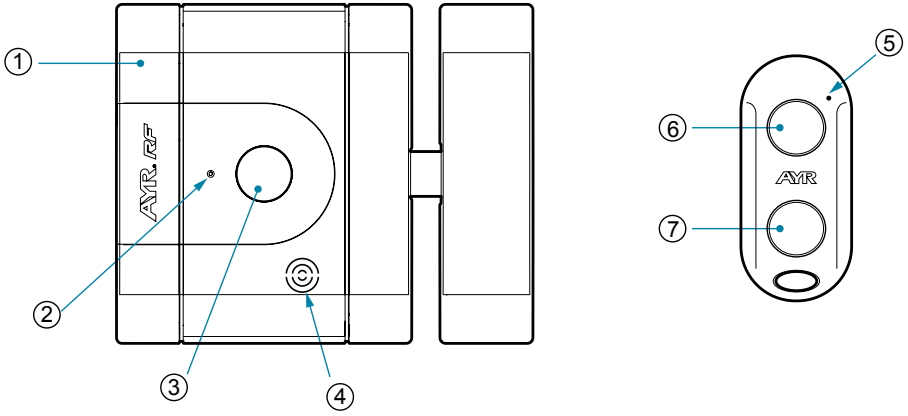

1- Tapa de la batería
2- Pulsador de emparejamiento
3- Pulsador principal (apertura/cierre) indicador luminoso
4- Indicador acústico
5- Indicador luminoso mando
6- Pulsador de cierre
7- Pulsador de apertura

3.2. Características

SEGURIDAD MÁXIMA

ALTA SEGURIDAD: El protocolo de comunicación entre la cerradura **int-LOCK RF** y sus mandos **int-KEY RF** está encriptado para garantizar una alta seguridad , concretamente utiliza el sistema de **encriptación AES 256**, que es mucho más seguro que la mayoría de sistemas del mercado. Además la comunicación es dúplex, lo que asegura la autenticación de ambos dispositivos y protege de cualquier ataque.

INVIOLABLE E INVISIBLE: La sustitución del tradicional cilindro mecánico por el sistema de apertura mediante radiofrecuencia imposibilita la utilización de técnicas de forzado de cilindros desde el exterior (bumping, taladro, ganzúas, etc...). La inexistencia de un cilindro convierte al **int-LOCK RF** en invisible a los ojos de posibles intrusos.

VIGILA Y DISUADE: La alarma del dispositivo, activable desde la cerradura o desde el mando, disuadirá a cualquiera que intente forzar la puerta y nos alertará sobre un posible intento de intrusión en nuestra propiedad.

ROBUSTA: Las características físicas de la cerradura, convierten la estancia protegida en una auténtica cámara acorazada contra la intrusión forzosa gracias a su diseño y calidad de los materiales. Testado en laboratorio y sometido a las más estrictas pruebas de calidad.

AUTOSUFICIENTE Y DURADERA: La carga de la batería siempre está asegurada. La seguridad de un sistema de alimentación autónoma no se mide por la duración de la batería sino por su capacidad para gestionar su uso de la mejor manera. En caso de alcanzar un nivel de batería crítico, la cerradura realizará una apertura de emergencia.

INFORMA DEL ESTADO: la cerradura te avisa constantemente de su estado, abierto o cerrado, mediante un LED en el pulsador principal, transmitiendo de inmediato la sensación de seguridad que necesitamos en nuestro hogar o trabajo.

FACILIDAD DE USO

APERTURA MÚLTIPLE: el sistema está preparado para que, usando el mismo mando, se puedan abrir y cerrar dos cerraduras a la vez y poder ofrecerte un extra de seguridad a la entrada de tu vivienda.

INTELIGENTE: int-LOCK RF es una cerradura de sobreponer que utiliza funciones inteligentes, que se configuran a través del mando o directamente desde el propio dispositivo.

MANEJO SENCILLO Y SIN MANTENIMIENTO: El manejo del sistema se puede hacer desde su pulsador (solo desde la parte interior de la estancia) o desde los mandos incluidos. Con el mando se pueden hacer las funciones de apertura, cierre y activar la alerta disuasoria.

PENSADA PARA TODO TIPO DE USUARIOS: El sistema está pensado para todo tipo de usuarios puedan usar cómodamente los mandos.

MULTIUSUARIO SIN MÁS COSTE: Con el producto se incluyen **4 mandos** a distancia, pero podrás adquirir y añadir más mandos bajo demanda (consultar la página web www.ayr.es) . Se pueden utilizar hasta 20 mandos en la misma cerradura.

INSTALACIÓN SENCILLA

MULTIACCESOS: Aplicable a cualquier tipo de acceso (puertas batientes, elevadoras, basculantes, seccionales, etc.) y material (madera, aluminio, PVC, hierro, acero inox, etc.)

SOPORTE TÉCNICO: Para cualquier duda o problema que te surja podrás consultar nuestros manuales y videos en la web **www.ayr.es**

3.3. Señales acústicas y luminosas

• El **int-LOCK RF** dispone de un pulsador principal dotado de luces LED de dos colores para indicar su estado en todo momento:

APERTURA	Flash en luz verde y BIP corto de confirmación
CIERRE	Flash en luz roja y BIP corto de confirmación
ACTIVACIÓN DE ALARMA	Flash en color rojo y triple BIP
BATERÍA AL 20%	Los BIPS de confirmación de acción son más largos y flash rojo
PUERTA ABIERTA	Cada 30s parpadea LED verde y BIP al final
ESTADO DE SINCRONIZACIÓN	Flash de luz rojo y BIP corto de confirmación
RESET DE FÁBRICA	Flash largo de luz roja y BIP largo

3.4. Contenido de la caja

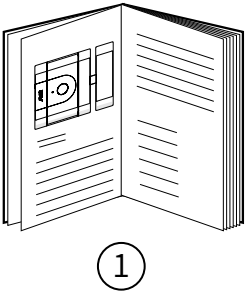

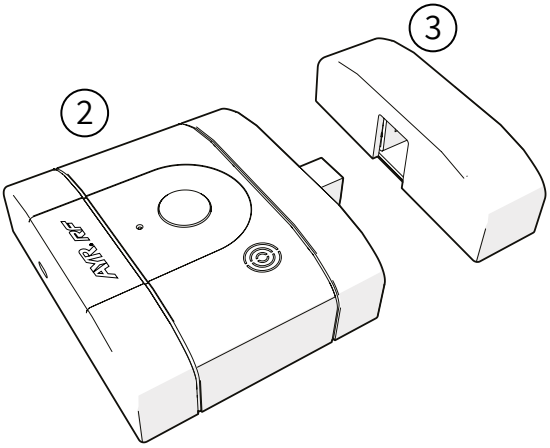

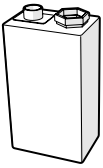

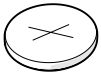

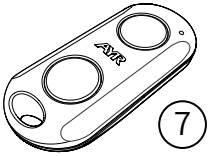

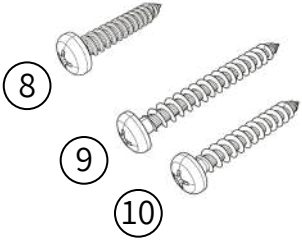

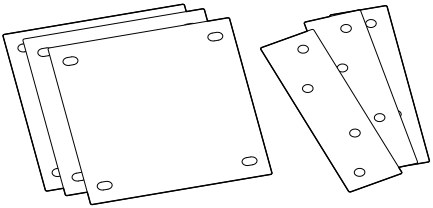

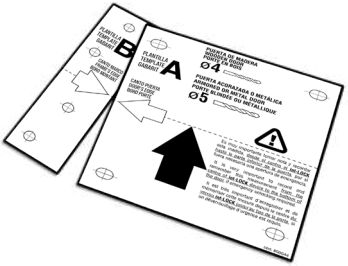

1. Manual de instrucciones	x1
2. Cerradura **int-LOCK RF**	x1
3. Puente cerradero	x1
4. Batería 9V	x1
5. Útil de emparejamiento	x1
6. Pila CR2032 3V	x4
7. Mandos **int-KEY RF**	x4
8.tornillos r.chapa 6,3 x 32 mm	x8
9.tornillos r.madera 6 x 50 mm	x4
10.tornillos r.madera 6 x 40 mm	x4
11. Calzos suplemento	x6
12. Plantillas de instalación	x2

4. INSTALACIÓN

4.1. Herramientas necesarias

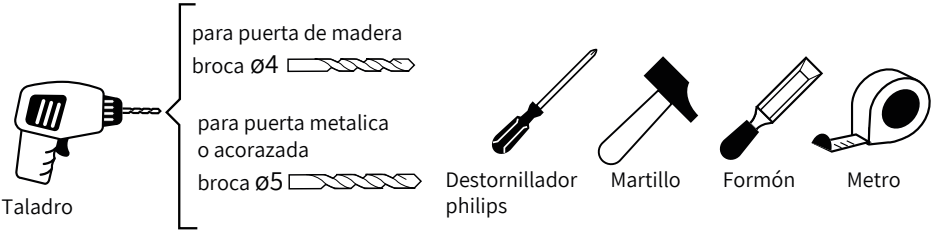

4.2. Instalación de la cerradura

1- Determina la posición óptima de la cerradura en la puerta.

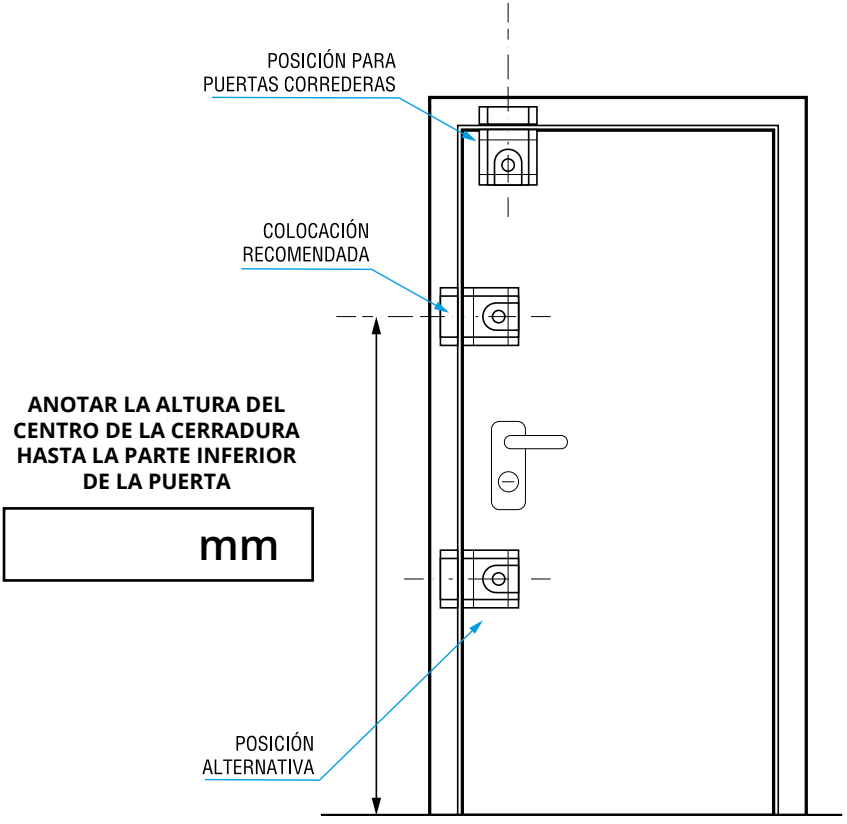

ATENCIÓN: No sobrepases la profundidad de la puerta al taladrar los tornillos. Asegúrate que no hay ningún problema para perforar la puerta, separándote lo necesario para no interferir, por ejemplo, en una cerradura de puntos múltiples.
ATENCIÓN: En el caso de tener que instalar la cerradura sobre **PUERTAS METÁLICAS O ACORAZADAS**, debes utilizar los tornillos de rosca chapa DIN 7981 de 6,3 mm de diámetro incluídos (nº 8) y utilizar una **broca para metales de ø5.**

2- Retira el protector adhesivo de las **plantillas A y B**, y sitúalas cuidadosamente en el lugar adecuado asegurándote de que quedan perfectamente alineadas y que no supera las medidas mínima y máxima de separación.

ATENCIÓN: Las medidas mínima y máxima de separación son de 8 a 24 mm.

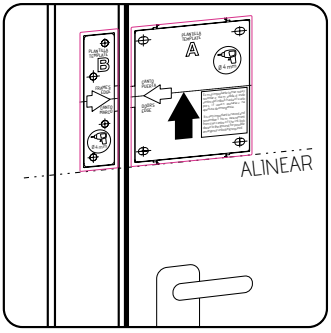

3- En el caso de que el marco sobresalga de la hoja de la puerta, la **plantilla B** te servirá para marcar el alojamiento donde encajar el puente cerradero.

ATENCIÓN: Anota el punto de taladro de desbloqueo de emergencia y guárdalo en un lugar seguro. Consultar la página 18, punto 8.3 del manual y anotar la medida del punto de desbloqueo (pag. 9 y 18).

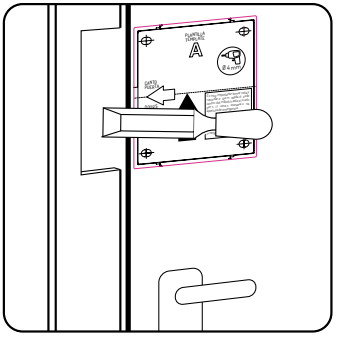

4- Una vez realizado el alojamiento para el puente cerradero en el marco, taladra los agujeros para los tornillos con la broca de 4 mm para los tornillos de rosca madera. En el caso de puertas metálicas o acorazadas, usar una broca para metales de ø5.

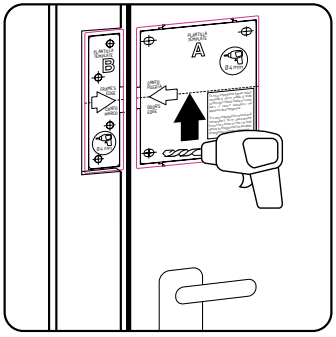

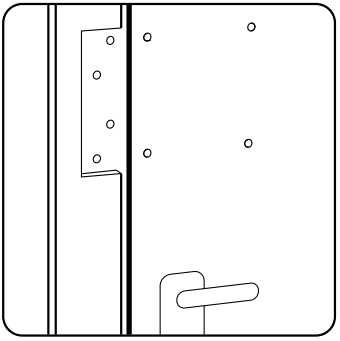

5- Retira las tapas embellecedoras de la cerradura y del puente cerradero.

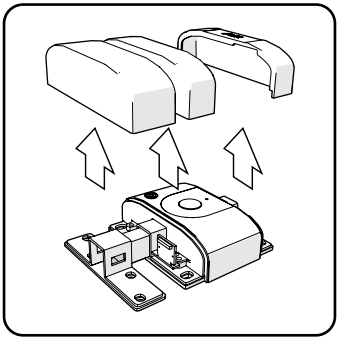

6- Coloca los calzos incluidos que sean necesarios para compensar cualquier desnivel entre marco y puerta y atornilla los elementos.

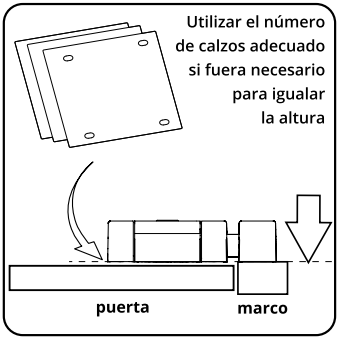

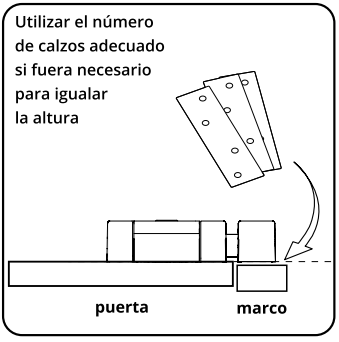

Los tornillos que utiliza la cerradura son el nº 10 (6 x 40 mm) y el cuerpo del puente cerradero son el nº 9 (6 x 50 mm) para puertas de madera. Para puertas metálicas y acorazadas utilizar el nº8 (6,3 x 32 mm) en ambos casos.

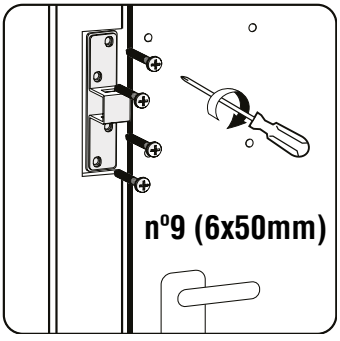

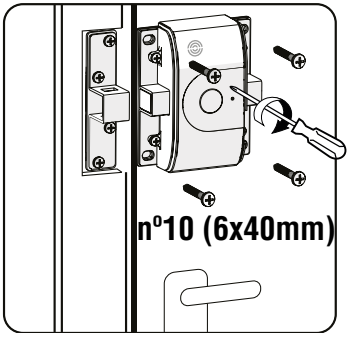

7- Coloca las tapas embellecedoras del puente y de la cerradura, introduce la batería incluida en la posición correcta y acopla la tapa para la batería. Deja pasar unos segundos para que el dispositivo haga un test del sistema antes de ponerse en marcha. Los LEDs del pulsador principal empezarán a parpadear en verde.

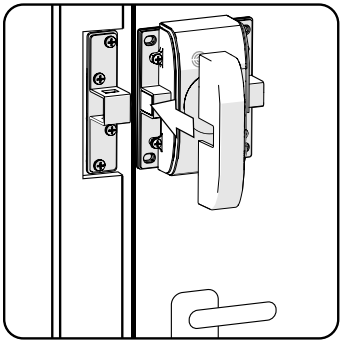

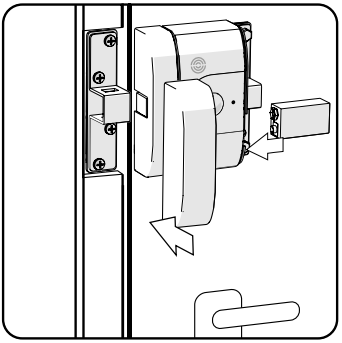

8- Con la puerta cerrada, presiona el pulsador varias veces para comprobar el correcto funcionamiento y que no existan rozaduras entre el pasador y el puente cerradero.

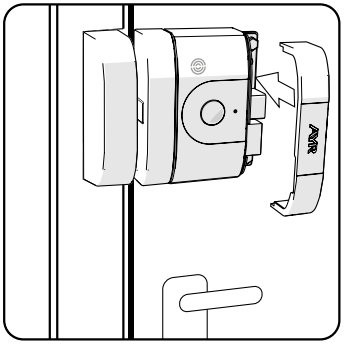

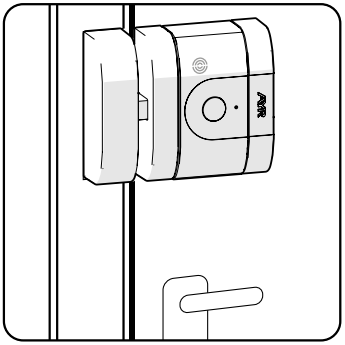

NOTA: La cerradura está dotada de un sensor que evitará que se accione con la puerta abierta.

4.3. Sincronización de los mandos

1- Coloca la pila de botón en el interior del mando.

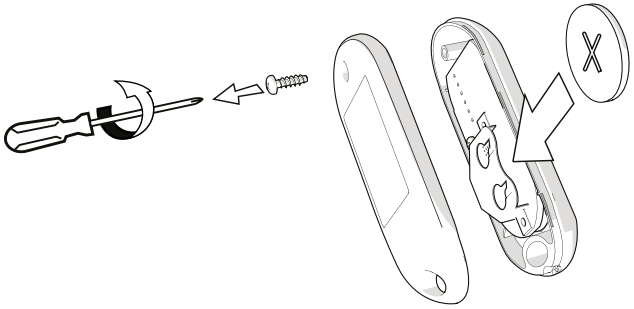

2- Ten el mando a mano y asegúrate que la puerta está cerrada y la cerradura abierta.

3- Inserta el útil de emparejamiento en el agujero de sincronización hasta que notes un ligero “Clic” y se ilumine el LED del botón principal en rojo y suene un BIP a la vez.

4- Haz una pulsación corta de cualquier botón del mando.

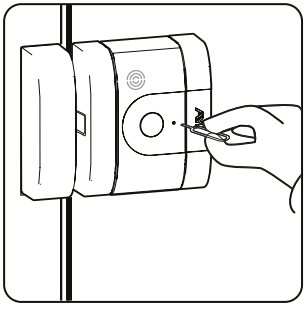

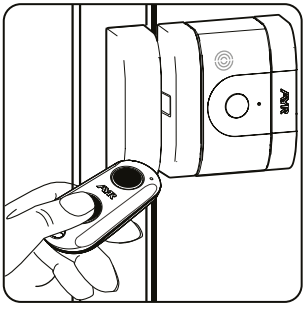

5- En este momento el mando se ha sincronizado y está listo para su uso. Verás que la cerradura se ha accionado.

6- Repite el proceso para sincronizar cada mando.

NOTA: El proceso de sincronización tiene una duración determinada. Su fin será marcado con una señal sonora y la iluminación de los LED.

4.4. Eliminación de los mandos uno a uno

1- Asegúrate de que el mando tiene pila y funciona correctamente.

2- Ten el mando a eliminar de la cerradura a mano. Realiza una apertura de la cerradura con el mando a eliminar.

3- Inserta el útil de emparejamiento en el agujero de sincronización hasta que notes un ligero “Clic” y mantén presionado el pulsador interior durante unos segundos hasta que se iluminen los LED en verde a la vez y escuches un bip.

4- En este momento el mando se ha eliminado de la cerradura y ya no podrás accionar la cerradura desde el mando.

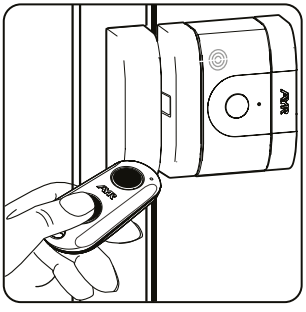

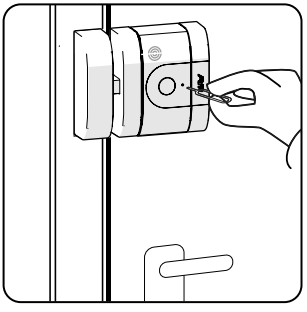

5- Repite el proceso para eliminar cada **mando.**

4.5. Eliminación de todos los mandos.

1- Quita la tapa y retira la pila de la cerradura. Pulsa varias veces el botón central hasta que los LED dejen de encenderse.

2- Inserta el útil de emparejamiento en el agujero de sincronización hasta que notes un ligero “Clic” y mantén presionado el pulsador interior. No lo sueltes durante el resto del proceso.

3- Sin retirar el útil de emparejamiento, inserta la pila. Sonará un pitido largo con parpadeo de LED rojo.

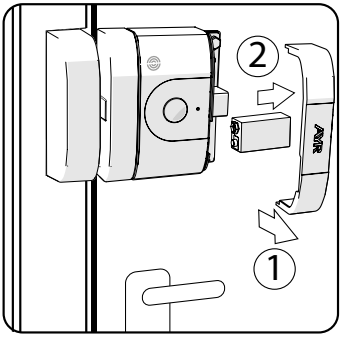

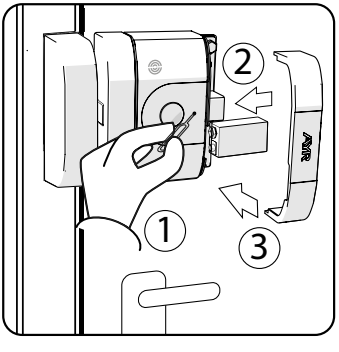

4- Quita el útil de emparejamiento y pon la tapa.

5- En este momento se han eliminado todos los mandos de la cerradura.

4.6. Usar un mando para accionar dos o más cerraduras

Para utilizar dos cerraduras desde el mismo mando, realiza la asociación del mando a distancia con la primera cerradura y luego repite el mismo proceso con la segunda. Si vas a utilizar dos cerraduras sobre la misma puerta, te recomendamos que realices la configuración de todos los mandos en la primera cerradura y luego pases a configurar los mandos en la segunda.

NOTA: No realices la sincronización de los mandos en las dos cerraduras a la vez, ya que puede producirse un error durante el proceso de asociación de los dispositivos.

5. APERTURA Y CIERRE

5.1. Desde la cerradura

Hacer una pulsación larga del pulsador principal para abrir. Para cerrar, una simple pulsación hará el cierre.

5.2. Desde el int-KEY RF

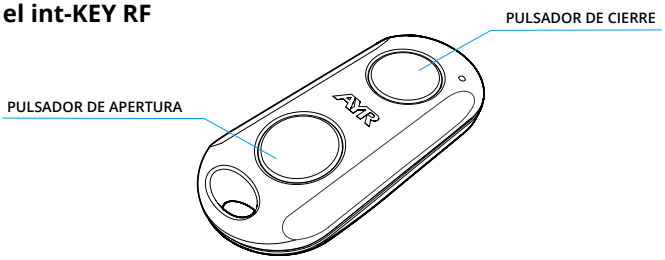

Presionando el pulsador superior del mando podrás cerrar y con el pulsador inferior del mando podrás abrir la cerradura.

6. CONFIGURACION DE OPCIONES

6.1. Alarma

La cerradura dispone de un sensor de vibración que activa un zumbador en el momento en que se detecten golpes y vibraciones en la puerta, esto alertará a los intrusos de manera disuasoria y te alertará sobre un posible intento de intrusión. Si realizas la activación de la alarma desde la cerradura con el pulsador principal o desde el mando, la alarma se desactiva cada vez que realices una apertura.

Se puede activar desde:

• CERRADURA:

Manteniendo presionado durante tres segundos el pulsador de accionamiento durante el proceso de cierre (pulsación larga).

• MANDO:

Manteniendo presionado durante tres segundos el botón de cierre del mando.

6.2. Reseteado de fábrica

1- Quita la tapa y retira la pila de la cerradura. Pulsa varias veces el botón central hasta que los LED dejen de encenderse.

2- Inserta el útil de emparejamiento en el agujero de sincronización hasta que notes un ligero “Clic” y mantén presionado el pulsador interior. No lo sueltes durante el resto del proceso.

3- Sin retirar el útil de emparejamiento, inserta la pila. Sonará un pitido largo con parpadeo de LED rojo.

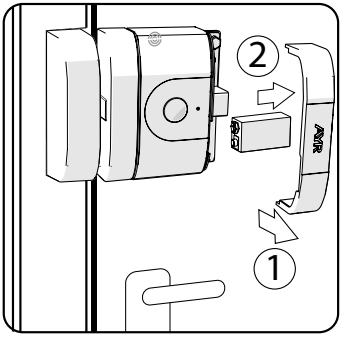

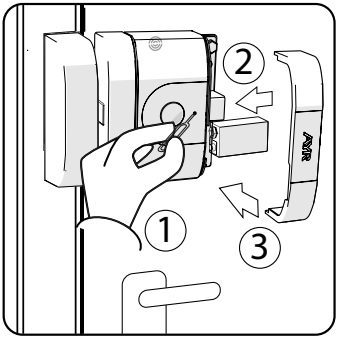

4- Quita el útil de emparejamiento y pon la tapa.

5- En este momento se ha restablecido la configuración de fábrica de la cerradura.

7. SOBRE LAS BATERIAS Y EL MANTENIMIENTO

La cerradura utiliza una batería de 9V. Esta batería es proporcionada por **AYR** en el mismo estuche del producto. Existen otras baterías cuya capacidad es inferior a la requerida y que pueden ser utilizadas, pero ten en cuenta que tendrán una menor duración.

ADVERTENCIA: Se recomienda utilizar la batería específica para **int-LOCK RF** distribuida por **AYR** para evitar posibles daños o una reducción considerable de la autonomía del sistema.

También se recomienda el uso de las baterías de litio suministradas en el estuche en el mando.

NOTA: tanto la memoria del dispositivo como la del mando **NO** se perderán durante el cambio de baterías.

Puedes pedirnos baterías adecuadas para tu cerradura y mandos contactando a través de la página **www.ayr.es**

8. SOLUCIÓN DE PROBLEMAS

8.1. Situaciones posibles

La cerradura **NO** cierra	- El mando está fuera de cobertura de la cerradura. - La batería está totalmente agotada o en mal estado. - El sensor no detecta el cerradero, cerradura y puente pueden estar muy separados o la puerta está abierta.
La cerradura **NO** abre	-El mando está fuera de cobertura de la cerradura. -El mando ha sido eliminado de la lista de la cerradura. -Existe mucho ruido e interferencias alrededor. -Inhibidor de frecuencias cercano a la cerradura.
Baja autonomía	-El motor ejerce mucha fuerza sobre el pasador, revisar montaje. -La pila es recargable, no alcanzan la tensión ni capacidad requerida.
Si la cerradura **NO** funciona	-Asegúrate de estar dentro del rango de cobertura del dispositivo y de tener batería en la cerradura y el mando.

8.2. Robo o perdida del int-KEY RF

En caso de robo o extravío de algún mando asociado a tu cerradura, realiza **la eliminación de todos los mandos asociados a la cerradura (apartado 4.5)** y vuelve a enlazar el resto de los mandos. Así conseguirás asegurar que el mando desaparecido no podrá abrir de nuevo la cerradura.

8.3. Desbloqueo mecánico de emergencia

La cerradura **int-LOCK RF** es lo suficientemente segura para que en ningún caso quede bloqueada y no puedas realizar la apertura, incluso en el caso de que la batería se agote.

No obstante, dispones de una opción para una apertura de emergencia en la que realizando un pequeño agujero de 6 mm por la parte exterior de la puerta a la altura del centro de la cerradura y a 3 cm del canto de la puerta podrás introducir un destornillador y realizar la apertura con un mínimo daño fácilmente reparable.

ATENCION: Ten en cuenta que debes **recordar o guardar en un lugar seguro y fuera de la estancia protegida** la posición exacta del punto de taladro de desbloqueo de emergencia.
Puedes utilizar la tarjeta del **Club AYR** en donde encontrarás un espacio para anotar la altura desde el suelo al centro de la cerradura y guardarla en otro lugar fuera del espacio protegido, para en el caso de necesitarla poder recurrir a ella.

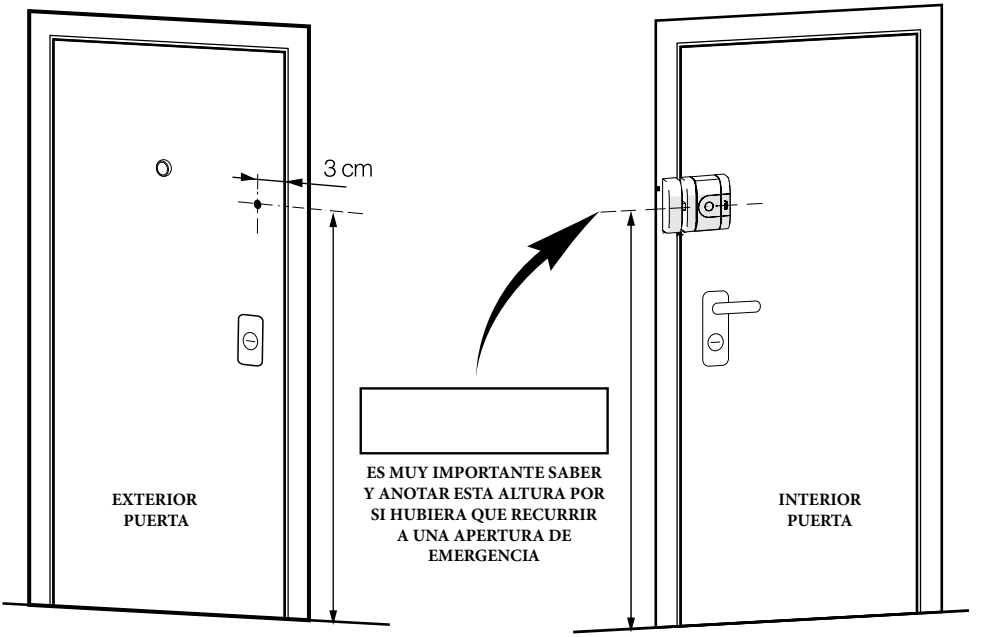

DECLARACIÓN DE CONFORMIDAD

NOMBRE DEL DECLARANTE: AYR Accesorios y Resortes, S.L. - CIF: B03006681
Dirección: c/Albacete, 3 - 03440 Ibi, Alicante (España)
Tel. +34 96 555 22 00

Declaramos bajo nuestra exclusiva responsabilidad la conformidad del producto.

Descripción: Cerradura electrónica
Marca: AYR
Modelo: 504

Fabricante: AYR Accesorios y Resortes, S.L.
País de fabricación: España

Al que se refiere esta declaración, con las normas u otros documentos normativos

EN 300 328 V2.1.1 (2016)
EN 301 489-1 2017: V2.2.1
EN 301 489-17 V3.2.0 (2017)
UNE-EN 60335-1:2012/A13:2017
EN 62479:2011

de acuerdo con las disposiciones de la Directiva 2014/53/UE del Parlamento Europeo y del Consejo de 16 de abril de 2014, traspuesta a la legislación española mediante el Real Decreto 188/2016, de 6 de mayo de 2016.

Ibi, 13 de enero de 2019.

Carlos Albero Valls

Director Gerente

AYR OPENING DOORS

ACCESORIOS Y RESORTES S.L.
C/Albacete, 3 ,03440 Ibi, Alicante
Apdo. 89 / CIF B03006681
info@ayr.es | www.ayr.es

9. ESPECIFICACIONES TÉCNICAS

CERRADURA

Tamaño cerradura	104 x 120 x 36 mm
Tamaño puente cerradero	32 x 120 x 36 mm
Alimentación	Batería de 9V DC
Conectividad	Radiofrecuencia
Cobertura	10 m
Tipo de instalación	Interiores
Temperatura de trabajo	-20ºC hasta 70ºC
Humedad de trabajo	5% hasta 80%

MANDO

Tamaño	68 x 29,5 x 13,2 mm
Alimentación	Batería CR2032 3V
Conectividad	Radiofrecuencia
Cobertura	10 m
Temperatura de trabajo	-20ºC hasta 70ºC
Humedad de trabajo	5% hasta 80%

PYME INNOVADORA

Válido hasta el 08 de mayo de 2022

GOBIERNO DE ESPAÑA — MINISTERIO DE CIENCIA, INNOVACIÓN Y UNIVERSIDADES

soporte@ayr.es

AYR®

OPENING DOORS

www.ayr.es

PRODUCTO TESTADO EN LABORATORIO

PRODUCTO DESARROLLADO Y PATENTADO POR AYR.